BE COOL

BEDIENUNGSANLEITUNG

Luftkühler
BC52ACP2501

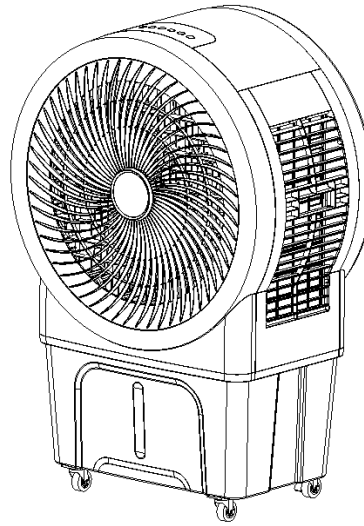

HERZLICHEN GLÜCKWUNSCH!

VIELEN DANK, DASS SIE SICH FÜR EIN PRODUKT VON **BE COOL** ENTSCHIEDEN HABEN.

DE	FR	IT	RO	SL	HR	EN
	21	41	61	80	99	117

BE COOL

DE

Aktuelle Bedienungsanleitungen und weitere Sprachen

Laden Sie aktuelle Bedienungsanleitungen in verschiedenen Sprachen über den Link www.becool.at/downloads herunter oder scannen Sie den abgebildeten QR-Code. Befolgen Sie die Anweisungen auf der Webseite.

LESEN SIE BITTE DIE BEDIENUNGSANLEITUNG SORGFÄLTIG DURCH BEVOR SIE MIT DER INSTALLATION, BEDIENUNG ODER WARTUNG BEGINNEN. SCHÜTZEN SIE SICH SELBST UND ANDERE, INDEM SIE DIE SICHERHEITSHINWEISE BEFOLGEN. DIE NICHTBEACHTUNG VON ANWEISUNGEN KÖNNTE ZU PERSONEN UND/ODER SACHSCHÄDEN UND/ODER ZUM VERLUST DES GARANTIEANSPRUCHS FÜHREN!

WICHTIGE INFORMATIONEN ZUR SICHERHEIT, STANDORT UND ZUM ELEKTRISCHEN ANSCHLUSS



Bestimmungsgemäßer Gebrauch

Der Luftkühler ist ausschließlich für die Belüftung von trockenen Räumen konzipiert.
Verwenden Sie den Luftkühler nur wie in dieser Bedienungsanleitung beschrieben.

ACHTUNG!!!

Dieses Gerät hat eine sehr starke Wasserverdunstung. Verwenden Sie das Gerät nicht in geschlossenen Wohnräumen.

Um die Gefahr von Bedienungsfehlern zu vermeiden und das Gerät besser nutzen zu können, lesen Sie bitte vor dem Gebrauch die Bedienungsanleitung.

1. Das Gerät ist nur für den Gebrauch im Haushalt und in Innenräumen bestimmt.
2. Wenn Sie dieses Gerät verwenden, müssen Sie eine qualifizierte Steckdose verwenden, die geprüft wurde und den Anforderungen entspricht. Bitte überprüfen Sie die verwendete Spannung, wenn Sie das Gerät umstellen.
3. Dieses Gerät ist nicht dafür bestimmt, durch Personen (einschließlich Kinder) mit eingeschränkten physischen, sensorischen oder geistigen Fähigkeiten oder mangels Erfahrung und mangels Wissens benutzt zu werden, es sei denn, sie werden durch eine für ihre Sicherheit zuständige Person beaufsichtigt oder erhielten von ihr Anweisungen, wie das Gerät zu benutzen ist. Kinder sollten beaufsichtigt werden, um sicherzustellen, dass sie nicht mit dem Gerät spielen.
4. Dieses Gerät kann von Kindern ab 8 Jahren und

darüber sowie von Personen mit verringerten physischen, sensorischen oder geistigen Fähigkeiten oder Mangel an Erfahrung und Wissen benutzt werden, wenn sie beaufsichtigt oder bezüglich des sicheren Gebrauchs des Geräts unterwiesen wurden und die daraus resultierenden Gefahren verstehen. Kinder dürfen nicht mit dem Gerät spielen. Reinigungs- und Wartungsarbeiten dürfen von Kindern nicht ohne Aufsicht durchgeführt werden.

5. Wenn das Netzkabel beschädigt ist, muss es durch den Hersteller, seinen Kundendienst oder ähnlich qualifizierte Personen ersetzt werden, um eine Gefährdung zu vermeiden.
6. Ziehen Sie während des Befüllens und Reinigens den Netzstecker.
7. Berühren Sie den Stecker des Netzkabels nicht mit nassen Händen, es besteht die Gefahr eines Stromschlags.
8. Ziehen Sie beim Abziehen des Netzkabels nicht am Kabel.
9. Falten Sie das Netzkabel nicht und stellen Sie keine schweren Gegenstände darauf ab.
10. Es ist strengstens untersagt, Fremdkörper wie Holz- oder Metallstäbchen in den Luftein- und -auslass einzuführen, da dies zu Leckagen, Kurzschlüssen und möglichen Produktschäden führen kann.
11. Sprühen Sie keine Pestizide und brennbaren Sprays in der Nähe des Produkts, da diese das Produkt beschädigen können.
12. Vermeiden Sie es, den Luftauslass des Geräts über einen längeren Zeitraum direkt auf Kinder zu richten, da diese dadurch krank werden oder ihre Gesundheit

beeinträchtigt werden kann.

13. Vergewissern Sie sich bei der Benutzung, dass der Stecker des Netzkabels frei von Fremdkörpern ist, und stecken Sie den Stecker vollständig ein.
14. Ungewöhnliche Handhabung. Wenn das Produkt während des Gebrauchs einen merkwürdigen Geruch und ungewöhnliche Geräusche von sich gibt, beenden Sie bitte sofort den Gebrauch und ziehen Sie den Netzstecker.
15. Wenn Sie Wasser in das Gerät eingefüllt haben, kippen oder stoßen Sie es beim Aufstellen oder Bewegen nicht, um Spritzer zu vermeiden. Wenn das Produkt ausgekippt wurde und sich Wasser im Gerät befindet, ziehen Sie sofort den Netzstecker und warten Sie 24 Stunden, bis es getrocknet ist, bevor Sie es wieder einschalten.
16. Der Wasserstand im Wassertank sollte die maximale Wasserstandslinie nicht überschreiten.
17. Wenn der Wassertank des Geräts voll Wasser ist, greifen Sie nicht den Griff, um die gesamte Maschine anzuheben, da sonst das Wasser im Wassertank überläuft. Sie können nur den Griff drücken, um das Gerät zu bewegen, und erst wenn bestätigt wird, dass kein oder nur sehr wenig Wasser im Wassertank ist, können Sie den Griff greifen, um das Gerät zu bewegen. Heben Sie die gesamte Maschine an.
18. Bei der Luftbefeuchtung ist es strengstens untersagt, das Luftfilternetz und die Halterung des feuchten Vorhangs zu demontieren und zu montieren, da sonst Wassertropfen aus dem Luftauslass spritzen.
19. Wenn Sie das Gerät verlassen oder längere Zeit nicht benutzen, müssen Sie das Gerät ausschalten und den

Netzstecker aus der Steckdose ziehen.

20. Wenn das Produkt defekt ist, senden Sie es bitte an die Reparaturwerkstatt oder benachrichtigen Sie den Kundendienst und demontieren oder ersetzen Sie die Teile nicht ohne Genehmigung. Eine willkürliche Demontage oder Veränderung beeinträchtigt die Sicherheit des Produkts.
21. WARNUNG: Verbrennungsgefahr durch Chemikalien. Halten Sie Batterien von Kindern fern.
22. Batterie nicht verschlucken, Verätzungsgefahr.
23. Dieses Produkt enthält eine Knopfzellenbatterie. Wenn die Knopfzellenbatterie verschluckt wird, kann sie innerhalb von nur 2 Stunden schwere innere Verbrennungen verursachen.
24. Wenn sich das Batteriefach nicht sicher schließen lässt, verwenden Sie das Produkt nicht mehr und halten Sie es von Kindern fern.
25. Wenn Sie glauben, dass Batterien verschluckt oder in einen Körperteil eingedrungen sein könnten, suchen Sie sofort einen Arzt auf.
26. Die Batterien enthalten umweltgefährdende Stoffe; sie müssen vor der Verschrottung aus dem Gerät entfernt und sicher entsorgt werden.
27. Beachten Sie, dass eine hohe Luftfeuchtigkeit das Wachstum von biologischen Organismen in der Umgebung fördern kann.
28. Achten Sie darauf, dass der Bereich um den Luftbefeuchter nicht feucht oder nass wird. Kann die Leistung des Luftbefeuchters nicht reduziert werden, verwenden Sie den Luftbefeuchter mit Unterbrechungen. Achten Sie darauf, dass keine saugfähigen Materialien wie Teppiche, Vorhänge,

Gardinen oder Tischtücher feucht werden.

29. Lassen Sie niemals Wasser im Behälter, wenn das Gerät nicht in Gebrauch ist.
30. Entleeren und reinigen Sie den Luftbefeuchter vor der Lagerung. Reinigen Sie den Luftbefeuchter vor dem nächsten Gebrauch.

Recycling, Entsorgung, Konformitätserklärung

	***RECYCLING*** Die Verpackungsmaterialien können recycelt werden. Deswegen wird empfohlen, diese im sortierten Abfall zu entsorgen
	***ENTSORGUNG*** Das Symbol "durchgestrichene Mülltonne" erfordert die separate Entsorgung von Elektro- und Elektronik-Altgeräten (WEEE). Elektrische und elektronische Geräte können gefährliche und umweltgefährdende Stoffe enthalten. Entsorgen Sie dieses daher nicht im unsortierten Restmüll, sondern an einer ausgewiesenen Sammelstelle für Elektro- und Elektronik-Altgeräte. Dadurch tragen Sie zum Schutz der Ressourcen und der Umwelt bei. Für weitere Informationen wenden Sie sich bitte an Ihren Händler oder die örtlichen Behörden. Richtlinie 2012/19/EU
	***BATTERIEENTSORGUNG*** Gemäß der aktuellen Gesetzesverordnung über Batterien, Akkumulatoren und verwandte Abfälle weist das Symbol der durchgestrichenen Mülltonne auf der Batterie darauf hin, dass es verboten ist, Altbatterien im Hausmüll zu entsorgen. Batterien und Akkus enthalten stark umweltbelastende Stoffe. Der Benutzer ist verpflichtet, Altbatterien an den Sammelstellen in der Gemeinde oder in den entsprechenden Behältern zu entsorgen. Der Service ist kostenlos. Auf diese Weise werden die gesetzlichen Anforderungen eingehalten und die Umwelt geschont. Dieses Modell ist mit Batterien des Typs: CR2032 ausgestattet.
	**KONFORMITÄTSERKLÄRUNG** Hiermit bestätigen wir, dass dieser Artikel den grundlegenden Anforderungen, Vorschriften und Richtlinien der EU entspricht. Die ausführliche Konformitätserklärung können Sie jederzeit unter folgendem Link einsehen: **https://www.schuss-home.at/downloads**

Irrtümer und technische Änderungen vorbehalten.

LIEFERUMFANG

Im Lieferumfang des BE COOL-Kühlers erhalten Sie:

- 1× Luftkühler
- 1× Fernbedienung
- 1× Bedienungsanleitung
- 4× Laufrollen

BESCHREIBUNG DES GERÄTES

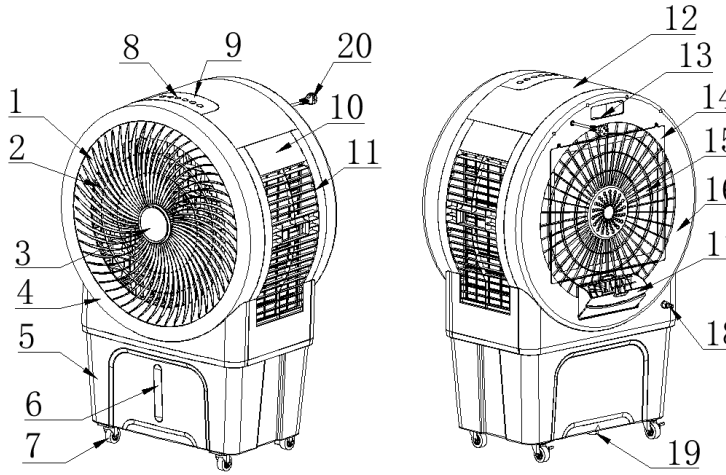

1) Luftauslass	2) Rotorblatt	3) Display
4) Vorderes Gehäuse	5) Wassertank	6) Wasserstandsanzeige
7) Laufrollen	8) Bedientasten	9) Bedienfeld
10) seitliche Filterabdeckung	11) Seitliches Gehäuse	12) Oberes Gehäuse
13) Ablage für Fernbedienung	14) Hinteres Schutzgitter	15) Filter
16) Hinteres Gehäuse	17) Wassereinfüllschacht	18) Wasseranschluss
19) Wasserauslassstopfen	20) Netzkabel	

Indikatoren und Bedienelemente

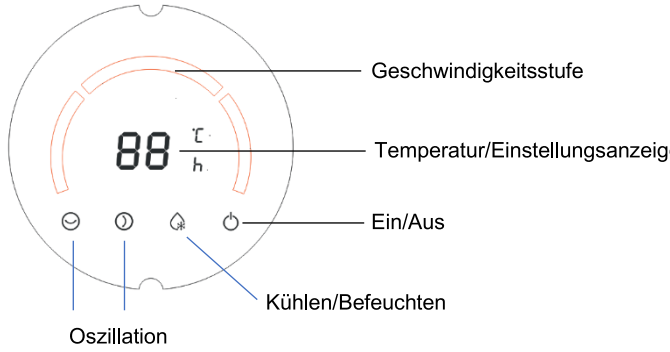

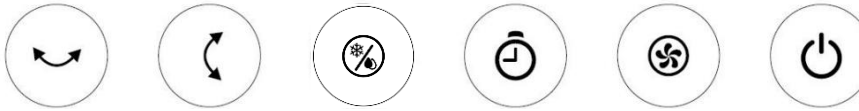

	Ein/Aus-Taste		Kühl- und Befeuchtungstaste
	Geschwindigkeitstaste (HI/MID/LOW)		Oszillationstaste (links - rechts)
	Timer-Taste (1 – 12 Stunden)		Oszillationstaste (Auf - ab)

Fernbedienung

Fernbedienung vorbereiten - Batterie einlegen oder tauschen
Bitte beachten Sie die folgenden Anweisungen:

Erstbetrieb:
Für den Erstbetrieb der Fernbedienung ziehen Sie bitte den Plastikschutz aus dem Batteriefach auf der Rückseite der Fernbedienung heraus.

Batterie wechseln:

- Drehen Sie die Batteriehalterung, so wie auf der Abbildung zeigt auf der Rückseite der Fernbedienung heraus und entnehmen die alte Batterie aus der Halterung:

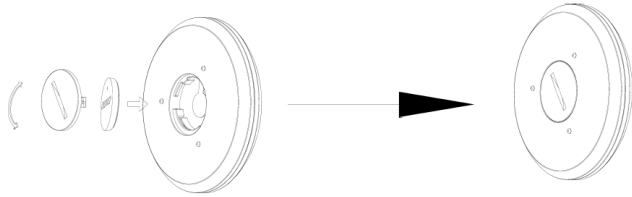

- Setzen Sie nun eine neue CR2032 Batterie ein und achten dabei immer auf die Polaritätsmarkierungen (+/-) auf der Batterie und der Batteriehalterung. Beim Einsetzen der Batterie sollte die Seite mit + und CR2032 nach oben zeigen.

- Drehen Sie anschließend die Batteriehalterung wieder wiedervollständig in die Fernbedienung zu.

Richtige Verwendung der Fernbedienung

Richten Sie die Fernbedienung direkt auf das Gerät auf die Gerätevorderseite und achten darauf, dass sich keine Hindernisse zwischen Fernbedienung und dem Gerät befinden

	EIN/AUS		Geschwindigkeitstu fen
	Oszillations Links, rechts		Oszillation auf, ab
	Kühl- und Befeuchtungsta ste		Timer

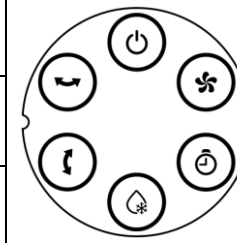

Inbetriebnahme

Nehmen Sie das Produkt aus der Verpackung und stellen Sie sicher, dass die Bremsen der Laufrollen arretiert sind, bevor Sie das Gerät verwenden.

Schließen Sie das Netzkabel an. Zunächst bleiben alle Anzeigen aus, und das Gerät ist im Ruhezustand. Nach dem Einschalten ertönt ein doppelter Signalton, und das Gerät wechselt in den Standby-Modus.

Bedienung und Funktionen

1. “Ein/Aus-” Taste

Drücken Sie im Standby-Modus die „Ein-/Aus“-Taste, um das Gerät einzuschalten. Die Anzeige für niedrige Geschwindigkeit leuchtet auf, und das Gerät startet im Betriebsmodus.
Um das Gerät wieder in den Standby-Modus zu versetzen, drücken Sie die „Ein-/Aus“-Taste erneut. Dadurch wird der Ventilator ausgeschaltet und das Gerät wechselt in den Standby-Modus.
Beim erneuten Einschalten wird der Arbeitszustand vor dem Ausschalten wiederhergestellt. Im ausgeschalteten Zustand sind nur die Ein-/Aus-Taste und die Timer-Taste verfügbar.
Wenn das Gerät während des Betriebs durch einen Stromausfall unterbrochen wird, stellt es nach Wiederherstellung der Stromversorgung automatisch die zuletzt eingestellten Funktionen und den Betriebsmodus wieder her.

2. “Geschwindigkeit” Taste

Beim Einschalten des Geräts leuchtet die Anzeige für die niedrige Windgeschwindigkeit auf. Durch Drücken dieser Taste können Sie die Luftgeschwindigkeit in folgender Reihenfolge einstellen: niedrig → mittel → hoch → niedrig → mittel ... und so weiter.

Die Anzeige am Display zeigt wie gefolgt:

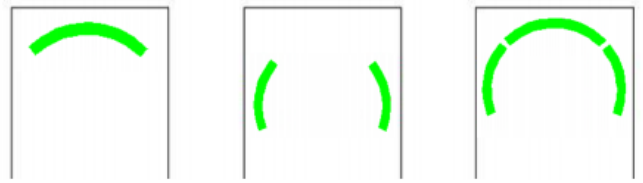

Niedrig Mittel Hoch

3. “TIMER” Taste

Im Betriebsmodus ermöglicht die Timer-Taste das Einstellen der Betriebsdauer auf einen Zeitraum zwischen 0 und 12 Stunden.
Befindet sich das Gerät im Standby-Modus, fungiert dieselbe Taste als Einschalt-Timer, mit dem die Zeit für das automatische Einschalten im Bereich von 12 bis 0 Stunden festgelegt werden kann.

Timer-Funktion:

- Drücken Sie die „TIME“-Taste, um die Betriebsdauer in 1-Stunden-Schritten einzustellen: 0H → 1H → 2H → ... → 12H → 0H usw.

- Nach der Timer-Einstellung zeigt das Display im Wechsel die Umgebungstemperatur und die verbleibende Zeit an, wenn innerhalb von 5 Sekunden keine Taste gedrückt wird oder eine andere Taste als die „TIME“-Taste betätigt wird.

- Wenn „0“ angezeigt wird, bedeutet dies, dass kein Timer eingestellt wurde. In diesem Fall zeigt das Display nach 5 Sekunden automatisch die aktuelle Umgebungstemperatur an.

- Wenn kein Timer gesetzt ist, zeigt das Display dauerhaft die aktuelle Umgebungstemperatur an, und die Einheit „°C/°F“ leuchtet auf. Der Anzeigebereich reicht von -9°C bis 40°C (10°F bis 99°F). Liegt die Temperatur unter -9°C (10°F), wird „LO“ angezeigt; liegt sie über 40°C (99°F), erscheint „HI“. Ist der Timer aktiv, wechselt die Anzeige alle 5 Sekunden zwischen der Umgebungstemperatur und der verbleibenden Zeit.

Einschalt-Timer-Funktion:

- Drücken Sie im Standby-Modus die „TIMER“-Taste, um die Zeiteinstellung zu aktivieren. Die Anzeige beginnt im 0,5-Sekunden-Takt zu blinken. Verwenden Sie die „TIMER“-Taste, um die Einschaltzeit in 1-Stunden-Schritten wie folgt einzustellen: 12H → 11H → 10H → ... → 1H → 0H → 12H usw.

- Wenn Sie die „TIMER“-Taste länger als 3 Sekunden gedrückt halten, wird die Einschalt-Timer-Funktion deaktiviert.

- Wenn die Einschaltzeit auf „0“ gesetzt ist, ist der Einschalt-Timer

deaktiviert, und das System wechselt nach 5 Sekunden automatisch in den Standby-Modus. Sobald der Timer eingestellt ist, hört die Anzeige auf zu blinken und beginnt mit dem Countdown. Währenddessen wird nur die verbleibende Zeit angezeigt, nicht jedoch die Umgebungstemperatur. Drücken Sie während der Timer-Einstellung oder Laufzeit die Ein-/Aus-Taste, startet das System mit den aktuellen Einstellungen und die geplante Einschaltzeit wird nicht gespeichert.

- Beim ersten Einschalten startet das Gerät im voreingestellten Betriebsmodus.

- Wenn der Einschalt-Timer nach einem normalen Ausschalten (ohne Netztrennung) aktiviert wird, startet das Gerät im zuletzt verwendeten Modus. War zum Beispiel der Kühlmodus beim letzten Ausschalten aktiviert, wird dieser Modus beim erneuten Einschalten ebenfalls verwendet.
  (**Hinweis:** Timer-Einstellungen, die vor dem letzten Ausschalten vorgenommen wurden, werden nicht gespeichert.)

- Wenn die Timer-Taste gedrückt wird, blinkt die entsprechende Funktionsanzeige. Beispiel: Wurden beim letzten Ausschalten die hohe Windgeschwindigkeit und der Kühlmodus verwendet, leuchtet die Timer-Anzeige dauerhaft, und die Anzeigen für hohe Geschwindigkeit und Kühlung blinken. Sobald der Timer aktiviert ist, schaltet sich die Wasserpumpe automatisch ein. Nach 5 Sekunden Laufzeit überprüft das System, ob sich Wasser im Tank befindet. Wird ein Wassermangel für 5 Sekunden festgestellt, stoppt die Pumpe, und ein 10-sekündiger Alarmton ertönt.

- Wenn die Taste für den Ein-/Ausschalt-Timer gedrückt wird, blinkt die Anzeige der Funktion, die nach dem Einschalten aktiv wird. Der Benutzer kann dabei den gewünschten Modus auswählen, z. B. von hoher zu niedriger Windgeschwindigkeit wechseln oder den Kühlmodus aktivieren. Der Ausschalt-Timer kann nicht gespeichert oder bedient werden. (Die eingestellte Funktion blinkt, wenn innerhalb von 3 Sekunden keine Taste gedrückt wird, oder sofort, wenn eine andere Taste verwendet wird.)

- Die Timer-Einstellung kann um bis zu ±3 % von der eingestellten Zeit abweichen.

4. “Kühlen-/Befeuchtungs” Taste

Im Betriebsmodus können Sie die Wasserpumpe im Gerät durch Drücken der „COOLER/HUMIDIFIER“-Taste ein- oder ausschalten.

5. „Auf/Ab Oszillations“ Taste:

Im Betriebsmodus können Sie die vertikale Schwenkfunktion durch Drücken der „Auf/Ab-Oszillations“-Taste ein- oder ausschalten.

6. „Links/Rechts Oszillations“-Taste:

Im Betriebsmodus können Sie die horizontale Schwenkfunktion durch Drücken der „Links/Rechts-Oszillations“-Taste ein- oder ausschalten.

Schutzfunktionen

Trockenlaufschutz:

- Wenn der Kühlmodus aktiviert ist, überprüft das Gerät nach 5 Sekunden Betrieb der Wasserpumpe, ob ausreichend Wasser im Wassertank vorhanden ist.
- Wird ein Wassermangel festgestellt (Schutzmechanismus aktiviert), stoppt die Pumpe automatisch, und der Summer gibt 10 Alarmsignale von sich.

Stromausfall-Wiederherstellungsfunktion:

- Im eingeschalteten Zustand gibt das Gerät nach einem Stromausfall 10 Signaltöne von sich (einmal pro Sekunde), sobald der Strom wiederhergestellt ist. Während dieser Zeit leuchtet keine Anzeige, und das Gerät reagiert nicht. Nach 30 Sekunden wird der zuletzt verwendete Betriebszustand automatisch wiederhergestellt (einschließlich aller Funktionen und der Langzeit-Schutzfunktion).

- Wenn Sie während der Wiederherstellungszeit die Ein-/Aus-Taste drücken, wird der letzte Betriebszustand sofort wieder aktiviert.

- Der Countdown für Timer- oder Verzögerungsstartfunktionen wird ebenfalls gespeichert. Die Stromausfallzeit wird dabei ignoriert, solange der Stromausfall nicht länger als 5 Minuten dauert.

- **Hinweis:** Nach einem normalen Ausschalten ist die Stromausfall-Wiederherstellungsfunktion nicht aktiv, und das Gerät startet im

Standardmodus.

Automatische Abschaltfunktion:

- Wenn das Gerät 15 Stunden lang ununterbrochen läuft, ohne dass eine Taste oder die Fernbedienung betätigt wird, schaltet es sich automatisch ab. Beim erneuten Einschalten werden die letzten Einstellungen wiederhergestellt.
- Um diese Funktion zu deaktivieren, halten Sie die Tasten „Kühlen“ und „Zeit“ gleichzeitig 3 Sekunden lang gedrückt. Der Summer gibt einen Signalton ab, um die Deaktivierung zu bestätigen.
- Drücken Sie die beiden Tasten erneut für 3 Sekunden, um die automatische Abschaltung wieder zu aktivieren.

Auffüllen des Wassers:

- Um die Kühl- und Befeuchtungsfunktion zu aktivieren, füllen Sie Wasser in den Wassertank ein. Es gibt zwei Möglichkeiten zum Befüllen:
    1. Manuelles Befüllen: Verwenden Sie eine Gießkanne oder ein anderes Gefäß, um Wasser durch die obere Einfüllöffnung in den Tank zu gießen.
    2. Befüllen mit einem Schlauch: Schließen Sie einen Schlauch an die dafür vorgesehene Öffnung an, um den Wassertank bequem zu befüllen.

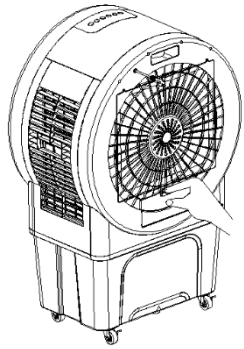

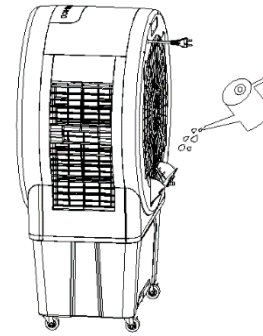

Befüllen mit einem Schlauch:

Verbinden Sie das Gerät mit einem Schlauch am Wasserhahn und öffnen Sie den Wasserhahn, um den Wassertank zu füllen. Der Wasserschlauch sollte einen Innendurchmesser von 13,6 mm haben.

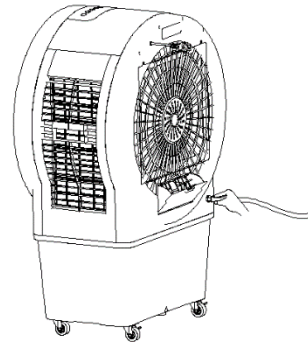

Manuelles Befüllen:

- Achten Sie während des Befüllens mit einer Gießkanne oder einem Gefäß auf die Wasserstandsanzeige im Wassertank.

Wichtige Hinweise:

- Achten Sie darauf, dass der Wasserstand weder über das maximale Niveau noch unter das minimale Niveau steigt.
- Verwenden Sie nur sauberes Leitungswasser.
- Hinweis: Ein leichter Geruch oder eine leichte Verfärbung des Wassers bei der ersten Benutzung sind normal und gesundheitlich unbedenklich.

Entleeren des Wassertanks:

- Um den Wassertank zu entleeren, ziehen Sie den Wasserstopfen am Boden des Tanks heraus, damit das Wasser abfließen kann.
- Sobald der Tank vollständig entleert ist, setzen Sie den Wasserstopfen wieder fest ein.

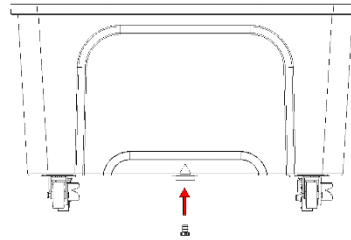

Reinigungshinweis

⚠ Verwenden Sie bei der Reinigung keine Chemikalien.

Schalten Sie die Stromversorgung aus und ziehen Sie den Netzstecker.

⚡ Bitte stellen Sie sicher, dass das Stromkabel vor dem Reinigen vom Stromnetz getrennt wird, da andernfalls die Gefahr eines elektrischen Schlags besteht.

Äußere Oberfläche reinigen:

- Wenn die Oberfläche staubig ist, wischen Sie sie mit einem weichen Tuch ab. Bei starker Verschmutzung verwenden Sie lauwarmes Wasser (unter 50 °C) und ein mildes Reinigungsmittel. Wischen Sie anschließend mit einem weichen Tuch trocken.
- Verwenden Sie keine aggressiven Reinigungsmittel wie Benzin oder Verdünner, da diese die Oberfläche beschädigen können.

Gehäuseoberfläche reinigen:

- Wischen Sie das Gehäuse mit einem feuchten Tuch ab, aber spülen Sie es niemals direkt mit Wasser ab.
- Verwenden Sie keine aggressiven Reinigungsmittel oder Lösungsmittel.
- Achten Sie darauf, dass der Netzstecker gezogen ist, bevor Sie das Gerät reinigen, um einen Stromschlag zu vermeiden.

Nach der Reinigung:

- Setzen Sie alle Teile, wie den Wassertank, wieder richtig zusammen.
- Schließen Sie das Gerät an und überprüfen Sie, ob es einwandfrei funktioniert.

Wartung

- Wenn Sie das Gerät längere Zeit nicht nutzen, ziehen Sie den Netzstecker, verpacken Sie es und schützen Sie es vor Staub.
- Stellen Sie sicher, dass alle Teile, insbesondere die Kühlmatte und der Wassertank, trocken sind, bevor Sie das Gerät verstauen.

Technische Daten

Technische Informationen	
Nennspannung	220 V- 240 V~
Frequenz	50 Hz
Nenneingangsleistung	250 W
Wassertank-Kapazität	52 L
Geschwindigkeitsstufen	3
Luftzirkulation	3175 m^3/Stunde
Produktabmessungen	778 x 494 x 1182 mm
Nettogewicht	20,8 kg
Kontaktadressen für weitere Informationen und Serviceline:	Schuss Horne Electronic GmbH Scheringgasse 3, A-1140 Wien Tel: +43 (1) 97 0 21 – 0 www.becool.at FB-Nr: 23697 4 t / FB-Gericht: Wien

BE COOL

GARANTIE

Mit diesem Qualitätsprodukt von BE COOL haben Sie eine Entscheidung für Innovation, Langlebigkeit und Zuverlässigkeit getroffen.

Für dieses BECOOL Gerät gewähren wir eine Garantiezeit von 2 Jahren ab Kaufdatum gültig in Österreich!
Sollten in diesem Zeitraum wider Erwarten dennoch Servicearbeiten an Ihrem Gerät notwendig sein, garantieren wir Ihnen hiermit eine kostenlose Reparatur (Ersatzteile und Arbeitszeit) oder (nach Ermessen der Firma Schuss) das Produkt auszutauschen. Sollten weder Reparatur noch Tausch aus wirtschaftlichen Gründen möglich sein, behalten wir uns das Recht vor, eine Zeitwertgutschrift zu erstellen.

Bitte wenden Sie sich im Falle von Klimageräten auf jeden Fall als ersten Schritt an die Kundenhotline (siehe Kleber am Gerät bzw. Titelseite Gebrauchsanweisung), bei Ventilatoren hierzu an Ihren Fachhändler oder direkt an uns. Wir weisen darauf hin, dass Reparaturarbeiten, die nicht durch die autorisierte Vertragswerkstätte in Österreich vorgenommen worden sind, die Gültigkeit dieser Garantie sofort beenden.
Von dieser Garantie nicht umfasst sind:

- Bei nicht Ordnungsgemäßer Verwendung übernehmen wir keine Folgeschäden
- Reparatur oder Tausch von Teilen aufgrund üblicher Verschleißerscheinungen
- Schäden aufgrund Nichtbeachtung der Bedienungsanleitung
- Geräte, die - auch nur teilweise - gewerblich genutzt werden
- durch äußeren Einfluss mechanisch beschädigte Geräte (Sturz, Stoß, Bruch, unsachgemäßer Gebrauch etc.) sowie Abnutzungserscheinungen ästhetischer Art.
- Geräte, die unsachgemäß behandelt wurden
- Geräte, die nicht von unserer autorisierten Servicewerkstätte geöffnet wurden.
- Schäden, die in Folge nicht ordnungsgemäß geschlossener Kondenswasserablassventile von Klimageräten oder nicht korrekt eingesetztem Wasserbehälter entstanden sind.
- Nicht erfüllte Konsumentenerwartungen.
- Schäden, die auf höhere Gewalt, Wasser, Blitzschlag, Überspannung zurückzuführen sind.
- Geräte, bei denen die Typenbezeichnung und/oder Seriennummer am Gerät geändert, gelöscht, unleserlich gemacht oder entfernt worden ist.
- Dienstleistungen außerhalb unserer Vertragswerkstätten, die Transportkosten zu einer Vertragswerkstatt oder an uns und retour sowie die damit verbundenen Risiken.

Wir weisen nachdrücklich darauf hin, dass innerhalb der Garantiezeit bei Bedienungsfehlern oder wenn kein Fehler festgestellt wurde ein Pauschalbetrag von € 60,- (indiziert Basis VPI 2010, Juni 2015) in Rechnung gestellt wird.
Durch die Erbringung einer Garantieleistung (Reparatur oder Austausch des Gerätes) wird die absolut Garantiedauer von 2 Jahren ab Kaufdatum nicht verlängert.
Die 2 Jahres Garantie gilt nur gegen Vorlage des Kaufbelegs (muss Name und Anschrift des Händlers sowie die vollständige Gerätebezeichnung enthalten) und des dazugehörigen Garantiezertifikats, auf dem die Gerätetype sowie die Seriennummer (am Karton und auf der Geräterück- bzw. Unterseite ersichtlich) zu vermerken sind! Ohne Vorlage des Garantiezertifikats gilt nur die gesetzliche Gewährleistung!
Wir weisen ausdrücklich darauf hin, dass die gesetzlichen Gewährleistungsrechte durch diese Garantie nicht berührt werden und unvermindert fortbestehen.
Eine Schadenersatzpflicht seitens Schuss Home Electronic GmbH sowie deren Erfüllungsgehilfen besteht nur bei Vorliegen grober Fahrlässigkeit oder Vorsatz. Ausgeschlossen ist jedenfalls die Haftung für entgangenen Gewinn, erwartete, aber nicht eingetretene Ersparnisse, Folgeschäden und Schäden aus Ansprüchen Dritte. Schäden an oder für aufgezeichnete Daten sind immer aus der Schadenersatzpflicht ausgenommen.

Herzliche Gratulation zu Ihrer Wahl. Wir wünschen Ihnen viel Freude mit Ihrem BE COOL Gerät!

ANSCHRIFT
Schuss Home Electronic GmbH
A-1140 Wien, Scheringgasse 3
Tel.: +43 (0)1/ 970 21

Typenbezeichnung: .....

Seriennummer: .....

Dieses Garantiezertifikat ist im Garantiefall gemeinsam mit dem Gerät der autorisierten Servicewerkstätte auszuhändigen.

BE COOL

MODE D'EMPLOI

Refroidisseur d'air
BC52ACP2501

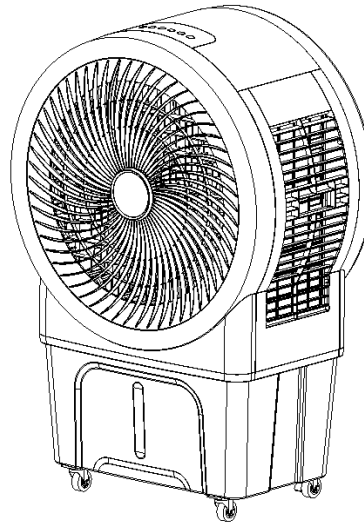

FÉLICITATIONS !
MERCI D'AVOIR CHOISI UN PRODUIT **BE COOL**
ONT DÉCIDÉ.

BE COOL

FR

Modes d'emploi actuels et autres langues

Téléchargez les modes d'emploi actuels dans différentes langues en cliquant sur le lien www.becool.at/downloads ou en scannant le code QR illustré. Suivez les instructions sur le site web.

VEUILLEZ LIRE ATTENTIVEMENT LE MODE D'EMPLOI AVANT DE COMMENCER L'INSTALLATION, L'UTILISATION OU L'ENTRETIEN. PROTÉGEZ-VOUS ET PROTÉGEZ LES AUTRES EN RESPECTANT LES CONSIGNES DE SÉCURITÉ. LE NON-RESPECT DES INSTRUCTIONS POURRAIT ENTRAÎNER DES DOMMAGES CORPORELS ET/OU MATÉRIELS ET/OU LA PERTE DU DROIT À LA GARANTIE !

INFORMATIONS IMPORTANTES SUR LA SÉCURITÉ, L'EMPLACEMENT ET LE RACCORDEMENT ÉLECTRIQUE



Utilisation prévue

L'échangeur d'air est conçu exclusivement pour la ventilation de locaux secs.
N'utilisez le refroidisseur d'air que de la manière décrite dans ce mode d'emploi.

ATTENTION !!
Cet appareil a une très forte évaporation d'eau. N'utilisez pas l'appareil dans des pièces d'habitation fermées.

Afin d'éviter tout risque d'erreur de manipulation et de mieux utiliser l'appareil, veuillez lire le mode d'emploi avant de l'utiliser.

1. L'appareil est uniquement destiné à un usage domestique et à l'intérieur.
2. Lorsque vous utilisez cet appareil, vous devez utiliser une prise de courant qualifiée qui a été testée et qui répond aux exigences. Veuillez vérifier la tension utilisée lorsque vous déplacez l'appareil.
3. Cet appareil n'est pas destiné à être utilisé par des personnes (y compris des enfants) dont les capacités physiques, sensorielles ou mentales sont réduites ou qui manquent d'expérience et de connaissances, à moins qu'elles ne soient surveillées par une personne responsable de leur sécurité ou qu'elles n'aient reçu de celle-ci des instructions sur la manière d'utiliser l'appareil. Les enfants doivent être surveillés afin de s'assurer qu'ils ne jouent pas avec l'appareil.
4. Cet appareil peut être utilisé par des enfants âgés de 8 ans et plus, ainsi que par des personnes dont les capacités physiques, sensorielles ou mentales sont réduites ou qui manquent d'expérience et de

connaissances, à condition qu'elles soient surveillées ou qu'elles aient reçu des instructions concernant l'utilisation sûre de l'appareil et qu'elles comprennent les risques qui en résultent. Les enfants ne doivent pas jouer avec l'appareil. Le nettoyage et l'entretien ne doivent pas être effectués par des enfants sans surveillance.

5. Si le cordon d'alimentation est endommagé, il doit être remplacé par le fabricant, son service après-vente ou des personnes de qualification similaire afin d'éviter tout danger.
6. Débranchez la fiche d'alimentation pendant le remplissage et le nettoyage.
7. Ne touchez pas la fiche du cordon d'alimentation avec les mains mouillées, il y a un risque de choc électrique.
8. Ne tirez pas sur le cordon d'alimentation lorsque vous le débranchez.
9. Ne pliez pas le cordon d'alimentation et ne placez pas d'objets lourds dessus.
10. Il est strictement interdit d'introduire des corps étrangers tels que des bâtonnets en bois ou en métal dans l'entrée et la sortie d'air, car cela peut entraîner des fuites, des courts-circuits et d'éventuels dommages au produit.
11. Ne vaporisez pas de pesticides ou de sprays inflammables à proximité du produit, car ils pourraient l'endommager.
12. Évitez de diriger la sortie d'air de l'appareil directement vers les enfants pendant une période prolongée, car cela pourrait les rendre malades ou nuire à leur santé.
13. Lors de l'utilisation, assurez-vous que la fiche du cordon d'alimentation ne contient pas de corps

étrangers et insérez la fiche à fond.

14. Manipulation inhabituelle. Si le produit émet une odeur étrange et des bruits inhabituels pendant son utilisation, veuillez cesser immédiatement de l'utiliser et le débrancher.
15. Si vous avez versé de l'eau dans l'appareil, ne le renversez pas et ne le cognez pas lorsque vous le placez ou le déplacez afin d'éviter les éclaboussures. Si le produit a été déversé et qu'il y a de l'eau dans l'appareil, débranchez immédiatement le cordon d'alimentation et attendez 24 heures qu'il sèche avant de le remettre en marche.
16. Le niveau d'eau dans le réservoir d'eau ne doit pas dépasser la ligne de niveau d'eau maximale.
17. Si le réservoir d'eau de l'appareil est plein d'eau, ne saisissez pas la poignée pour soulever l'ensemble de la machine, car cela ferait déborder l'eau du réservoir d'eau. Vous pouvez uniquement appuyer sur la poignée pour déplacer la machine et ce n'est que lorsqu'il est confirmé qu'il n'y a pas ou très peu d'eau dans le réservoir d'eau que vous pouvez saisir la poignée pour déplacer la machine. Soulevez l'ensemble de la machine.
18. En cas d'humidification de l'air, il est strictement interdit de démonter et de monter le filet du filtre à air et le support du rideau humide, sous peine de voir des gouttes d'eau gicler de la sortie d'air.
19. Si vous quittez l'appareil ou si vous ne l'utilisez pas pendant une longue période, vous devez l'éteindre et le débrancher de la prise de courant.
20. Si le produit est défectueux, veuillez le renvoyer à l'atelier de réparation ou avertir le service après-vente

et ne pas démonter ou remplacer les pièces sans autorisation. Un démontage ou une modification arbitraire compromet la sécurité du produit.

21. AVERTISSEMENT : Risque de brûlure par des produits chimiques. Gardez les piles hors de portée des enfants.
22. Ne pas avaler la pile, risque de brûlure chimique.
23. Ce produit contient une pile bouton. Si la pile bouton est avalée, elle peut causer de graves brûlures internes en seulement 2 heures.
24. Si le compartiment à piles ne peut pas être fermé en toute sécurité, cessez d'utiliser le produit et tenez-le hors de portée des enfants.
25. Si vous pensez que des piles ont pu être avalées ou pénétrer dans une partie du corps, consultez immédiatement un médecin.
26. Les piles contiennent des substances dangereuses pour l'environnement ; elles doivent être retirées de l'appareil avant sa mise au rebut et éliminées en toute sécurité.
27. Notez qu'un taux d'humidité élevé peut favoriser la croissance d'organismes biologiques dans l'environnement.
28. Veillez à ce que la zone autour de l'humidificateur ne soit pas humide ou mouillée. Si la puissance de l'humidificateur ne peut pas être réduite, utilisez l'humidificateur par intermittence. Veillez à ne pas mouiller les matériaux absorbants tels que les tapis, les rideaux, les voilages ou les nappes.
29. Ne laissez jamais d'eau dans le récipient lorsque l'appareil n'est pas utilisé.
30. Videz et nettoyez l'humidificateur avant de le ranger.

Nettoyez l'humidificateur avant de l'utiliser à nouveau.

Recyclage, élimination, déclaration de conformité

	***RECYCLING*** Les matériaux d'emballage peuvent être recyclés. Il est donc recommandé de les jeter avec les déchets triés.
	***ÉLIMINATION*** Le symbole "poubelle barrée" exige l'élimination séparée des déchets d'équipements électriques et électroniques (DEEE). Les appareils électriques et électroniques peuvent contenir des substances dangereuses et polluantes. Ne les jetez donc pas avec les déchets résiduels non triés, mais dans un point de collecte désigné pour les appareils électriques et électroniques usagés. Vous contribuerez ainsi à la protection des ressources et de l'environnement. Pour plus d'informations, veuillez contacter votre revendeur ou les autorités locales. Directive 2012/19/UE
	***ÉLIMINATION DES PILES*** Conformément à l'ordonnance légale actuelle sur les piles, les accumulateurs et les déchets apparentés, le symbole de la poubelle barrée sur la pile indique qu'il est interdit de jeter les piles usagées avec les ordures ménagères. Les piles et les accumulateurs contiennent des substances très nocives pour l'environnement. L'utilisateur est tenu de se débarrasser des piles usagées dans les points de collecte de la commune ou dans les conteneurs prévus à cet effet. Ce service est gratuit. De cette manière, les exigences légales sont respectées et l'environnement est préservé. Ce modèle est équipé de piles de type : CR2032.
	**DÉCLARATION DE CONFORMITÉ** Par la présente, nous confirmons que cet article est conforme aux exigences, prescriptions et directives fondamentales de l'UE. Vous pouvez consulter à tout moment la déclaration de conformité détaillée en cliquant sur le lien suivant : **https://www.schuss-home.at/downloads**

Sous réserve d'erreurs et de modifications techniques.

CONTENU DE LA LIVRAISON

Dans la livraison du refroidisseur BE COOL, vous recevez :

- 1× refroidisseur d'air
- 1× télécommande
- 1× mode d'emploi
- 4× roulettes

DESCRIPTION DE L'APPAREIL

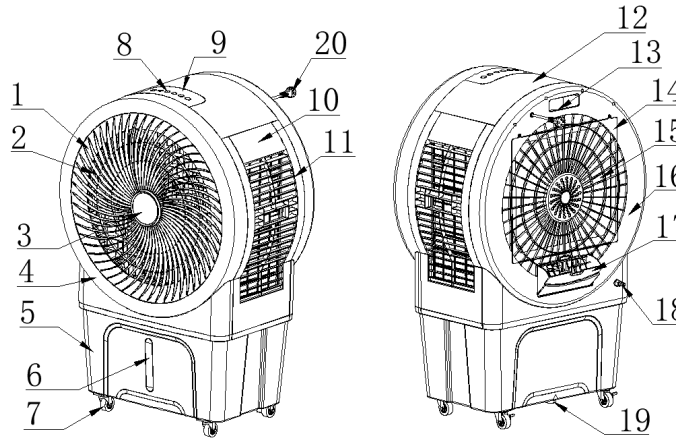

1) Sortie d'air	2) Pale de rotor	3) Affichage
4) Boîtier avant	5) Réservoir d'eau	6) Indicateur de niveau d'eau
7) Galets de roulement	8) Boutons de commande	9) Panneau de commande
10) Couvercle latéral du filtre	11) Boîtier latéral	12) Boîtier supérieur
13) Rangement pour la télécommande	14) Grille de protection arrière	15) Filtre
16) Boîtier arrière	17) Puits de remplissage d'eau	18) Raccordement à l'eau
19) Bouchon de sortie d'eau	20) Câble d'alimentation	

Indicateurs et éléments de commande

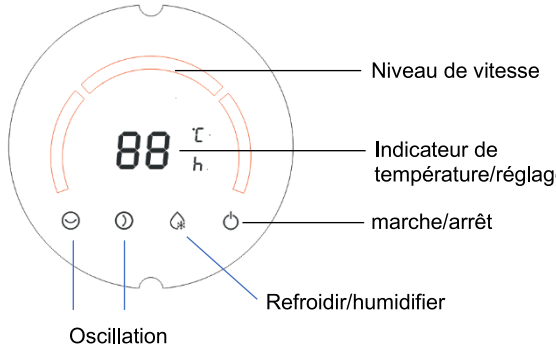

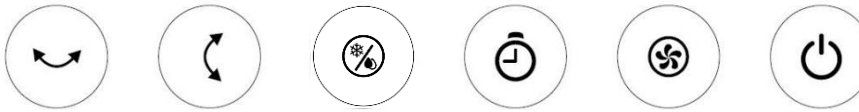

	Bouton marche/arrêt		Bouton de refroidissement et d'humidification
	Bouton de vitesse (HI/MID/LOW)		Bouton d'oscillation (gauche - droite)
	bouton de minuterie (1 - 12 heures)		Bouton d'oscillation (haut - bas)

Télécommande

Préparer la télécommande - Insérer ou remplacer la pile
Veuillez suivre les instructions suivantes :

Première exploitation :
Pour la première utilisation de la télécommande, veuillez retirer la protection en plastique du compartiment à piles au dos de la télécommande.

Changer la pile :

- Dévissez le support de pile comme indiqué sur l'illustration au dos de la télécommande et retirez la pile usagée du support :

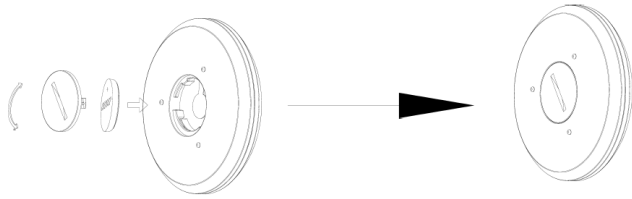

- Insérez maintenant une nouvelle pile CR2032 en faisant toujours attention aux marques de polarité (+/-) sur la pile et le support de pile. Lors de l'insertion de la batterie, le côté avec + et CR2032 doit être orienté vers le haut.

- Revisser ensuite complètement le support de pile dans la télécommande.

Utilisation correcte de la télécommande

Dirigez la télécommande directement vers l'appareil, à l'avant de celui-ci, en veillant à ce qu'aucun obstacle ne se trouve entre la télécommande et l'appareil.

	MARCHE/ARRÊT		Niveaux de vitesse
	Oscillation Gauche, droite		Oscillation haut, bas
	Bouton de refroidissement et d'humidification		Minuteur

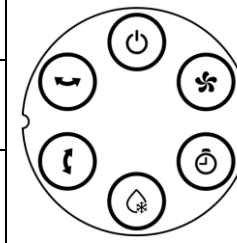

Mise en service

Retirez le produit de son emballage et assurez-vous que les freins des roulettes sont bloqués avant d'utiliser l'appareil.

Branchez le câble d'alimentation. Dans un premier temps, tous les indicateurs restent éteints et l'appareil est en mode veille. Après la mise sous tension, un double signal sonore retentit et l'appareil passe en mode veille.

Utilisation et fonctions

1. bouton "marche/arrêt

En mode veille, appuyez sur le bouton "marche/arrêt" pour mettre l'appareil en marche. Le témoin de faible vitesse s'allume et l'appareil démarre en mode opérationnel.
Pour remettre l'appareil en mode veille, appuyez à nouveau sur la touche "Marche/Arrêt". Le ventilateur s'arrête alors et l'appareil passe en mode veille.
Lors de la remise en marche, l'état de travail avant l'extinction est rétabli.
Lorsque l'appareil est éteint, seuls le bouton marche/arrêt et le bouton de la minuterie sont disponibles.
Si l'appareil est interrompu par une panne de courant pendant son fonctionnement, il rétablit automatiquement les dernières fonctions et le dernier mode de fonctionnement réglés dès que l'alimentation électrique est rétablie.

2. bouton "vitesse".

Lorsque vous allumez l'appareil, le voyant de vitesse de vent faible s'allume. En appuyant sur ce bouton, vous pouvez régler la vitesse de l'air dans l'ordre suivant : faible → moyenne → élevée → faible → moyenne ... et ainsi de suite.

L'affichage sur l'écran indique comme suit :

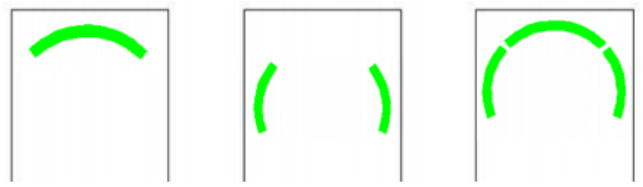

Faible Moyens Haute

3. bouton "TIMER

En mode de fonctionnement, le bouton de la minuterie permet de régler la durée de fonctionnement sur une période comprise entre 0 et 12 heures. Lorsque l'appareil est en mode veille, le même bouton fait office de minuterie de mise en marche, qui permet de définir l'heure de mise en marche automatique dans une plage de 12 à 0 heures.

Fonction de minuterie :

- Appuyer sur la touche "TIME" pour régler la durée de fonctionnement par paliers de 1 heure : 0H → 1H → 2H → ... → 12H → 0H etc.

- Après le réglage de la minuterie, l'écran affiche en alternance la température ambiante et le temps restant si aucune touche n'est actionnée dans les 5 secondes ou si une touche autre que la touche "TIME" est actionnée.

- Si "0" s'affiche, cela signifie qu'aucune minuterie n'a été réglée. Dans ce cas, l'écran affiche automatiquement la température ambiante actuelle après 5 secondes.

- Si aucune minuterie n'est réglée, l'écran affiche en permanence la température ambiante actuelle et l'unité "°C/°F" s'allume. La plage d'affichage va de -9°C à 40°C (10°F à 99°F). Si la température est inférieure à -9°C (10°F), "LO" s'affiche ; si elle est supérieure à 40°C (99°F), "HI" apparaît. Si la minuterie est active, l'affichage alterne toutes les 5 secondes entre la température ambiante et le temps restant.

Fonction de minuterie de mise en marche :

- En mode veille, appuyez sur le bouton "TIMER" pour activer le réglage de l'heure. L'affichage se met à clignoter toutes les 0,5 secondes. Utilisez la touche "TIMER" pour régler l'heure de mise en marche par paliers de 1 heure comme suit : 12H → 11H → 10H → ... → 1H → 0H → 12H etc.

- Si vous maintenez le bouton "TIMER" enfoncé pendant plus de 3 secondes, la fonction de minuterie de mise en marche est désactivée.

- Si le temps de mise en marche est réglé sur "0", la minuterie de mise en marche est désactivée et le système passe automatiquement en mode veille après 5 secondes. Dès que la minuterie est réglée, l'affichage cesse de clignoter et commence le compte à rebours. Pendant ce temps, seul le temps restant est affiché, mais pas la température ambiante. Si vous appuyez sur la touche marche/arrêt pendant le réglage de la minuterie ou la durée de fonctionnement, le système démarre avec les paramètres actuels et l'heure de mise en marche prévue n'est pas enregistrée.

- Lors de la première mise en marche, l'appareil démarre dans le mode de fonctionnement prédéfini.

- Si la minuterie de mise en marche est activée après une mise hors tension normale (sans coupure de courant), l'appareil démarre dans le dernier mode utilisé. Par exemple, si le mode de refroidissement était activé lors de la dernière mise hors tension, ce mode sera également utilisé lors de la remise sous tension.
  (**Remarque :** les réglages de la minuterie effectués avant la dernière extinction ne sont pas enregistrés).

- Lorsque l'on appuie sur le bouton de la minuterie, l'indicateur de fonction correspondant clignote. Exemple : Si la vitesse élevée du vent et le mode de refroidissement ont été utilisés lors du dernier arrêt, le voyant de la minuterie est allumé en permanence et les voyants de vitesse élevée et de refroidissement clignotent. Dès que la minuterie est activée, la pompe à eau se met automatiquement en marche. Après 5 secondes de fonctionnement, le système vérifie s'il y a de l'eau dans le réservoir. Si un manque d'eau est constaté pendant 5 secondes, la pompe s'arrête et une alarme sonore retentit pendant 10 secondes.

- Lorsque l'on appuie sur le bouton de la minuterie de mise en marche/arrêt, l'indicateur de la fonction qui sera activée après la mise en marche clignote. L'utilisateur peut alors sélectionner le mode souhaité, par

exemple passer d'une vitesse de vent élevée à une vitesse de vent faible ou activer le mode de refroidissement. La minuterie d'arrêt ne peut pas être enregistrée ou utilisée. (La fonction réglée clignote si aucune touche n'est actionnée dans les 3 secondes ou immédiatement si une autre touche est utilisée).

- Le réglage de la minuterie peut varier de ±3 % par rapport à l'heure programmée.

4. touche "refroidissement/humidification

En mode de fonctionnement, vous pouvez activer ou désactiver la pompe à eau de l'appareil en appuyant sur le bouton "COOLER/HUMIDIFIER".

5. bouton "haut/bas oscillation" :

En mode opérationnel, vous pouvez activer ou désactiver la fonction d'oscillation verticale en appuyant sur la touche "oscillation haut/bas".

6. bouton "Oscillation gauche/droite" :

En mode de fonctionnement, vous pouvez activer ou désactiver la fonction d'oscillation horizontale en appuyant sur le bouton "Oscillation gauche/droite".

Fonctions de protection

Protection contre la marche à sec :

- Lorsque le mode refroidissement est activé, l'appareil vérifie après 5 secondes de fonctionnement de la pompe à eau s'il y a suffisamment d'eau dans le réservoir d'eau.
- Si un manque d'eau est détecté (mécanisme de protection activé), la pompe s'arrête automatiquement et le buzzer émet 10 signaux d'alarme.

Fonction de récupération en cas de panne de courant :

- Lorsqu'il est allumé, l'appareil émet 10 bips (une fois par seconde) après une panne de courant, dès que le courant est rétabli. Pendant ce temps, aucun indicateur ne s'allume et l'appareil ne réagit pas. Après 30 secondes, le dernier état de fonctionnement utilisé est automatiquement rétabli (y compris toutes les fonctions et la fonction de protection à long

terme).

- Si vous appuyez sur le bouton marche/arrêt pendant le temps de restauration, le dernier état de fonctionnement est immédiatement réactivé.

- Le compte à rebours pour les fonctions de minuterie ou de démarrage différé est également enregistré. Le temps de coupure de courant est alors ignoré tant que la coupure de courant ne dure pas plus de 5 minutes.

- **Remarque :** après une mise hors tension normale, la fonction de récupération en cas de panne de courant n'est pas active et l'appareil redémarre en mode standard.

Fonction d'arrêt automatique :

- Si l'appareil fonctionne sans interruption pendant 15 heures sans qu'aucune touche ou la télécommande ne soit actionnée, il s'éteint automatiquement. Lorsqu'il est remis en marche, les derniers réglages sont rétablis.
- Pour désactiver cette fonction, maintenez simultanément les touches "Refroidissement" et "Temps" enfoncées pendant 3 secondes. Le buzzer émet un signal sonore pour confirmer la désactivation.
- Appuyez à nouveau sur les deux boutons pendant 3 secondes pour réactiver la mise hors tension automatique.

Remplir l'eau :

- Pour activer les fonctions de refroidissement et d'humidification, remplissez le réservoir d'eau. Il y a deux façons de le remplir :
    1. Remplissage manuel : Utilisez un arrosoir ou un autre récipient pour verser de l'eau dans le réservoir par l'orifice de remplissage supérieur.
    2. Remplissage avec un tuyau : raccordez un tuyau à l'ouverture prévue à cet effet pour remplir facilement le réservoir d'eau.

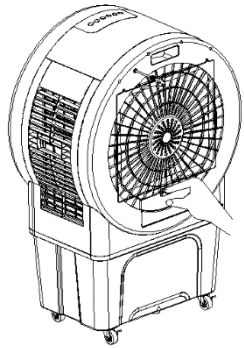

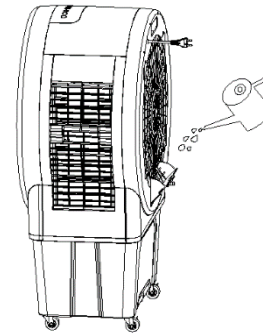

Remplissage avec un tuyau :

Raccordez l'appareil à un tuyau au robinet et ouvrez le robinet pour remplir le réservoir d'eau. Le tuyau d'eau doit avoir un diamètre intérieur de 13,6 mm.

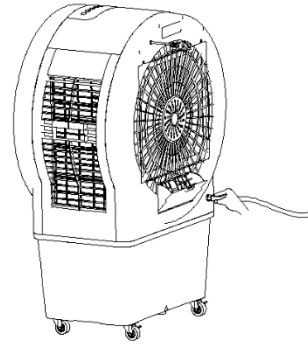

Remplissage manuel :

- Pendant le remplissage avec un arrosoir ou un récipient, surveillez l'indicateur de niveau d'eau dans le réservoir d'eau.

Remarques importantes :

- Veillez à ce que le niveau d'eau ne dépasse ni le niveau maximal ni le niveau minimal.
- N'utilisez que de l'eau propre du robinet.
- Remarque : une légère odeur ou une légère coloration de l'eau lors de la première utilisation sont normales et ne présentent aucun risque

pour la santé.

Vider le réservoir d'eau :

- Pour vider le réservoir d'eau, retirez le bouchon d'eau situé au fond du réservoir afin que l'eau puisse s'écouler.
- Dès que le réservoir est complètement vide, replacez le bouchon d'eau en le serrant bien.

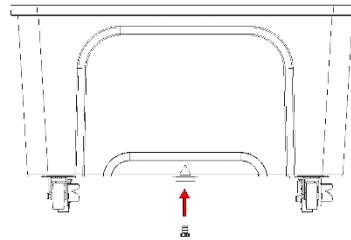

Conseils de nettoyage

⚠ N'utilisez pas de produits chimiques lors du nettoyage.

Mettez l'appareil hors tension et débranchez la fiche d'alimentation.

⚡ Veuillez vous assurer que le câble d'alimentation est débranché avant de le nettoyer, sinon il y a un risque de choc électrique.

Nettoyer la surface extérieure :

- Si la surface est poussiéreuse, essuyez-la avec un chiffon doux. Si la surface est très sale, utilisez de l'eau tiède (moins de 50 °C) et un détergent doux. Essuyez ensuite avec un chiffon doux.
- N'utilisez pas de produits de nettoyage agressifs comme de l'essence ou des diluants, car ils peuvent endommager la surface.

Nettoyer la surface du boîtier :

- Essuyez le boîtier avec un chiffon humide, mais ne le rincez jamais directement à l'eau.

- N'utilisez pas de produits de nettoyage agressifs ou de solvants.
- Veillez à ce que la fiche d'alimentation soit débranchée avant de nettoyer l'appareil afin d'éviter tout choc électrique.

Après le nettoyage :

- Réassemblez correctement toutes les pièces, comme le réservoir d'eau.
- Branchez l'appareil et vérifiez qu'il fonctionne correctement.

Entretien

- Si vous n'utilisez pas l'appareil pendant une longue période, débranchez-le, emballez-le et protégez-le de la poussière.
- Assurez-vous que toutes les pièces, en particulier le tapis de refroidissement et le réservoir d'eau, sont sèches avant de ranger l'appareil.

Données techniques

Informations techniques	
Tension nominale	220 V- 240 V~
Fréquence	50 Hz
Puissance nominale d'entrée	250 W
Capacité du réservoir d'eau	52 L
Niveaux de vitesse	3
Circulation de l'air	3175 m^3/heure
Dimensions du produit	778 x 494 x 1182 mm
Poids net	20,8 kg
Adresses de contact pour de plus amples informations et ligne de service :	Schuss Horne Electronic GmbH Scheringgasse 3, A-1140 Vienne Tél. : +43 (1) 97 0 21 - 0 www.becool.at N° FB : 23697 4 t / Tribunal FB : Vienne

BE COOL

GARANTIE

Avec ce produit de qualité BE COOL, vous avez fait le choix de l'innovation, de la durabilité et de la fiabilité.

Pour cet appareil BECOOL, nous accordons une garantie de 2 ans à partir de la date d'achat, valable en Autriche ! Si, contre toute attente, des travaux de service devaient être effectués sur votre appareil pendant cette période, nous vous garantissons par la présente une réparation gratuite (pièces et main d'œuvre) ou (à la discrétion de la société Schuss) un échange du produit. Si ni la réparation ni l'échange ne sont possibles pour des raisons économiques, nous nous réservons le droit d'établir un crédit de valeur vénale.

Dans le cas des climatiseurs, veuillez vous adresser dans un premier temps à la hotline clients (voir l'autocollant sur l'appareil ou la page de garde du mode d'emploi) ; pour les ventilateurs, veuillez vous adresser à votre revendeur ou directement à nous. Nous attirons votre attention sur le fait que les travaux de réparation qui n'ont pas été effectués par l'atelier agréé en Autriche mettent immédiatement fin à la validité de cette garantie.
Ne sont pas couverts par cette garantie

- Nous ne prenons pas en charge les dommages consécutifs à une utilisation non conforme.
- Réparation ou remplacement de pièces en raison d'une usure normale
- les dommages dus au non-respect du mode d'emploi
- les appareils utilisés, même partiellement, à des fins professionnelles
- les appareils endommagés mécaniquement par une influence extérieure (chute, choc, casse, utilisation non conforme, etc.) ainsi que les signes d'usure de nature esthétique.
- les appareils qui ont été traités de manière inappropriée
- les appareils qui n'ont pas été ouverts par notre atelier de service agréé
- les dommages résultant de la mauvaise fermeture des vannes d'évacuation de l'eau de condensation des climatiseurs ou de l'utilisation incorrecte du réservoir d'eau.
- Attentes des consommateurs non satisfaites.
- les dommages dus à des cas de force majeure, à l'eau, à la foudre, à des surtensions
- les appareils dont la désignation du type et/ou le numéro de série ont été modifiés, effacés, rendus illisibles ou supprimés sur l'appareil.
- les services fournis en dehors de nos ateliers agréés, les frais de transport vers un atelier agréé ou vers nous et inversement, ainsi que les risques qui y sont liés.

Nous insistons sur le fait que pendant la période de garantie, en cas d'erreur d'utilisation ou si aucune erreur n'a été constatée, un montant forfaitaire de 60 € (indexé sur la base de l'IPC 2010, juin 2015) sera facturé.
La fourniture d'une prestation de garantie (réparation ou remplacement de l'appareil) ne prolonge pas la durée absolue de la garantie de 2 ans à compter de la date d'achat.
La garantie de 2 ans n'est valable que sur présentation du justificatif d'achat (doit contenir le nom et l'adresse du revendeur ainsi que la désignation complète de l'appareil) et du certificat de garantie correspondant, sur lequel doivent figurer le type d'appareil ainsi que le numéro de série (visible sur le carton et à l'arrière ou en dessous de l'appareil) ! Sans présentation du certificat de garantie, seule la garantie légale est valable !
Nous attirons expressément votre attention sur le fait que les droits de garantie légaux ne sont pas affectés par cette garantie et restent inchangés.
Schuss Home Electronic GmbH et ses auxiliaires d'exécution ne sont tenus de verser des dommages et intérêts qu'en cas de négligence grave ou de faute intentionnelle. La responsabilité pour un manque à gagner, des économies attendues mais non réalisées, des dommages consécutifs et des dommages résultant de revendications de tiers est en tout cas exclue. Les dommages causés aux données enregistrées ou à celles-ci sont toujours exclus de l'obligation de verser des dommages et intérêts.

Nous vous félicitons pour votre choix. Nous vous souhaitons beaucoup de plaisir avec votre appareil BE COOL !

ANSCRIPTION
Schuss Home Electronic GmbH
A-1140 Vienne, Scheringgasse 3
Tél. : +43 (0)1/ 970 21

Désignation du type : .....

Numéro de série : .....

En cas de recours à la garantie, ce certificat de garantie doit être remis avec l'appareil au centre de service agréé.

BE COOL

ISTRUZIONI PER L'USO

Raffreddatore d'aria
BC52ACP2501

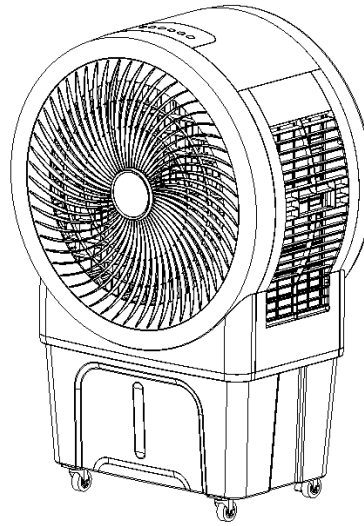

CONGRATULAZIONI!
GRAZIE PER AVER SCELTO UN PRODOTTO **BE COOL**
HANNO DECISO.

BE COOL

IT

Istruzioni per l'uso attuali e altre lingue

Scaricare le istruzioni per l'uso più recenti in varie lingue tramite il link www.becool.at/downloads o scansionare il codice QR indicato. Seguire le istruzioni del sito web.

LEGGERE ATTENTAMENTE LE ISTRUZIONI PER L'USO PRIMA DI INIZIARE L'INSTALLAZIONE, IL FUNZIONAMENTO O LA MANUTENZIONE. PROTEGGERE SE STESSI E GLI ALTRI SEGUENDO LE ISTRUZIONI DI SICUREZZA. LA MANCATA OSSERVANZA DELLE ISTRUZIONI PUÒ CAUSARE LESIONI PERSONALI E/O DANNI MATERIALI E/O INVALIDARE LA GARANZIA!

INFORMAZIONI IMPORTANTI SULLA SICUREZZA, L'UBICAZIONE E IL COLLEGAMENTO ELETTRICO



Uso previsto

Il raffreddatore d'aria è progettato esclusivamente per la ventilazione di ambienti asciutti.
Utilizzare il raffreddatore ad aria solo come descritto nelle presenti istruzioni per l'uso.

ATTENZIONE!!!
Questo apparecchio ha una forte evaporazione dell'acqua. Non utilizzare l'apparecchio in ambienti chiusi.

Per evitare il rischio di errori di funzionamento e per utilizzare al meglio l'apparecchio, leggere le istruzioni per l'uso prima dell'uso.

1. L'apparecchio è destinato esclusivamente all'uso domestico e interno.
2. Quando si utilizza questo apparecchio, è necessario utilizzare una presa di corrente qualificata, testata e conforme ai requisiti. Verificare il voltaggio utilizzato quando si sposta l'apparecchio.
3. Questo apparecchio non è destinato all'uso da parte di persone (compresi i bambini) con ridotte capacità fisiche, sensoriali o mentali, o con mancanza di esperienza e conoscenza, a meno che non siano state sottoposte a supervisione o istruzioni sull'uso dell'apparecchio da parte di una persona responsabile della loro sicurezza. I bambini devono essere sorvegliati per evitare che giochino con l'apparecchio.
4. Questo apparecchio può essere utilizzato da bambini a partire dagli 8 anni di età e da persone con ridotte capacità fisiche, sensoriali o mentali o con mancanza di esperienza e conoscenza, a condizione che abbiano ricevuto supervisione o istruzioni per l'uso

dell'apparecchio in modo sicuro e che comprendano i pericoli connessi. I bambini non devono giocare con l'apparecchio. I lavori di pulizia e manutenzione non devono essere eseguiti dai bambini senza supervisione.

5. Se il cavo di rete è danneggiato, deve essere sostituito dal produttore, dal suo servizio clienti o da persone analogamente qualificate, per evitare un pericolo.
6. Scollegare la spina di alimentazione durante il riempimento e la pulizia.
7. Non toccare la spina del cavo di rete con le mani bagnate per evitare il rischio di scosse elettriche.
8. Non tirare il cavo quando si scollega il cavo di alimentazione.
9. Non piegare il cavo di alimentazione e non appoggiarvi sopra oggetti pesanti.
10. È assolutamente vietato inserire oggetti estranei, come bastoncini di legno o di metallo, nell'ingresso e nell'uscita dell'aria, poiché ciò può causare perdite, cortocircuiti e possibili danni al prodotto.
11. Non spruzzare pesticidi e spray infiammabili in prossimità del prodotto, perché potrebbero danneggiarlo.
12. Evitare di puntare l'uscita dell'aria dell'apparecchio direttamente verso i bambini per lunghi periodi di tempo, poiché ciò potrebbe farli ammalare o compromettere la loro salute.
13. Quando si utilizza il dispositivo, assicurarsi che la spina del cavo di alimentazione sia priva di oggetti estranei e che la spina sia completamente inserita.
14. Manipolazione insolita. Se durante l'uso il prodotto emette un odore strano e rumori insoliti, interrompere

immediatamente l'uso e scollegare la spina di rete.

15. Se è stata versata dell'acqua nell'apparecchio, non rovesciarlo o urtarlo quando lo si monta o lo si sposta per evitare schizzi. Se il prodotto è stato rovesciato e c'è dell'acqua nell'apparecchio, staccare immediatamente la spina e attendere 24 ore affinché si asciughi prima di riaccenderlo.
16. Il livello dell'acqua nel serbatoio non deve superare la linea di massimo livello dell'acqua.
17. Se il serbatoio dell'acqua dell'apparecchio è pieno d'acqua, non afferrare la maniglia per sollevare l'intera macchina, altrimenti l'acqua nel serbatoio dell'acqua traboccherà. Per spostare l'apparecchio è sufficiente premere la maniglia e solo quando si conferma che l'acqua nel serbatoio è assente o molto ridotta è possibile afferrare la maniglia per spostare l'apparecchio. Sollevare l'intera macchina.
18. Durante l'umidificazione dell'aria, è severamente vietato smontare e montare la rete del filtro dell'aria e il supporto della tenda umida, altrimenti le gocce d'acqua spruzzeranno fuori dall'uscita dell'aria.
19. Se si lascia l'apparecchio o non lo si utilizza per un periodo prolungato, è necessario spegnerlo e scollegare la spina dalla presa di corrente.
20. Se il prodotto è difettoso, inviarlo al centro di riparazione o informare il servizio clienti e non smontare o sostituire le parti senza autorizzazione. Lo smontaggio o la modifica arbitrari mettono a rischio la sicurezza del prodotto.
21. AVVERTENZA: rischio di ustioni dovute a sostanze chimiche. Tenere le batterie lontano dalla portata dei bambini.

22. Non ingerire la batteria, per evitare il rischio di ustioni chimiche.
23. Questo prodotto contiene una batteria a bottone. Se la batteria a bottone viene ingerita, può provocare gravi ustioni interne in sole 2 ore.
24. Se non è possibile chiudere saldamente il vano batterie, interrompere l'uso del prodotto e tenerlo lontano dalla portata dei bambini.
25. Se si pensa che le batterie possano essere state ingerite o siano entrate in qualsiasi parte del corpo, consultare immediatamente un medico.
26. Le batterie contengono sostanze pericolose per l'ambiente; devono essere rimosse dall'apparecchio e smaltite in modo sicuro prima della rottamazione.
27. Si noti che un'umidità elevata può favorire la crescita di organismi biologici nell'ambiente.
28. Assicurarsi che l'area intorno all'umidificatore non diventi umida o bagnata. Se non è possibile ridurre la potenza dell'umidificatore, utilizzarlo a intermittenza. Assicurarsi che non si inumidiscano materiali assorbenti come tappeti, tende, tendaggi o tovaglie.
29. Non lasciare mai l'acqua nel contenitore quando l'apparecchio non è in uso.
30. Svuotare e pulire l'umidificatore prima di riporlo. Pulire l'umidificatore prima dell'uso successivo.

Riciclaggio, smaltimento, dichiarazione di conformità

	***RICICLO*** I materiali di imballaggio possono essere riciclati. Si raccomanda pertanto di smaltirli nella raccolta differenziata.
	***SMALTIMENTO*** Il simbolo del "cassonetto barrato" richiede lo smaltimento separato dei rifiuti di apparecchiature elettriche ed elettroniche (RAEE). Le apparecchiature elettriche ed elettroniche possono contenere sostanze pericolose e nocive per l'ambiente. Pertanto, non smaltirle nei rifiuti residui non differenziati, ma in un punto di raccolta designato per i rifiuti di apparecchiature elettriche ed elettroniche. In questo modo si contribuisce a proteggere le risorse e l'ambiente. Per ulteriori informazioni, contattare il rivenditore o le autorità locali. Direttiva 2012/19/UE
	***SMALTIMENTO DELLE BATTERIE*** In conformità alla legislazione vigente in materia di pile, accumulatori e rifiuti correlati, il simbolo del cestino barrato sulla batteria indica che è vietato smaltire le pile usate nei rifiuti domestici. Le pile e gli accumulatori contengono sostanze altamente inquinanti. L'utente è tenuto a smaltire le pile usate presso i punti di raccolta del comune o negli appositi contenitori. Il servizio è gratuito. In questo modo si rispettano i requisiti di legge e si protegge l'ambiente. Questo modello è dotato di batterie di tipo: CR2032.
	**DICHIARAZIONE DI CONFORMITÀ** Con la presente confermiamo che questo prodotto è conforme ai requisiti essenziali, ai regolamenti e alle direttive dell'UE. La dichiarazione di conformità dettagliata può essere consultata in qualsiasi momento al seguente link: **https://www.schuss-home.at/downloads**

Salvo errori e modifiche tecniche.

AMBITO DI CONSEGNA

Il raffreddatore BE COOL viene fornito con:

- 1× Raffreddatore d'aria
- 1× telecomando
- 1× istruzioni per l'uso
- 4× ruote

DESCRIZIONE DEL DISPOSITIVO

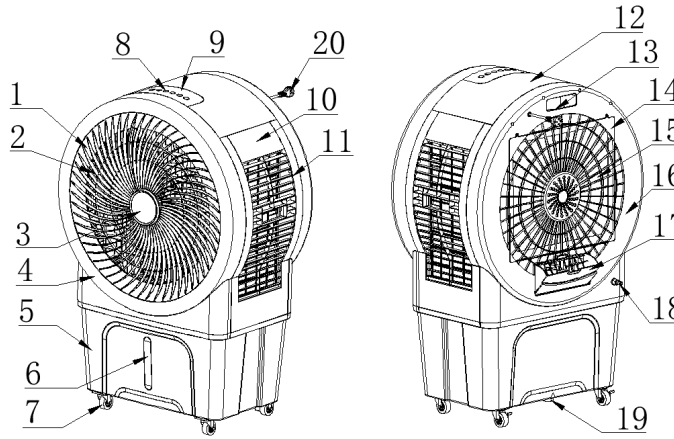

1) Uscita dell'aria	2) Pala del rotore	3) Visualizzazione
4) Alloggiamento anteriore	5) Serbatoio dell'acqua	6) Indicatore del livello dell'acqua
7) Ruote	8) Pulsanti di controllo	9) Pannello di controllo
10) Coperchio del filtro laterale	11) Scocca laterale	12) Alloggiamento superiore
13) Ripiano per il telecomando	14) Griglia di protezione posteriore	15) Filtro
16) Alloggiamento posteriore	17) Albero di riempimento dell'acqua	18) Allacciamento all'acqua
19) Tappo di uscita dell'acqua	20) Cavo di rete	

Indicatori ed elementi di controllo

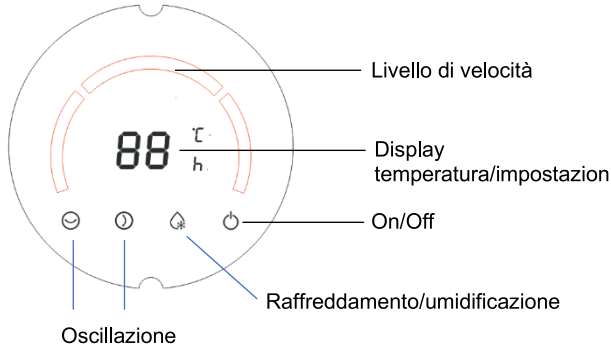

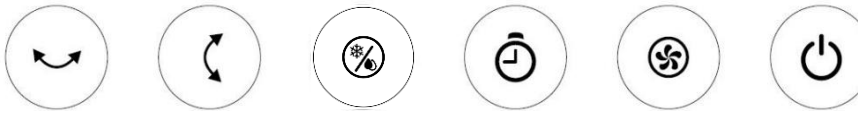

	Pulsante di accensione/spegnimento		Pulsante di raffreddamento e umidificazione
	Pulsante di velocità (HI/MID/LOW)		Pulsante di oscillazione (sinistra - destra)
	Pulsante timer (1 - 12 ore)		Pulsante di oscillazione (su - giù)

Telecomando

Preparazione del telecomando - Inserimento o sostituzione della batteria
Osservare le seguenti istruzioni:

Funzionamento iniziale:
Per utilizzare il telecomando per la prima volta, estrarre il coperchio di plastica dal vano batterie sul retro del telecomando.

Sostituire la batteria:

- Svitare il portabatterie sul retro del telecomando come mostrato nell'illustrazione e rimuovere la vecchia batteria dal portabatterie:

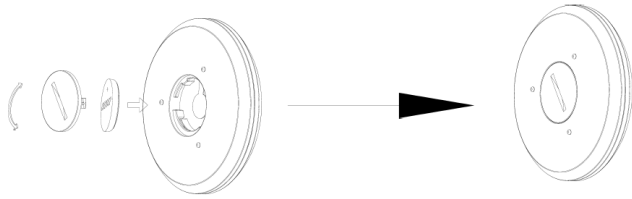

- Inserire ora una nuova batteria CR2032 e prestare sempre attenzione ai segni di polarità (+/-) sulla batteria e sul portabatteria. Quando si inserisce la batteria, il lato con + e CR2032 deve essere rivolto verso l'alto.

- Quindi riavvitare completamente il portabatterie nel telecomando.

Uso corretto del telecomando

Puntare il telecomando direttamente verso la parte anteriore dell'apparecchio e assicurarsi che non vi siano ostacoli tra il telecomando e l'apparecchio.

	ON/OFF		Livelli di velocità
	Oscillazione Sinistra, destra		Oscillazione su, giù
	Pulsante di raffreddamento e umidificazione		Timer

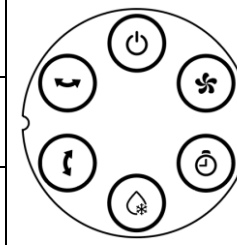

Messa in servizio

Prima di utilizzare l'apparecchio, togliere il prodotto dall'imballaggio e assicurarsi che i freni delle rotelle siano bloccati.

Collegare il cavo di rete. Inizialmente, tutti i display rimangono spenti e l'apparecchio è in modalità standby. Dopo l'accensione, viene emesso un doppio segnale acustico e l'apparecchio passa in modalità standby.

Funzionamento e funzioni

1. Pulsante "On/Off

In modalità standby, premere il pulsante "On/Off" per accendere l'apparecchio. L'indicatore di bassa velocità si accende e l'apparecchio entra in modalità operativa.
Per riportare l'apparecchio in modalità standby, premere nuovamente il pulsante "On/Off". In questo modo il ventilatore si spegne e l'apparecchio torna in modalità standby.
Alla riaccensione viene ripristinato lo stato di funzionamento precedente allo spegnimento. Quando si spegne, sono disponibili solo il pulsante di accensione/spegnimento e il pulsante del timer.
Se l'apparecchio viene interrotto durante il funzionamento a causa di un'interruzione di corrente, al ripristino dell'alimentazione ripristina automaticamente le ultime funzioni e modalità operative impostate.

2. Pulsante "Velocità

Quando il dispositivo è acceso, si accende l'indicatore della velocità del vento bassa. Premendo questo pulsante, è possibile impostare la velocità dell'aria nel seguente ordine: bassa → media → alta → bassa → media ... e così via.

Il display visualizza quanto segue:

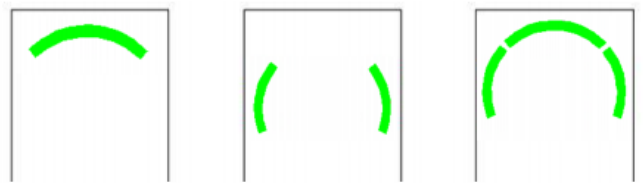

Basso Medio Alto

3. Pulsante "TIMER

In modalità operativa, il pulsante del timer consente di impostare il tempo di funzionamento su un periodo compreso tra 0 e 12 ore.
Se il dispositivo è in modalità standby, lo stesso pulsante funge da timer di accensione, con il quale è possibile impostare l'ora di accensione automatica in un intervallo compreso tra 12 e 0 ore.

Funzione timer:

- Premere il pulsante "TIME" per impostare l'ora di funzionamento con incrementi di 1 ora: 0H → 1H → 2H → ... → 12H → 0H ecc.

- Dopo l'impostazione del timer, il display visualizza alternativamente la temperatura ambiente e il tempo rimanente se non si preme alcun pulsante entro 5 secondi o se si preme un pulsante diverso da quello "TIME".

- Se viene visualizzato "0", significa che non è stato impostato alcun timer. In questo caso, il display visualizza automaticamente la temperatura ambiente attuale dopo 5 secondi.

- Se non è stato impostato alcun timer, il display visualizza in modo permanente la temperatura ambiente corrente e l'unità "°C/°F" si accende. L'intervallo di visualizzazione va da -9°C a 40°C (da 10°F a 99°F). Se la temperatura è inferiore a -9°C (10°F), viene visualizzato "LO"; se è superiore a 40°C (99°F), viene visualizzato "HI". Se il timer è attivo, il display alterna la temperatura ambiente e il tempo rimanente ogni 5 secondi.

Funzione timer di accensione:

- Premere il pulsante "TIMER" in modalità standby per attivare l'impostazione dell'ora. Il display inizia a lampeggiare a intervalli di 0,5 secondi. Con il tasto "TIMER" è possibile impostare l'ora di accensione con incrementi di 1 ora come segue: 12H → 11H → 10H → ... → 1H → 0H → 12H ecc.

- Se si tiene premuto il tasto "TIMER" per più di 3 secondi, la funzione timer di accensione viene disattivata.

- Se il tempo di accensione è impostato su "0", il timer di accensione viene disattivato e il sistema passa automaticamente alla modalità standby dopo 5 secondi. Non appena il timer viene impostato, il display smette di lampeggiare e inizia il conto alla rovescia. Durante questo periodo, viene visualizzato solo il tempo rimanente, ma non la temperatura ambiente. Se si preme il pulsante On/Off durante l'impostazione del timer o il tempo di funzionamento, il sistema si avvia con le impostazioni correnti e l'orario di accensione previsto non viene salvato.

- Alla prima accensione, l'apparecchio si avvia nella modalità di funzionamento preimpostata.

- Se il timer di accensione viene attivato dopo un normale spegnimento (senza scollegare la rete elettrica), l'apparecchio si avvia nell'ultima modalità utilizzata. Ad esempio, se l'ultima volta che l'apparecchio è stato spento era stata attivata la modalità di raffreddamento, questa modalità verrà utilizzata anche alla riaccensione.
  (**Nota: le** impostazioni del timer effettuate prima dell'ultimo spegnimento non vengono salvate).

- Quando si preme il pulsante del timer, l'indicatore della funzione corrispondente lampeggia. Esempio: Se all'ultimo spegnimento sono state utilizzate le modalità alta velocità e raffreddamento, l'indicatore del timer si accende in modo permanente e gli indicatori dell'alta velocità e del raffreddamento lampeggiano. Non appena il timer viene attivato, la pompa dell'acqua si accende automaticamente. Dopo 5 secondi di funzionamento, il sistema controlla se c'è acqua nel serbatoio. Se viene rilevata una mancanza d'acqua per 5 secondi, la pompa si ferma e suona un allarme di 10 secondi.

- Quando si preme il pulsante del timer di accensione/spegnimento,

lampeggia il display della funzione che diventa attiva dopo l'accensione. L'utente può selezionare la modalità desiderata, ad esempio passare da una velocità del vento elevata a una bassa o attivare la modalità di raffreddamento. Il timer di spegnimento non può essere salvato o azionato. (La funzione impostata lampeggia se non viene premuto alcun pulsante entro 3 secondi o immediatamente se viene utilizzato un altro pulsante).

- L'impostazione del timer può discostarsi dal tempo impostato fino a ±3 %.

4. Pulsante "Raffreddamento/umidificazione

In modalità di funzionamento, è possibile attivare o disattivare la pompa dell'acqua dell'apparecchio premendo il tasto "RAFFREDDATORE/UMIDIFICATORE".

5. Pulsante "Oscillazione su/giù":

In modalità operativa, è possibile attivare o disattivare la funzione di rotazione verticale premendo il pulsante "Oscillazione su/giù".

6. Pulsante "Oscillazione sinistra/destra":

In modalità operativa, è possibile attivare o disattivare la funzione di oscillazione orizzontale premendo il pulsante "Oscillazione sinistra/destra".

Funzioni di protezione

Protezione contro il funzionamento a secco:

- Quando si attiva la modalità di raffreddamento, l'apparecchio controlla se c'è abbastanza acqua nel serbatoio dell'acqua dopo che la pompa dell'acqua ha funzionato per 5 secondi.
- Se viene rilevata una carenza d'acqua (meccanismo di protezione attivato), la pompa si ferma automaticamente e il cicalino emette 10 segnali di allarme.

Funzione di recupero in caso di interruzione di corrente:

- Quando è acceso, il dispositivo emette 10 segnali acustici (una volta al secondo) dopo un'interruzione di corrente, non appena viene ripristinata

l'alimentazione. Durante questo periodo, non si accende alcun indicatore e il dispositivo non risponde. Dopo 30 secondi, viene ripristinato automaticamente l'ultimo stato operativo utilizzato (comprese tutte le funzioni e la funzione di protezione a lungo termine).

- Se si preme il pulsante di accensione/spegnimento durante il tempo di recupero, viene immediatamente riattivato l'ultimo stato operativo.

- Viene salvato anche il conto alla rovescia per le funzioni di timer o avvio ritardato. Il tempo di interruzione dell'alimentazione viene ignorato, purché l'interruzione dell'alimentazione non duri più di 5 minuti.

- **Nota:** dopo un normale spegnimento, la funzione di ripristino da interruzione di corrente non è attiva e il dispositivo si avvia in modalità standard.

Funzione di spegnimento automatico:

- Se l'apparecchio funziona ininterrottamente per 15 ore senza che venga premuto alcun tasto o il telecomando, si spegne automaticamente. Alla riaccensione vengono ripristinate le ultime impostazioni.
- Per disattivare questa funzione, tenere premuti contemporaneamente i pulsanti "Raffreddamento" e "Tempo" per 3 secondi. Il cicalino emette un segnale acustico per confermare la disattivazione.
- Premere nuovamente i due pulsanti per 3 secondi per riattivare la funzione di spegnimento automatico.

Riempire l'acqua:

- Per attivare la funzione di raffreddamento e umidificazione, riempire d'acqua il serbatoio. Il serbatoio può essere riempito in due modi:
    1. Riempimento manuale: Con un annaffiatoio o un altro contenitore, versare l'acqua nel serbatoio attraverso l'apertura di riempimento superiore.
    2. Riempimento con un tubo flessibile: collegare un tubo flessibile all'apposita apertura per riempire comodamente il serbatoio dell'acqua.

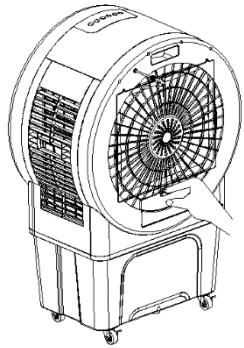

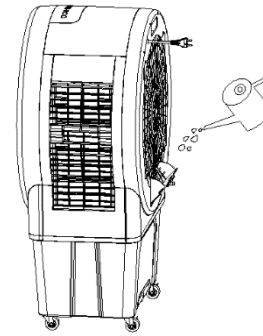

Riempimento con un tubo flessibile:

Collegare l'apparecchio a un tubo flessibile del rubinetto e aprire il rubinetto per riempire il serbatoio dell'acqua. Il tubo dell'acqua deve avere un diametro interno di 13,6 mm.

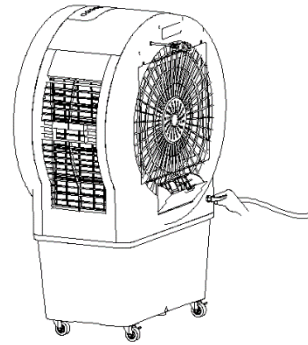

Riempimento manuale:

- Quando si riempie il serbatoio dell'acqua con un annaffiatoio o un contenitore, prestare attenzione all'indicatore del livello dell'acqua nel serbatoio.

Note importanti:

- Assicurarsi che il livello dell'acqua non salga al di sopra del livello massimo o al di sotto del livello minimo.
- Utilizzare solo acqua di rubinetto pulita.

- Nota: un leggero odore o una lieve decolorazione dell'acqua al primo utilizzo sono normali e innocui per la salute.

Svuotare il serbatoio dell'acqua:

- Per svuotare il serbatoio dell'acqua, estrarre il tappo sul fondo del serbatoio in modo da far defluire l'acqua.
- Non appena il serbatoio è completamente vuoto, reinserire saldamente il tappo dell'acqua.

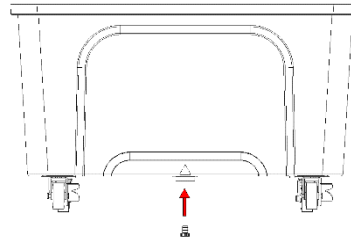

Istruzioni per la pulizia

⚠ Non utilizzare prodotti chimici per la pulizia.

Spegnere l'alimentazione e scollegare la spina di rete.

⚡ Prima di procedere alla pulizia, assicurarsi che il cavo di alimentazione sia scollegato dalla rete elettrica, per evitare il rischio di scosse elettriche.

Pulire la superficie esterna:

- Se la superficie è polverosa, pulirla con un panno morbido. Se è molto sporca, utilizzare acqua tiepida (inferiore a 50 °C) e un detergente delicato. Quindi asciugare con un panno morbido.
- Non utilizzare detergenti aggressivi come benzina o diluente, perché potrebbero danneggiare la superficie.

Pulire la superficie dell'alloggiamento:

- Pulire l'alloggiamento con un panno umido, ma non sciacquarlo direttamente con acqua.

- Non utilizzare detergenti o solventi aggressivi.
- Prima di pulire l'apparecchio, assicurarsi che la spina sia scollegata per evitare scosse elettriche.

Dopo la pulizia:

- Rimontare correttamente tutte le parti, come il serbatoio dell'acqua.
- Collegare il dispositivo e verificare che funzioni correttamente.

Manutenzione

- Se non si utilizza l'apparecchio per un periodo prolungato, scollegarlo dalla rete elettrica, imballarlo e proteggerlo dalla polvere.
- Prima di riporre l'apparecchio, accertarsi che tutte le parti, in particolare il tappetino di raffreddamento e il serbatoio dell'acqua, siano asciutte.

Dati tecnici

Informazioni tecniche	
Tensione nominale	220 V- 240 V~
Frequenza	50 Hz
Potenza d'ingresso nominale	250 W
Capacità del serbatoio dell'acqua	52 L
Livelli di velocità	3
Circolazione dell'aria	3175 m^3/ora
Dimensioni del prodotto	778 x 494 x 1182 mm
Peso netto	20,8 kg
Indirizzi di contatto per ulteriori informazioni e linea di servizio:	Schuss Horne Electronic GmbH Scheringgasse 3, A-1140 Vienna Tel: +43 (1) 97 0 21 - 0 www.becool.at Numero FB: 23697 4 t / Tribunale FB: Vienna

BE COOL

GARANZIA

Con questo prodotto di qualità di BE COOL, avete preso una decisione a favore dell'innovazione, della durata e dell'affidabilità.

Per questo apparecchio BECOOL concediamo un periodo di garanzia di 2 anni dalla data di acquisto, valido in Austria! Se, contrariamente alle aspettative, durante questo periodo si rendessero necessari interventi di assistenza sull'apparecchio, garantiamo la riparazione gratuita (pezzi di ricambio e manodopera) o (a discrezione di Schuss) la sostituzione del prodotto. Se per motivi economici non è possibile né la riparazione né la sostituzione, ci riserviamo il diritto di emettere una nota di credito del valore corrente.

Nel caso dei condizionatori d'aria, si prega di contattare sempre la hotline clienti come primo passo (vedere l'adesivo sull'apparecchio o la prima pagina delle istruzioni per l'uso); nel caso dei ventilatori, si prega di contattare il proprio rivenditore specializzato o direttamente noi. Desideriamo sottolineare che qualsiasi intervento di riparazione non eseguito da un'officina autorizzata in Austria invalida immediatamente la garanzia.
Questa garanzia non copre

- Non ci assumiamo alcuna responsabilità per danni conseguenti in caso di uso improprio.
- Riparazione o sostituzione di parti a causa della normale usura
- Danni dovuti all'inosservanza delle istruzioni d'uso
- Dispositivi utilizzati, anche solo in parte, per scopi commerciali
- Dispositivi danneggiati meccanicamente da agenti esterni (caduta, impatto, rottura, uso improprio, ecc.) e segni di usura estetica.
- Dispositivi che sono stati maneggiati in modo improprio
- Dispositivi che non sono stati aperti dall'officina di assistenza autorizzata.
- Danni causati da valvole di scarico della condensa non correttamente chiuse sulle unità di condizionamento dell'aria o da serbatoi dell'acqua non correttamente inseriti.
- Aspettative dei consumatori non soddisfatte.
- Danni causati da forza maggiore, acqua, fulmini, sovratensione.
- Dispositivi in cui la designazione del tipo e/o il numero di serie sul dispositivo sono stati modificati, cancellati, resi illeggibili o rimossi.
- servizi al di fuori delle nostre officine autorizzate, i costi di trasporto verso un'officina autorizzata o verso di noi e ritorno, nonché i rischi associati.

Desideriamo sottolineare che durante il periodo di garanzia, in caso di errori di funzionamento o se non viene rilevato alcun errore, verrà addebitato un importo forfettario di 60 euro (indicizzato in base al CPI 2010, giugno 2015).
La fornitura di un servizio di garanzia (riparazione o sostituzione dell'apparecchio) non estende il periodo di garanzia assoluta di 2 anni dalla data di acquisto.
La garanzia di 2 anni è valida solo su presentazione della prova d'acquisto (deve includere il nome e l'indirizzo del rivenditore e la denominazione completa dell'apparecchio) e del relativo certificato di garanzia, sul quale devono essere annotati il tipo di apparecchio e il numero di serie (visibile sulla scatola e sul retro o sul fondo dell'apparecchio)! Senza il certificato di garanzia vale solo la garanzia legale!
Facciamo espressamente presente che i diritti di garanzia previsti dalla legge non sono interessati da questa garanzia e rimangono inalterati.
Schuss Home Electronic GmbH e i suoi ausiliari rispondono dei danni solo in caso di grave negligenza o dolo. È esclusa la responsabilità per il mancato guadagno, per i risparmi previsti ma non realizzati, per i danni conseguenti e per i danni derivanti da pretese di terzi. I danni a o per i dati registrati sono sempre esclusi dalla responsabilità per i danni.

Congratulazioni per la vostra scelta. Ci auguriamo che vi divertiate a usare il vostro apparecchio BE COOL!

INDIRIZZO
Schuss Home Electronic GmbH
A-1140 Vienna, Scheringgasse 3
Tel.: +43 (0)1/ 970 21

Designazione del tipo: .....

Numero di serie: .....

Il presente certificato di garanzia deve essere consegnato all'officina di assistenza autorizzata insieme all'apparecchio in caso di richiesta di garanzia.

BE COOL

INSTRUCȚIUNI DE UTILIZARE

Răcitor de aer
BC52ACP2501

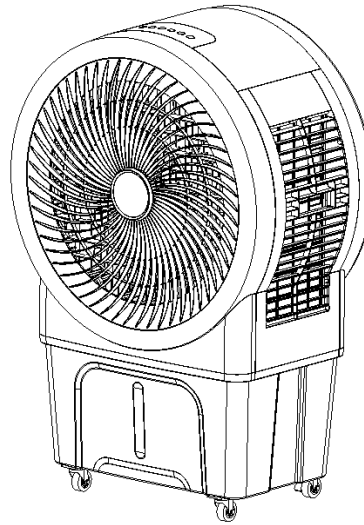

FELICITĂRI!

VĂ MULȚUMIM PENTRU CĂ AȚI ALES UN PRODUS DE LA **BE COOL** AU DECIS.

BE COOL

RO

Instrucțiuni de utilizare actuale și alte limbi

Descărcați cele mai recente instrucțiuni de utilizare în diferite limbi prin intermediul linkului www.becool.at/downloads sau scanați codul QR afișat. Urmați instrucțiunile de pe site.

VĂ RUGĂM SĂ CITIȚI CU ATENȚIE INSTRUCȚIUNILE DE UTILIZARE ÎNAINTE DE A ÎNCEPE INSTALAREA, FUNCȚIONAREA SAU ÎNTREȚINEREA. PROTEJAȚI-VĂ PE DVS. ȘI PE CEILALȚI PRIN RESPECTAREA INSTRUCȚIUNILOR DE SIGURANȚĂ. NERESPECTAREA INSTRUCȚIUNILOR POATE DUCE LA VĂTĂMĂRI CORPORALE ȘI/SAU PAGUBE MATERIALE ȘI/SAU INVALIDAREA GARANȚIEI!

INFORMAȚII IMPORTANTE PRIVIND SIGURANȚA, AMPLASAREA ȘI CONEXIUNEA ELECTRICĂ



Utilizare prevăzută

Răcitorul de aer este proiectat exclusiv pentru ventilarea încăperilor uscate.
Utilizați răcitorul de aer numai așa cum este descris în aceste instrucțiuni de utilizare.

ATENȚIE!!!
Acest aparat are o evaporare foarte puternică a apei. Nu utilizați aparatul în spații de locuit închise.

Pentru a evita riscul erorilor de operare și pentru a utiliza mai bine aparatul, vă rugăm să citiți instrucțiunile de operare înainte de utilizare.

1. Aparatul este destinat exclusiv uzului casnic și interior.
2. Atunci când utilizați acest aparat, trebuie să utilizați o priză electrică calificată care a fost testată și îndeplinește cerințele. Vă rugăm să verificați tensiunea utilizată atunci când mutați aparatul.
3. Acest aparat nu este destinat utilizării de către persoane (inclusiv copii) cu capacități fizice, senzoriale sau mentale reduse sau cu lipsă de experiență și cunoștințe, cu excepția cazului în care acestea au fost supravegheate sau instruite cu privire la utilizarea aparatului de către o persoană responsabilă pentru siguranța lor. Copiii trebuie supravegheați pentru a se asigura că nu se joacă cu aparatul.
4. Acest aparat poate fi utilizat de copii cu vârsta începând de la 8 ani și de persoane cu capacități fizice, senzoriale sau mentale reduse sau cu lipsă de experiență și cunoștințe, dacă au fost supravegheați sau instruiți cu privire la utilizarea aparatului în condiții

de siguranță și dacă înțeleg pericolele implicate. Copiii nu trebuie să se joace cu aparatul. Lucrările de curățare și întreținere nu trebuie să fie efectuate de copii fără supraveghere.

5. În cazul în care cablul de alimentare este deteriorat, acesta trebuie înlocuit de producător, de serviciul său de asistență clienți sau de persoane cu calificare similară, pentru a evita un pericol.
6. Deconectați ștecherul de la rețea în timpul umplerii și curățării.
7. Nu atingeți fișa cablului de alimentare cu mâinile ude, deoarece există riscul de electrocutare.
8. Nu trageți de cablu atunci când deconectați cablul de alimentare.
9. Nu îndoiți cablul de alimentare și nu așezați obiecte grele pe acesta.
10. Este strict interzis să introduceți obiecte străine, cum ar fi bețe de lemn sau de metal, în intrarea și ieșirea aerului, deoarece acest lucru poate duce la scurgeri, scurtcircuite și posibile deteriorări ale produsului.
11. Nu pulverizați pesticide și spray-uri inflamabile în apropierea produsului, deoarece acestea pot deteriora produsul.
12. Evitați să îndreptați ieșirea de aer a aparatului direct către copii pentru perioade lungi de timp, deoarece acest lucru îi poate îmbolnăvi sau le poate afecta sănătatea.
13. Atunci când utilizați dispozitivul, asigurați-vă că ștecherul cablului de alimentare nu conține obiecte străine și că ștecherul este introdus complet.
14. Manipulare neobișnuită. Dacă produsul emite un miros ciudat și zgomote neobișnuite în timpul utilizării, opriți

imediat utilizarea acestuia și deconectați ștecherul de la rețea.

15. Dacă ați turnat apă în aparat, nu îl răsturnați și nu îl loviți atunci când îl montați sau îl mutați pentru a evita stropirea. Dacă produsul a fost răsturnat și există apă în aparat, scoateți-l imediat din priză și așteptați 24 de ore pentru a se usca înainte de a-l porni din nou.
16. Nivelul apei din rezervorul de apă nu trebuie să depășească linia de nivel maxim al apei.
17. Dacă rezervorul de apă al aparatului este plin cu apă, nu utilizați mânerul pentru a ridica întregul aparat, altfel apa din rezervorul de apă se va revărsa. Puteți apăsa doar mânerul pentru a deplasa aparatul și numai atunci când se confirmă că în rezervorul de apă nu există apă sau există foarte puțină apă, puteți apuca mânerul pentru a deplasa aparatul. Ridicați întregul aparat.
18. La umidificarea aerului, este strict interzisă demontarea și montarea plasei filtrului de aer și a suportului perdelei umede, în caz contrar picăturile de apă vor fi pulverizate în afara ieșirii de aer.
19. Dacă lăsați aparatul sau nu îl utilizați pentru o perioadă mai lungă de timp, trebuie să îl opriți și să deconectați ștecherul de la priză.
20. Dacă produsul este defect, trimiteți-l la atelierul de reparații sau anunțați serviciul clienți și nu dezasamblați sau înlocuiți piesele fără autorizație. Demontarea sau modificarea arbitrară va pune în pericol siguranța produsului.
21. AVERTISMENT: Risc de arsuri din cauza substanțelor chimice. Țineți bateriile departe de copii.
22. Nu înghițiți bateria, risc de arsuri chimice.
23. Acest produs conține o baterie tip buton. În cazul în

care bateria este înghițită, aceasta poate provoca arsuri interne grave în doar 2 ore.

24. Dacă compartimentul bateriei nu poate fi închis bine, nu mai utilizați produsul și țineți-l departe de copii.
25. Dacă credeți că bateriile au fost înghițite sau au pătruns în orice parte a corpului dumneavoastră, solicitați imediat asistență medicală.
26. Bateriile conțin substanțe periculoase pentru mediu; acestea trebuie îndepărtate din aparat și eliminate în siguranță înainte de casare.
27. Rețineți că umiditatea ridicată poate favoriza dezvoltarea organismelor biologice în mediu.
28. Asigurați-vă că zona din jurul umidificatorului nu devine umedă sau udă. Dacă puterea umidificatorului nu poate fi redusă, utilizați umidificatorul intermitent. Asigurați-vă că nu se umezesc materiale absorbante precum covoare, perdele, draperii sau fețe de masă.
29. Nu lăsați niciodată apă în recipient atunci când aparatul nu este utilizat.
30. Goliți și curățați umidificatorul înainte de depozitare. Curățați umidificatorul înainte de următoarea utilizare.

Reciclare, eliminare, declarație de conformitate

	***RECICLAREA*** Materialele de ambalare pot fi reciclate. Prin urmare, se recomandă aruncarea acestora în deșeurile sortate
	***ELIMINARE*** Simbolul "coș de gunoi cu rotile barat" impune eliminarea separată a deșeurilor de echipamente electrice și electronice (DEEE). Echipamentele electrice și electronice pot conține substanțe periculoase și dăunătoare mediului. Prin urmare, nu le eliminați în deșeurile reziduale nesortate, ci la un punct de colectare desemnat pentru deșeuri de echipamente electrice și electronice. Acest lucru va contribui la protejarea resurselor și a mediului. Pentru informații suplimentare, vă rugăm să contactați distribuitorul dumneavoastră sau autoritățile locale. Directiva 2012/19/UE
	***ELIMINAREA BATERIILOR*** În conformitate cu legislația în vigoare privind bateriile, acumulatorii și deșeurile aferente, simbolul coșului de gunoi barat de pe baterie indică faptul că este interzisă aruncarea bateriilor uzate în deșeurile menajere. Bateriile și acumulatorii conțin substanțe foarte poluante. Utilizatorul este obligat să elimine bateriile uzate la punctele de colectare din municipalitate sau în containerele corespunzătoare. Serviciul este gratuit. În acest fel, sunt respectate cerințele legale și mediul este protejat. Acest model este echipat cu baterii de tip: CR2032.
	**DECLARAȚIE DE CONFORMITATE** Prin prezenta confirmăm că acest produs este conform cu cerințele esențiale, reglementările și directivele UE. Puteți vizualiza oricând declarația de conformitate detaliată la următorul link: **https://www.schuss-home.at/downloads**

Cu excepția erorilor și a modificărilor tehnice.

DOMENIUL DE APLICARE AL LIVRĂRII

Răcitorul BE COOL este furnizat cu:

- 1× răcitor de aer
- 1× telecomandă
- 1 × instrucțiuni de utilizare
- 4× roți

DESCRIEREA DISPOZITIVULUI

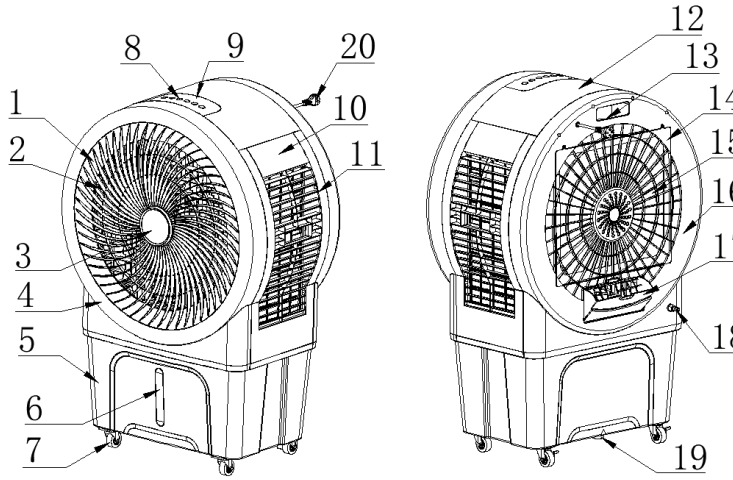

1) Ieșire aer	2) Paleta rotorului	3) Afișaj
4) Carcasa frontală	5) Rezervor de apă	6) Indicator de nivel al apei
7) Rotițe	8) Butoane de control	9) Panou de control
10) Capacul filtrului lateral	11) Carcasă laterală	12) Carcasa superioară
13) Raft pentru telecomandă	14) Grila de protecție spate	15) Filtru
16) Carcasă spate	17) Arborele de umplere cu apă	18) Racord de apă
19) Dop de evacuare a apei	20) Cablu de rețea	

Indicatoare și elemente de control

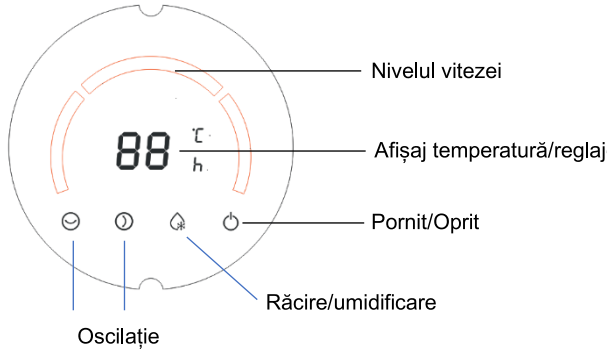

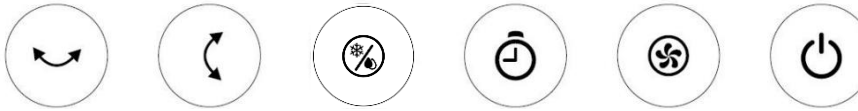

	Buton pornire/oprire		Buton de răcire și umidificare
	Butonul de viteză (HI/MID/LOW)		Buton de oscilație (stânga - dreapta)
	Buton temporizator (1 - 12 ore)		Buton de oscilație (sus - jos)

Telecomandă

Pregătirea telecomenzii - Introducerea sau înlocuirea bateriei
Vă rugăm să țineți cont de următoarele instrucțiuni:

Funcționare inițială:
Pentru a utiliza telecomanda pentru prima dată, scoateți capacul de plastic din compartimentul pentru baterii de pe spatele telecomenzii.

Schimbați bateria:

- Deșurubați suportul bateriei de pe partea din spate a telecomenzii, așa cum se arată în ilustrație, și scoateți bateria veche din suport:

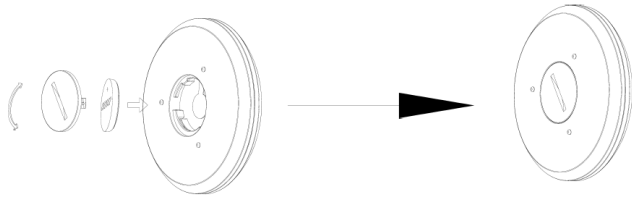

- Acum introduceți o baterie nouă CR2032, acordând întotdeauna atenție marcajelor de polaritate (+/-) de pe baterie și de pe suportul bateriei. Când plasați bateria, partea cu + și CR2032 trebuie să fie orientată în sus.

- Apoi înșurubați complet suportul bateriei înapoi în telecomandă.

Utilizarea corectă a telecomenzii

Orientați telecomanda direct spre partea din față a aparatului și asigurați-vă că nu există obstacole între telecomandă și aparat

	ON/OFF		Niveluri de viteză
	Oscilație Stânga, dreapta		Oscilație sus, jos
	Buton de răcire și umidificare		Cronometru

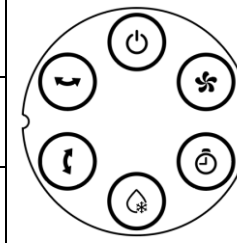

Punerea în funcțiune

Scoateți produsul din ambalaj și asigurați-vă că frânele de pe roți sunt blocate înainte de a utiliza aparatul.

Conectați cablul de alimentare. Inițial, toate afișajele rămân oprite și aparatul este în modul de așteptare. După pornire, se aude un bip dublu și aparatul trece în modul de așteptare.

Funcționare și funcții

1. Butonul "Pornit/Oprit"

În modul standby, apăsați butonul "On/Off" pentru a porni aparatul. Indicatorul de viteză redusă se aprinde și aparatul pornește în modul de funcționare. Pentru a comuta aparatul înapoi în modul standby, apăsați din nou butonul "On/Off". Acest lucru oprește ventilatorul și aparatul revine la modul de așteptare.
Când porniți din nou, se restabilește starea de funcționare anterioară opririi. Atunci când este oprit, sunt disponibile doar butonul pornit/oprit și butonul cronometru.
Dacă aparatul este întrerupt în timpul funcționării din cauza unei pene de curent, acesta restabilește automat ultimele funcții setate și modul de funcționare odată cu restabilirea alimentării cu energie electrică.

2. Butonul "Viteză"

Când dispozitivul este pornit, se aprinde indicatorul de viteză scăzută a vântului. Prin apăsarea acestui buton, puteți seta viteza aerului în următoarea ordine: mică → medie → mare → mică → medie ... și așa mai departe.

Afișajul arată după cum urmează:

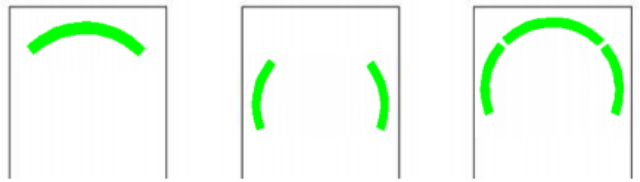

Scăzut Mediu Înaltă

3. Butonul "TIMER"

În modul de funcționare, butonul temporizator vă permite să setați timpul de funcționare la o perioadă cuprinsă între 0 și 12 ore.
Dacă dispozitivul este în modul de așteptare, același buton funcționează ca un cronometru de pornire, care poate fi utilizat pentru a seta timpul pentru pornirea automată în intervalul de la 12 la 0 ore.

Funcție temporizator:

- Apăsați butonul "TIME" pentru a seta timpul de funcționare în trepte de 1 oră: 0H → 1H → 2H → ... → 12H → 0H etc.

- După setarea cronometrului, afișajul indică alternativ temperatura ambientală și timpul rămas dacă nu este apăsat niciun buton în decurs de 5 secunde sau dacă este apăsat un alt buton decât butonul "TIME".

- Dacă este afișat "0", înseamnă că nu a fost setat niciun temporizator. În acest caz, afișajul arată automat temperatura ambientală curentă după 5 secunde.

- Dacă nu este setat niciun temporizator, afișajul indică permanent temperatura ambientală curentă, iar unitatea "°C/°F" se aprinde. Intervalul de afișare este de la -9°C la 40°C (10°F la 99°F). Dacă temperatura este sub -9°C (10°F), se afișează "LO"; dacă este peste 40°C (99°F), se afișează "HI". Dacă cronometrul este activ, afișajul alternează la fiecare 5 secunde între temperatura ambientală și timpul rămas.

Funcție temporizator de pornire:

- Apăsați butonul "TIMER" în modul de așteptare pentru a activa setarea timpului. Afișajul începe să clipească la intervale de 0,5 secunde. Utilizați butonul "TIMER" pentru a seta ora de pornire în trepte de 1 oră, după cum urmează: 12H → 11H → 10H → ... → 1H → 0H → 12H etc.

- Dacă țineți apăsat butonul "TIMER" pentru mai mult de 3 secunde, funcția de pornire a cronometrului este dezactivată.

- Dacă timpul de pornire este setat la "0", cronometrul de pornire este dezactivat și sistemul trece automat în modul de așteptare după 5 secunde. Imediat ce temporizatorul este setat, afișajul nu mai clipește și începe numărătoarea inversă. În acest timp, este afișat doar timpul rămas, dar nu și temperatura ambiantă. Dacă apăsați butonul Pornit/Oprit în timpul setării cronometrului sau în timpul de funcționare, sistemul pornește cu setările curente, iar timpul de pornire planificat nu este salvat.

- La prima pornire, aparatul pornește în modul de funcționare prestabilit.

- Dacă cronometrul de pornire este activat după o oprire normală (fără deconectarea de la rețea), aparatul pornește în ultimul mod utilizat. De exemplu, dacă modul de răcire a fost activat când aparatul a fost oprit ultima dată, acest mod va fi utilizat și atunci când este pornit din nou. (**Notă:** setările temporizatorului efectuate înainte de ultima oprire nu sunt salvate).

- Atunci când este apăsat butonul temporizatorului, indicatorul funcției corespunzătoare clipește. Exemplu: Dacă la ultima oprire au fost utilizate viteza mare a vântului și modul de răcire, indicatorul temporizatorului se aprinde permanent, iar indicatoarele pentru viteză mare și răcire clipesc. Imediat ce temporizatorul este activat, pompa de apă pornește automat. După 5 secunde de funcționare, sistemul verifică dacă există apă în rezervor. Dacă se detectează o lipsă de apă timp de 5 secunde, pompa se oprește și sună o alarmă de 10 secunde.

- Atunci când este apăsat butonul pentru cronometrul de pornire/oprire, afișajul funcției care devine activă după pornire clipește. Utilizatorul poate selecta modul dorit, de exemplu, trecerea de la o viteză mare la una mică a vântului sau activarea modului de răcire. Timerul de oprire nu poate fi salvat sau operat. (Funcția setată clipește dacă nu este apăsat niciun buton în decurs de 3 secunde sau imediat dacă este utilizat un alt buton).

- Setarea cronometrului poate devia de la timpul setat cu până la ±3 %.

-

4. Butonul "Răcire/umidificare"

În modul de funcționare, puteți porni sau opri pompa de apă din aparat prin apăsarea butonului "COOLER/HUMIDIFIER".

5. Butonul "Oscilație sus/jos":

În modul de funcționare, puteți activa sau dezactiva funcția de pivotare verticală prin apăsarea butonului "Oscilație sus/jos".

6. Butonul "Oscilație stânga/dreapta":

În modul de funcționare, puteți activa sau dezactiva funcția de pivotare orizontală prin apăsarea butonului "Oscilație stânga/dreapta".

Funcții de protecție

Protecție împotriva funcționării la uscat:

- Atunci când modul de răcire este activat, aparatul verifică dacă există suficientă apă în rezervorul de apă după ce pompa de apă a funcționat timp de 5 secunde.
- Dacă este detectată o lipsă de apă (mecanismul de protecție activat), pompa se oprește automat, iar soneria emite 10 semnale de alarmă.

Funcție de recuperare în caz de pană de curent:

- Când este pornit, dispozitivul emite 10 semnale sonore (o dată pe secundă) după o pană de curent, imediat ce alimentarea este restabilită. În acest timp, niciun indicator nu se aprinde și dispozitivul nu răspunde. După 30 de secunde, ultima stare de funcționare utilizată este restaurată automat (inclusiv toate funcțiile și funcția de protecție pe termen lung).

- Dacă apăsați butonul pornit/oprit în timpul perioadei de recuperare, ultima stare de funcționare este reactivată imediat.

- Numărătoarea inversă pentru funcțiile de temporizare sau pornire întârziată este, de asemenea, salvată. Timpul de întrerupere a alimentării este ignorat atât timp cât întreruperea alimentării nu durează mai mult de 5 minute.

- **Notă:** După o deconectare normală, funcția de recuperare în caz de pană de curent nu este activă și dispozitivul pornește în modul standard.

Funcție de oprire automată:

- Dacă aparatul funcționează continuu timp de 15 ore fără a fi apăsat un buton sau telecomanda, acesta se oprește automat. Atunci când este pornit din nou, sunt restabilite ultimele setări.
- Pentru a dezactiva această funcție, țineți apăsate simultan butoanele "Cooling" și "Time" timp de 3 secunde. Buzzerul emite un semnal sonor pentru a confirma dezactivarea.
- Apăsați din nou cele două butoane timp de 3 secunde pentru a reactiva funcția de oprire automată.

Umplerea apei:

- Pentru a activa funcția de răcire și umidificare, umpleți rezervorul cu apă. Există două moduri de umplere a rezervorului:
    1. Umplere manuală: Utilizați un udator sau un alt recipient pentru a turna apă în rezervor prin orificiul de umplere superior.
    2. Umplere cu un furtun: Conectați un furtun la orificiul prevăzut pentru a umple în mod convenabil rezervorul de apă.

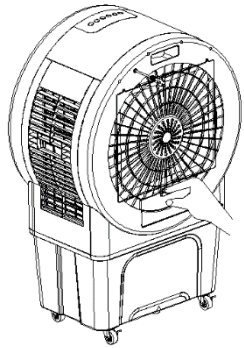

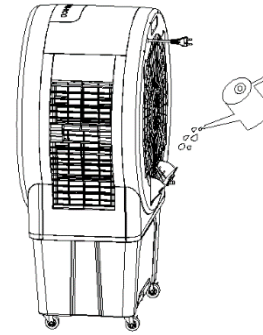

Umplere cu un furtun:

Conectați aparatul la un furtun de la robinet și deschideți robinetul pentru a umple rezervorul de apă. Furtunul de apă trebuie să aibă un diametru interior de 13,6 mm.

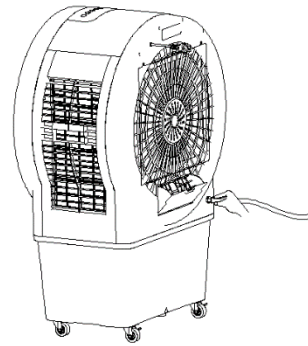

Umplere manuală:

- Atunci când umpleți rezervorul de apă cu o cană de udare sau un

recipient, acordați atenție indicatorului de nivel al apei din rezervorul de apă.

Note importante:

- Asigurați-vă că nivelul apei nu crește peste nivelul maxim sau sub nivelul minim.
- Utilizați numai apă curată de la robinet.
- Notă: Un ușor miros sau o ușoară decolorare a apei la prima utilizare este normală și inofensivă pentru sănătate.

Goliți rezervorul de apă:

- Pentru a goli rezervorul de apă, scoateți dopul de apă din partea de jos a rezervorului, astfel încât apa să se poată scurge.
- Imediat ce rezervorul este complet gol, reintroduceți ferm bușonul de apă.

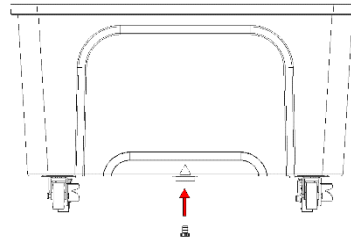

Instrucțiuni de curățare

⚠ Nu utilizați substanțe chimice la curățare.

Opriți sursa de alimentare și deconectați ștecherul de la rețea.

⚠ Vă rugăm să vă asigurați că cablul de alimentare este deconectat de la rețea înainte de curățare, în caz contrar există riscul de electrocutare.

<u>Curățați suprafața exterioară:</u>

- Dacă suprafața este prăfuită, ștergeți-o cu o cârpă moale. Dacă este foarte murdară, utilizați apă călduță (sub 50 °C) și un detergent ușor. Apoi ștergeți cu o cârpă moale.
- Nu utilizați agenți de curățare agresivi, cum ar fi benzina sau diluantul, deoarece aceștia pot deteriora suprafața.

Curățați suprafața carcasei:

- Ștergeți carcasa cu o cârpă umedă, dar nu o clătiți niciodată direct cu apă.
- Nu utilizați agenți de curățare agresivi sau solvenți.
- Asigurați-vă că ștecherul de alimentare este deconectat înainte de a curăța aparatul pentru a evita șocurile electrice.

După curățare:

- Reasamblați corect toate piesele, cum ar fi rezervorul de apă.
- Conectați dispozitivul și verificați dacă acesta funcționează corect.

Întreținere

- Dacă nu utilizați aparatul pentru o perioadă mai lungă de timp, deconectați-l de la rețea, împachetați-l și protejați-l de praf.
- Asigurați-vă că toate piesele, în special covorul de răcire și rezervorul de apă, sunt uscate înainte de a depozita aparatul.

Date tehnice

Informații tehnice	
Tensiune nominală	220 V- 240 V~
Frecvența	50 Hz
Putere nominală de intrare	250 W
Capacitatea rezervorului de apă	52 L
Niveluri de viteză	3
Circulația aerului	3175 m^3/oră
Dimensiunile produsului	778 x 494 x 1182 mm
Greutate netă	20,8 kg
Adrese de contact pentru informații suplimentare și linii de servicii:	Schuss Horne Electronic GmbH Scheringgasse 3, A-1140 Viena Tel: +43 (1) 97 0 21 - 0 www.becool.at FB-No.: 23697 4 t / FB-Curtea: Viena

BE COOL

GARANȚIE

Cu acest produs de calitate de la BE COOL, ați luat o decizie în favoarea inovației, durabilității și fiabilității.

Pentru acest aparat BECOOL acordăm o perioadă de garanție de 2 ani de la data achiziției, valabilă în Austria!
Dacă, contrar așteptărilor, sunt necesare lucrări de service la aparatul dvs. în această perioadă, vă garantăm prin prezenta o reparație gratuită (piese de schimb și manoperă) sau (la discreția Schuss) înlocuirea produsului. În cazul în care nici repararea, nici înlocuirea nu sunt posibile din motive economice, ne rezervăm dreptul de a emite o notă de credit la valoarea curentă.

În cazul aparatelor de aer condiționat, vă rugăm să contactați întotdeauna, ca prim pas, linia de asistență pentru clienți (a se vedea autocolantul de pe aparat sau prima pagină a instrucțiunilor de utilizare); în cazul ventilatoarelor, vă rugăm să contactați distribuitorul dvs. specializat sau pe noi direct. Dorim să subliniem faptul că orice reparație care nu este efectuată de un atelier autorizat din Austria va invalida imediat această garanție.
Această garanție nu acoperă

- Nu acceptăm nicio răspundere pentru daunele indirecte în cazul utilizării necorespunzătoare
- Repararea sau înlocuirea pieselor din cauza uzurii normale
- Daune datorate nerespectării instrucțiunilor de utilizare
- Dispozitive care sunt utilizate - chiar și parțial - în scopuri comerciale
- Dispozitive deteriorate mecanic de influențe externe (cădere, impact, rupere, utilizare necorespunzătoare etc.), precum și semne de uzură estetică.
- Dispozitive care au fost manipulate necorespunzător
- Dispozitive care nu au fost deschise de atelierul nostru de service autorizat.
- Daune cauzate de supapele de scurgere a condensului închise necorespunzător pe unitățile de aer condiționat sau de rezervoarele de apă introduse incorect.
- Așteptări neîmplinite ale consumatorilor.
- Daune cauzate de forță majoră, apă, trăsnet, supratensiune.
- Dispozitive a căror denumire de tip și/sau număr de serie au fost modificate, șterse, făcute ilizibile sau îndepărtate.
- servicii în afara atelierelor noastre autorizate, costurile de transport către un atelier autorizat sau către noi și retur, precum și riscurile asociate.

Dorim să subliniem faptul că, în perioada de garanție, o sumă forfetară de 60 € (indexată pe baza IPC 2010, iunie 2015) va fi percepută în cazul unor erori de funcționare sau dacă nu este detectată nicio eroare.
Furnizarea unui serviciu de garanție (repararea sau înlocuirea aparatului) nu prelungește perioada de garanție absolută de 2 ani de la data achiziției.
Garanția de 2 ani este valabilă numai la prezentarea dovezii de cumpărare (trebuie să includă numele și adresa distribuitorului, precum și denumirea completă a aparatului) și a certificatului de garanție corespunzător, pe care trebuie să fie notate tipul aparatului și numărul de serie (vizibile pe cutie și pe spatele sau partea inferioară a aparatului)! Fără certificatul de garanție, se aplică numai garanția legală!
Menționăm în mod expres că drepturile legale de garanție nu sunt afectate de această garanție și rămân neafectate.
Schuss Home Electronic GmbH și agenții săi auxiliari vor fi răspunzători pentru daune numai în caz de neglijență gravă sau intenție deliberată. Este exclusă răspunderea pentru pierderi de profit, economii așteptate, dar nerealizate, daune indirecte și daune rezultate din pretenții ale terților. Deteriorarea sau deteriorarea datelor înregistrate este întotdeauna exclusă din răspunderea pentru daune.

Felicitări pentru alegerea dvs. Sperăm să vă bucurați de utilizarea aparatului BE COOL!

ADRESĂ
Schuss Home Electronic GmbH
A-1140 Viena, Scheringgasse 3
Tel.: +43 (0)1/ 970 21

Denumirea tipului: .....

Număr de serie: .....

Acest certificat de garanție trebuie să fie predat atelierului de service autorizat împreună cu aparatul în cazul unei cereri de garanție.

BE COOL

NAVODILA ZA UPORABO

Hladilnik zraka
BC52ACP2501

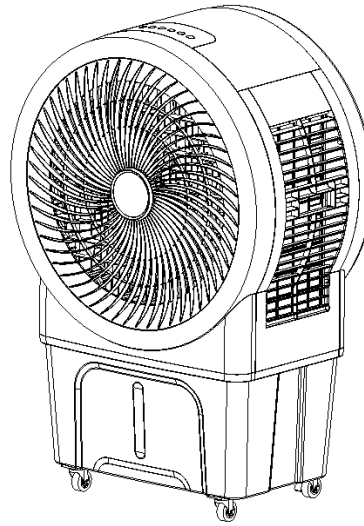

ČESTITAMO!
HVALA, KER STE IZBRALI IZDELEK **BE COOL**
SE JE ODLOČILO.

BE COOL

SL

Aktualna navodila za uporabo in drugi jeziki

Najnovejša navodila za uporabo v različnih jezikih prenesite prek povezave www.becool.at/downloads ali poskenirajte prikazano kodo QR. Sledite navodilom na spletni strani.

PRED ZAČETKOM NAMESTITVE, DELOVANJA ALI VZDRŽEVANJA NATANČNO PREBERITE NAVODILA ZA UPORABO. Z UPOŠTEVANJEM VARNOSTNIH NAVODIL ZAŠČITITE SEBE IN DRUGE. NEUPOŠTEVANJE NAVODIL LAHKO POVZROČI TELESNE POŠKODBE IN/ALI MATERIALNO ŠKODO IN/ALI RAZVELJAVITEV GARANCIJE!

POMEMBNE INFORMACIJE O VARNOSTI, LOKACIJI IN ELEKTRIČNEM PRIKLJUČKU



Predvidena uporaba

Hladilnik zraka je namenjen izključno za prezračevanje suhih prostorov.

Hladilnik zraka uporabljajte samo tako, kot je opisano v teh navodilih za uporabo.

POZOR!!!
Ta naprava ima zelo močno izhlapevanje vode. Naprave ne uporabljajte v zaprtih bivalnih prostorih.

Da bi se izognili tveganju napak pri delovanju in bolje uporabljali napravo, pred uporabo preberite navodila za uporabo.

1. Naprava je namenjena samo za uporabo v gospodinjstvu in v zaprtih prostorih.
2. Pri uporabi tega aparata morate uporabljati kvalificirano vtičnico, ki je bila preizkušena in izpolnjuje zahteve. Pri premikanju aparata preverite uporabljeno napetost.
3. Ta naprava ni namenjena za uporabo osebam (vključno z otroki) z zmanjšanimi fizičnimi, senzoričnimi ali duševnimi sposobnostmi ali osebam s pomanjkanjem izkušenj in znanja, razen če jih oseba, odgovorna za njihovo varnost, nadzoruje ali jih pouči o uporabi naprave. Otroci morajo biti pod nadzorom, da se ne igrajo z napravo.
4. To napravo lahko uporabljajo otroci, stari od 8 let, in osebe z zmanjšanimi fizičnimi, senzoričnimi ali duševnimi sposobnostmi ali s pomanjkanjem izkušenj in znanja, če so bile nadzorovane ali poučene o uporabi naprave na varen način in razumejo nevarnosti, ki so s tem povezane. Otroci se z napravo ne smejo igrati. Otroci brez nadzora ne smejo opravljati čiščenja in vzdrževanja.
5. Če je omrežni kabel poškodovan, ga mora zamenjati

proizvajalec, njegova služba za pomoč strankam ali podobno usposobljene osebe, da bi se izognili nevarnosti.

6. Med polnjenjem in čiščenjem izključite vtič iz električnega omrežja.
7. Vtiča omrežnega kabla se ne dotikajte z mokrimi rokami, saj obstaja nevarnost električnega udara.
8. Pri odklopu omrežnega kabla ne vleci za kabel.
9. Omrežnega kabla ne prepogibajte in nanj ne postavljajte težkih predmetov.
10. V dovod in odvod zraka je strogo prepovedano vstavljati tuje predmete, kot so lesene ali kovinske palice, saj to lahko povzroči puščanje, kratek stik in morebitne poškodbe izdelka.
11. V bližini izdelka ne razpršujte pesticidov in vnetljivih škropiv, saj lahko poškodujejo izdelek.
12. Izhoda zraka iz naprave ne usmerjajte dalj časa neposredno proti otrokom, saj jim to lahko povzroči bolezni ali vpliva na njihovo zdravje.
13. Pri uporabi naprave se prepričajte, da na vtiču omrežnega kabla ni tujih predmetov in da je vtič popolnoma vstavljen.
14. Nenavadno ravnanje. Če izdelek med uporabo oddaja nenavaden vonj in nenavadne zvoke, ga takoj prenehajte uporabljati in iztaknite vtič iz električnega omrežja.
15. Če ste v aparat nalili vodo, ga pri postavljanju ali premikanju ne prevračajte in ne udarjajte, da ne pride do brizganja. Če ste izdelek prevrnili in je v njem voda, ga takoj izključite iz električnega omrežja in počakajte 24 ur, da se posuši, preden ga ponovno vklopite.
16. Nivo vode v rezervoarju za vodo ne sme presegati črte

najvišjega nivoja vode.

17. Če je rezervoar za vodo v aparatu poln vode, ne uporabljajte ročaja za dvig celotnega aparata, sicer se bo voda v rezervoarju za vodo prelila. Za premikanje aparata lahko pritisnete le ročaj in šele ko je potrjeno, da v rezervoarju za vodo ni vode ali je je je zelo malo, lahko primete ročaj za premikanje aparata. Dvignite celoten aparat.
18. Pri vlaženju zraka je strogo prepovedano razstavljati in sestavljati mrežo zračnega filtra in držalo vlažilne zavese, sicer bodo vodne kapljice brizgale iz odprtine za zrak.
19. Če aparat pustite ali ga dlje časa ne uporabljate, ga morate izklopiti in izvleči omrežni vtič iz vtičnice.
20. Če je izdelek pokvarjen, ga pošljite v servisno delavnico ali obvestite službo za pomoč strankam in ne razstavljajte ali zamenjajte delov brez dovoljenja. Samovoljno razstavljanje ali spreminjanje bo ogrozilo varnost izdelka.
21. OPOZORILO: nevarnost opeklin zaradi kemikalij. Baterije hranite stran od otrok.
22. Ne pogoltnite baterije, saj obstaja nevarnost kemičnih opeklin.
23. Ta izdelek vsebuje gumbno baterijo. Če baterijo pogoltnete, lahko že v dveh urah povzroči hude notranje opekline.
24. Če predalčka za baterije ni mogoče varno zapreti, prenehajte uporabljati izdelek in ga hranite stran od otrok.
25. Če menite, da ste baterije pogoltnili ali da so se vam znašle v katerem koli delu telesa, nemudoma poiščite zdravniško pomoč.

26. Baterije vsebujejo okolju nevarne snovi, zato jih je treba odstraniti iz naprave in jih pred oddajo na odpad varno odstraniti.
27. Upoštevajte, da lahko visoka vlažnost spodbuja rast bioloških organizmov v okolju.
28. Poskrbite, da prostor okoli vlažilnika ne bo vlažen ali moker. Če moči vlažilnika ni mogoče zmanjšati, ga uporabljajte s prekinitvami. Poskrbite, da vpojni materiali, kot so preproge, zavese, draperije ali namizni prti, ne postanejo vlažni.
29. Nikoli ne puščajte vode v posodi, ko naprave ne uporabljate.
30. Pred shranjevanjem vlažilnik izpraznite in očistite. Pred naslednjo uporabo vlažilnik očistite.

Recikliranje, odstranjevanje, izjava o skladnosti

	***RECIKLIRANJE*** Embalažne materiale je mogoče reciklirati. Zato je priporočljivo, da jih odvržete med razvrščene odpadke.
	***ODSTRANITEV*** Simbol "prečrtanega koša za smeti" zahteva ločeno odlaganje odpadne električne in elektronske opreme (OEEO). Električna in elektronska oprema lahko vsebuje nevarne in okolju škodljive snovi. Zato je ne odlagajte med nesortirane preostale odpadke, temveč na za to namenjenem zbirnem mestu za odpadno električno in elektronsko opremo. S tem boste pripomogli k varovanju virov in okolja. Za dodatne informacije se obrnite na prodajalca ali lokalne organe. Direktiva 2012/19/EU
	***ODLAGANJE BATERIJ*** V skladu z veljavno zakonodajo o baterijah, akumulatorjih in podobnih odpadkih prečrtan simbol koša za smeti na bateriji pomeni, da je prepovedano odlagati izrabljene baterije med gospodinjske odpadke. Baterije in akumulatorji vsebujejo zelo onesnažujoče snovi. Uporabnik je dolžan izrabljene baterije odložiti na zbirnih mestih v občini ali v ustrezne zabojnike. Storitev je brezplačna. Na ta način so izpolnjene zakonske zahteve in zaščiteno okolje. Ta model je opremljen z baterijami tipa: CR2032.
	**IZJAVA O SKLADNOSTI** Potrjujemo, da je ta izdelek skladen z bistvenimi zahtevami, predpisi in direktivami EU. Podrobno izjavo o skladnosti si lahko kadar koli ogledate na naslednji povezavi: **https://www.schuss-home.at/downloads**

Razen napak in tehničnih sprememb.

OBSEG DOSTAVE

Hladilnik BE COOL je opremljen z:

- 1× zračni hladilnik
- 1× daljinski upravljalnik
- 1× navodila za uporabo
- 4× kolesa

OPIS NAPRAVE

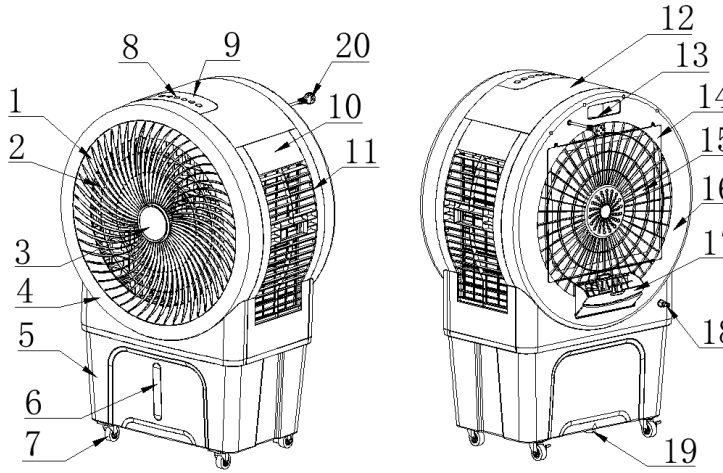

1) Izhod za zrak	2) Rezilo rotorja	3) Zaslon
4) Sprednje ohišje	5) Rezervoar za vodo	6) Indikator nivoja vode
7) Koleščki	8) Gumbi za upravljanje	9) Nadzorna plošča
10) Pokrov stranskega filtra	11) Stransko ohišje	12) Zgornje ohišje
13) Polica za daljinski upravljalnik	14) Zadnja zaščitna rešetka	15) Filter
16) Zadnje ohišje	17) Gred za polnjenje vode	18) Priključek za vodo
19) Vtič za odvod vode	20) Omrežni kabel	

Indikatorji in kontrolni elementi

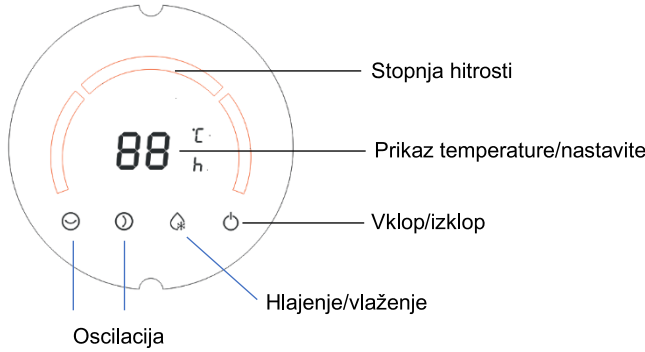

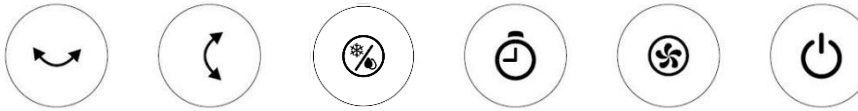

	Gumb za vklop/izklop		Gumb za hlajenje in vlaženje
	Gumb za hitrost (HI/MID/LOW)		Gumb za oscilacijo (levo - desno)
	Gumb časovnika (1-12 ur)		Gumb za oscilacijo (navzgor - navzdol)

Daljinski upravljalnik

Priprava daljinskega upravljalnika - Vstavljanje ali zamenjava baterije
Upoštevajte naslednja navodila:

Začetno delovanje:
Za prvo uporabo daljinskega upravljalnika odstranite plastični pokrovček predala za baterije na zadnji strani daljinskega upravljalnika.

Zamenjajte baterijo:

- Odvijte nosilec baterije na zadnji strani daljinskega upravljalnika, kot je prikazano na sliki, in odstranite staro baterijo iz nosilca:

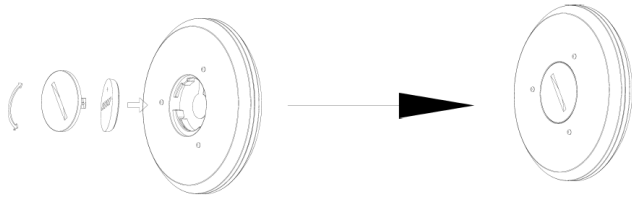

- Zdaj vstavite novo baterijo CR2032 in pri tem upoštevajte oznake polarnosti (+/-) na bateriji in nosilcu baterije. Pri vstavitvi baterije naj bo stran z + in CR2032 obrnjena navzgor.

- Nato nosilec baterije popolnoma privijte nazaj v daljinski upravljalnik.

Pravilna uporaba daljinskega upravljalnika

Daljinski upravljalnik usmerite neposredno na sprednji del naprave in poskrbite, da med daljinskim upravljalnikom in napravo ni ovir.

	VKLOP/IZKLOP		Stopnje hitrosti
	Oscilacija Levo, desno		Oscilacija navzgor, navzdol
	Gumb za hlajenje in vlaženje		Časovnik

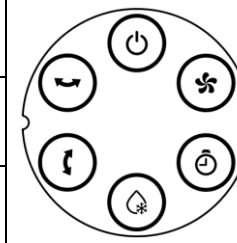

Oddaja v uporabo

Pred uporabo naprave vzemite izdelek iz embalaže in se prepričajte, da so zavore na kolesih blokirane.

Priključite omrežni kabel. Sprva so vsi zasloni ugasnjeni, aparat pa je v stanju pripravljenosti. Po vklopu se zasliši dvojni zvočni signal in naprava preklopi v način pripravljenosti.

Delovanje in funkcije

1. Gumb "Vklop/izklop"

V načinu pripravljenosti pritisnite gumb "Vklop/izklop", da vklopite aparat. Prižge se indikator nizke hitrosti in aparat začne delovati v načinu delovanja. Če želite aparat preklopiti nazaj v stanje pripravljenosti, ponovno pritisnite gumb "Vklop/izklop". S tem se ventilator izklopi, aparat pa preklopi v način pripravljenosti.
Ob ponovnem vklopu se ponovno vzpostavi delovno stanje pred izklopom. Pri izklopu sta na voljo samo gumb za vklop/izklop in gumb časovnika.
Če se delovanje naprave med delovanjem prekine zaradi izpada električne energije, naprava po ponovni vzpostavitvi napajanja samodejno obnovi zadnje nastavljene funkcije in način delovanja.

2. Gumb "Hitrost"

Ko je naprava vklopljena, se prižge indikator nizke hitrosti vetra. S pritiskom na ta gumb lahko nastavite hitrost zraka v naslednjem vrstnem redu: nizka → srednja → visoka → nizka → srednja ... in tako naprej.

Na zaslonu je prikazano naslednje:

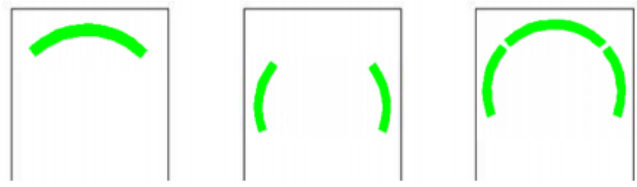

Nizka Srednja Visoka

3. Gumb "TIMER"

V načinu delovanja lahko z gumbom časovnika nastavite čas delovanja na obdobje med 0 in 12 urami.
Če je naprava v načinu pripravljenosti, isti gumb deluje kot časovnik za vklop, s katerim lahko nastavite čas samodejnega vklopa v razponu od 12 do 0 ur.

Funkcija časovnika:

- Pritisnite gumb "TIME", da nastavite čas delovanja v 1-urnih korakih: 0H → 1H → 2H → ... → 12H → 0H itd.

- Po nastavitvi časovnika se na zaslonu izmenično prikazujeta temperatura okolice in preostali čas, če v 5 sekundah ne pritisnete nobenega gumba ali če ne pritisnete drugega gumba kot gumba "TIME".

- Če se prikaže "0", to pomeni, da časovnik ni bil nastavljen. V tem primeru se po 5 sekundah na zaslonu samodejno prikaže trenutna temperatura okolice.

- Če časovnik ni nastavljen, je na zaslonu stalno prikazana trenutna temperatura okolice, enota "°C/°F" pa sveti. Razpon prikaza je od -9 °C do 40 °C (10 °F do 99 °F). Če je temperatura nižja od -9 °C (10°F), se prikaže "LO", če je višja od 40 °C (99°F), se prikaže "HI". Če je aktiven časovnik, se na zaslonu vsakih 5 sekund izmenično prikažeta temperatura okolice in preostali čas.

Funkcija časovnika vklopa:

- V načinu pripravljenosti pritisnite gumb "TIMER", da aktivirate nastavitev časa. Zaslon začne utripati v 0,5-sekundnih intervalih. Z gumbom "TIMER" nastavite čas vklopa v 1-urnih korakih, kot sledi: 12H → 11H → 10H → ... → 1H → 0H → 12H itd.

- Če pritisnete in držite gumb "TIMER" dlje kot 3 sekunde, se funkcija časovnika vklopa izklopi.

- Če je čas vklopa nastavljen na "0", je časovnik vklopa deaktiviran in sistem se po 5 sekundah samodejno preklopi v način pripravljenosti. Takoj ko je časovnik nastavljen, zaslon preneha utripati in začne odštevati. V tem času je prikazan le preostali čas, ne pa tudi temperatura okolice. Če med nastavljanjem časovnika ali časom delovanja pritisnete gumb za vklop/izklop, se sistem zažene s trenutnimi nastavitvami, načrtovani čas vklopa pa se ne shrani.

- Ob prvem vklopu se naprava zažene v nastavljenem načinu delovanja.

- Če je časovnik vklopa aktiviran po običajnem izklopu (brez izklopa iz

električnega omrežja), se naprava zažene v zadnjem uporabljenem načinu. Če je bil na primer ob zadnjem izklopu aparata aktiviran način hlajenja, bo ta način uporabljen tudi ob ponovnem vklopu.
(**Opomba:** Nastavitve časovnika, ki so bile opravljene pred zadnjim izklopom, se ne shranijo.)

- Ko pritisnete gumb časovnika, utripa indikator ustrezne funkcije. Primer: Če sta bila ob zadnjem izklopu uporabljena način visoke hitrosti vetra in hlajenja, indikator časovnika stalno sveti, indikatorja visoke hitrosti in hlajenja pa utripata. Takoj ko je aktiviran časovnik, se vodna črpalka samodejno vklopi. Po 5 sekundah delovanja sistem preveri, ali je v rezervoarju voda. Če je v 5 sekundah zaznano pomanjkanje vode, se črpalka ustavi in oglasi se 10-sekundni alarm.

- Ko pritisnete gumb za časovnik vklopa/izklopa, utripa prikaz funkcije, ki postane aktivna po vklopu. Uporabnik lahko izbere želeni način, npr. preklopi z visoke na nizko hitrost vetra ali aktivira način hlajenja. Časovnika za izklop ni mogoče shraniti ali upravljati. (Nastavljena funkcija utripa, če v 3 sekundah ne pritisnete nobenega gumba ali takoj, če uporabite drug gumb).

- Nastavitev časovnika lahko od nastavljenega časa odstopa do ±3 %.

4. Gumb "Hlajenje/vlaženje"

V načinu delovanja lahko vklopite ali izklopite vodno črpalko v aparatu s pritiskom na gumb "COOLER/HUMIDIFIER".

5. Gumb "Oscilacija navzgor/navzdol":

V načinu delovanja lahko vklopite ali izklopite funkcijo navpičnega nihanja s pritiskom na gumb "Oscilacija navzgor/navzdol".

6. Gumb "Levo/desno nihanje":

V načinu delovanja lahko vklopite ali izklopite funkcijo horizontalnega nihanja s pritiskom na gumb "Levo/desno nihanje".

Zaščitne funkcije

Zaščita pred suhim tekom:

- Ko je vklopljen način hlajenja, naprava po 5 sekundah delovanja vodne črpalke preveri, ali je v rezervoarju za vodo dovolj vode.
- Če zazna pomanjkanje vode (aktiviran zaščitni mehanizem), se črpalka samodejno ustavi, zvočni signal pa oddaja 10 alarmnih signalov.

Funkcija obnovitve ob izpadu napajanja:

- Ko je naprava vklopljena, po izpadu napajanja odda 10 zvočnih signalov (enkrat na sekundo), takoj ko je napajanje ponovno vzpostavljeno. V tem času se ne prižge noben indikator in naprava se ne odziva. Po 30 sekundah se samodejno obnovi zadnje uporabljeno stanje delovanja (vključno z vsemi funkcijami in funkcijo dolgoročne zaščite).

- Če v času obnovitve pritisnete gumb za vklop/izklop, se takoj ponovno aktivira zadnje stanje delovanja.

- Shranjeno je tudi odštevanje za funkcije časovnika ali zakasnitve zagona. Čas izpada napajanja se ne upošteva, če izpad napajanja ne traja več kot 5 minut.

- **Opomba:** Po običajnem izklopu funkcija obnovitve po izpadu napajanja ni aktivna in naprava se zažene v standardnem načinu.

Funkcija samodejnega izklopa:

- Če naprava deluje neprekinjeno 15 ur, ne da bi pritisnili gumb ali daljinski upravljalnik, se samodejno izklopi. Ob ponovnem vklopu se obnovijo zadnje nastavitve.
- Če želite deaktivirati to funkcijo, hkrati pritisnite in za 3 sekunde pridržite gumba "Hlajenje" in "Čas". Zvočnik odda signalni ton za potrditev deaktivacije.
- Ponovno pritisnite oba gumba za 3 sekunde, da ponovno aktivirate funkcijo samodejnega izklopa.

Polnjenje vode:

- Če želite aktivirati funkcijo hlajenja in vlaženja, napolnite posodo za vodo z vodo. Rezervoar lahko napolnite na dva načina:
    1. Ročno polnjenje: V rezervoar skozi zgornjo polnilno odprtino

nalijte vodo z zalivalko ali drugo posodo.

2. Polnjenje s cevjo: Priključite cev na predvideno odprtino in tako priročno napolnite rezervoar za vodo.

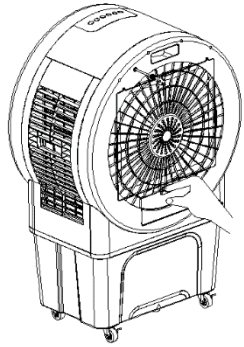

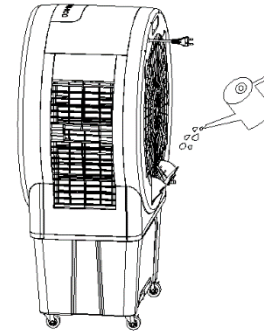

Polnjenje s cevjo:

Napravo priključite na cev na pipi in odprite pipo, da napolnite rezervoar za vodo. Cev za vodo mora imeti notranji premer 13,6 mm.

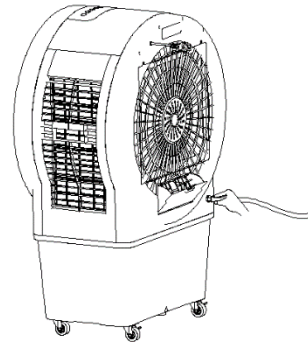

Ročno polnjenje:

- Pri polnjenju rezervoarja za vodo z zalivalko ali posodo bodite pozorni na indikator nivoja vode v rezervoarju za vodo.

Pomembne opombe:

- Prepričajte se, da se nivo vode ne dvigne nad najvišjo raven ali pod najnižjo raven.

- Uporabljajte samo čisto vodo iz pipe.
- Opomba: Rahel vonj ali rahlo obarvanje vode ob prvi uporabi je normalno in zdravju neškodljivo.

Izpraznite rezervoar za vodo:

- Če želite izprazniti rezervoar za vodo, izvlecite čep za vodo na dnu rezervoarja, da lahko voda odteče.
- Ko je rezervoar popolnoma prazen, ponovno trdno vstavite zamašek za vodo.

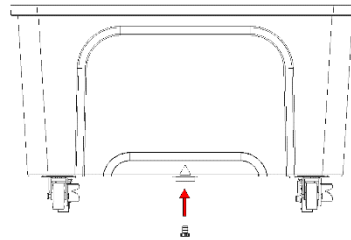

Navodila za čiščenje

Pri čiščenju ne uporabljajte nobenih kemikalij.

Izklopite napajanje in izvlecite vtič iz električnega omrežja.

Pred čiščenjem se prepričajte, da je napajalni kabel izključen iz električnega omrežja, sicer obstaja nevarnost električnega udara.

Očistite zunanjo površino:

- Če je površina prašna, jo obrišite z mehko krpo. Če je zelo umazana, uporabite mlačno vodo (pod 50 °C) in blag detergent. Nato jo obrišite do suhega z mehko krpo.
- Ne uporabljajte agresivnih čistilnih sredstev, kot sta bencin ali razredčilo, saj lahko poškodujejo površino.

Očistite površino ohišja:

- Ohišje obrišite z vlažno krpo, vendar ga nikoli ne spirajte neposredno z vodo.
- Ne uporabljajte agresivnih čistilnih sredstev ali topil.
- Pred čiščenjem aparata se prepričajte, da je vtič izključen iz električnega omrežja, da se izognete električnemu udaru.

Po čiščenju:

- Ponovno pravilno sestavite vse dele, na primer posodo za vodo.
- Priključite napravo in preverite, ali deluje pravilno.

Vzdrževanje

- Če naprave ne boste uporabljali dlje časa, jo izključite iz električnega omrežja, pospravite in zaščitite pred prahom.
- Pred shranjevanjem naprave se prepričajte, da so vsi deli, zlasti hladilna podloga in posoda za vodo, suhi.

Tehnični podatki

Tehnične informacije	
Nazivna napetost	220 V- 240 V~
Frekvenca	50 Hz
Nazivna vhodna moč	250 W
Prostornina rezervoarja za vodo	52 L
Stopnje hitrosti	3
Kroženje zraka	3175 m^3/uro
Dimenzije izdelka	778 x 494 x 1182 mm
Neto teža	20,8 kg
Kontaktni naslovi za dodatne informacije in linije storitev:	Schuss Horne Electronic GmbH Scheringgasse 3, A-1140 Dunaj Telefon: +43 (1) 97 0 21 - 0 www.becool.at Številka FB: 23697 4 t / Sodišče FB: Dunaj

BE COOL

GARANCIJA

S tem kakovostnim izdelkom BE COOL ste se odločili za inovacije, vzdržljivost in zanesljivost.

Za to napravo BECOOL dajemo garancijo 2 leti od datuma nakupa, ki velja v Avstriji! Če je v nasprotju s pričakovanji v tem obdobju na vašem aparatu potreben servis, vam zagotavljamo brezplačno popravilo (nadomestni deli in delo) ali (po presoji podjetja Schuss) zamenjavo izdelka. Če popravilo ali zamenjava iz ekonomskih razlogov nista mogoča, si pridržujemo pravico do izdaje dobropisa za tekočo vrednost.

Pri klimatskih napravah se najprej vedno obrnite na telefonsko številko za stranke (glejte nalepko na napravi ali prvo stran navodil za uporabo); pri ventilatorjih se obrnite na specializiranega prodajalca ali neposredno na nas.
Opozarjamo, da vsako popravilo, ki ga ne opravi pooblaščena delavnica v Avstriji, takoj razveljavi to jamstvo.
To jamstvo ne krije

- Ne prevzemamo nobene odgovornosti za posledično škodo v primeru nepravilne uporabe.
- Popravilo ali zamenjava delov zaradi običajne obrabe
- Poškodbe zaradi neupoštevanja navodil za uporabo
- Naprave, ki se - tudi delno - uporabljajo v komercialne namene.
- naprave, ki so mehansko poškodovane zaradi zunanjih vplivov (padec, udarec, razbitje, nepravilna uporaba itd.), ter znaki estetske obrabe.
- Naprave, s katerimi je bilo nepravilno ravnano.
- Naprave, ki jih ni odprla naša pooblaščena servisna delavnica.
- Poškodbe zaradi nepravilno zaprtih ventilov za odvajanje kondenzacije na klimatskih napravah ali nepravilno vstavljenih rezervoarjev za vodo.
- Neizpolnjena pričakovanja potrošnikov.
- Škoda, ki jo povzroči višja sila, voda, strela, prenapetost.
- Naprave, pri katerih je bila oznaka tipa in/ali serijska številka na napravi spremenjena, izbrisana, nečitljiva ali odstranjena.
- storitve zunaj naših pooblaščenih delavnic, stroške prevoza do pooblaščene delavnice ali do nas in nazaj ter s tem povezana tveganja.

Poudarjamo, da se v garancijskem roku v primeru napak pri delovanju ali če ni odkrita nobena napaka, zaračuna pavšalni znesek v višini 60 EUR (indeksirano na podlagi indeksa CPI 2010, junij 2015).
Zagotavljanje garancijskega servisa (popravilo ali zamenjava naprave) ne podaljša absolutnega garancijskega obdobja 2 let od datuma nakupa.
Dveletna garancija velja le ob predložitvi dokazila o nakupu (vsebovati mora ime in naslov prodajalca ter celotno oznako naprave) in ustreznega garancijskega lista, na katerem morata biti navedena tip naprave in serijska številka (vidna na škatli in na zadnji ali spodnji strani naprave)! Brez garancijskega lista velja le zakonsko predpisana garancija! Izrecno poudarjamo, da to jamstvo ne vpliva na zakonsko določene garancijske pravice in da te pravice ostanejo nespremenjene.
Družba Schuss Home Electronic GmbH in njeni pooblaščenci so odškodninsko odgovorni le v primeru hude malomarnosti ali naklepa. Odgovornost za izgubo dobička, pričakovane, vendar nerealizirane prihranke, posledično škodo in škodo, ki izhaja iz zahtevkov tretjih oseb, je izključena. Odškodninska odgovornost je vedno izključena za škodo na posnetih podatkih ali za škodo na njih.

Čestitamo vam za izbiro. Upamo, da boste uživali v uporabi naprave BE COOL!

NASLOV
Schuss Home Electronic GmbH
A-1140 Dunaj, Scheringgasse 3
Tel.: +43 (0)1/ 970 21

Oznaka tipa: .....

Serijska številka: .....

V primeru garancijskega zahtevka je treba ta garancijski list skupaj z aparatom izročiti pooblaščenemu servisu.

BE COOL

UPUTE ZA KORISNIKE

Hladnjak zraka
BC52ACP2501

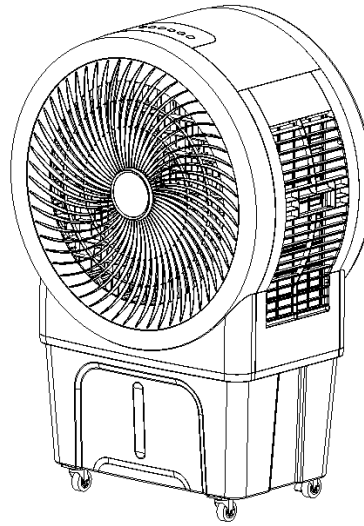

UVJETI ČESTITAMO!

MNOGI ZAHVALJUJUĆI, DA ONA SE ZA A PROIZVOD IZ **BE COOL** ODLUČIO IMATI **.**

BE COOL

HR

Aktualni korisnički priručnici i drugi jezici

Preuzmite aktualne upute za uporabu na raznim jezicima putem poveznice www.becool.at/downloads ili skenirajte prikazani QR kod. Slijedite upute na web stranici.

MOLIMO VAS, PAŽLJIVO PROČITAJTE UPUTE ZA KORISNIKE PRIJE UGRADNJE, RADA ILI ODRŽAVANJA. ZAŠTITITE SEBE I DRUGE PRIDRŽAVANJEM SIGURNOSNIH UPUTA. NEPRIDRŽAVANJE UPUTA MOŽE REZULTIRATI OSOBNIM OZLJEDAMA I/ILI ŠTETOM NA IMOVINI I/ILI PONIŠTENJEM JAMSTVA!

VAŽNE INFORMACIJE DO SIGURNOST, MJESTO I ZA ELEKTRIČNI PRIKLJUČAK



Namjena

Hladnjak zraka namijenjen je isključivo za ventilaciju suhih prostorija.

Koristite hladnjak zraka samo kako je opisano u ovom

korisničkom priručniku.

OPASNOST!!!
Ovaj uređaj ima vrlo jako isparavanje vode. Nemojte koristiti uređaj u zatvorenim stambenim prostorima.

Kako biste izbjegli rizik od pogrešaka u radu i kako biste mogli bolje koristiti uređaj, molimo pročitajte upute za uporabu prije uporabe.

1. Uređaj je namijenjen isključivo za korištenje u kućanstvu i unutarnjem prostoru.
2. Kada koristite ovaj uređaj, morate koristiti kvalificiranu utičnicu koja je testirana i ispunjava zahtjeve. Provjerite korišteni napon prilikom pomicanja uređaja.
3. Ovaj uređaj nije namijenjen za korištenje od strane osoba (uključujući djecu) sa smanjenim fizičkim, osjetilnim ili mentalnim sposobnostima ili nedostatkom iskustva ili znanja, osim ako nisu pod nadzorom ili su primile upute od osobe odgovorne za njihovu sigurnost kako koristiti uređaj. . Djecu treba nadzirati kako bi se osiguralo da se ne igraju s uređajem.
4. Ovaj uređaj mogu koristiti djeca od 8 godina i starija, kao i osobe sa smanjenim tjelesnim, osjetilnim ili mentalnim sposobnostima ili nedostatkom iskustva i znanja, ako su pod nadzorom ili su upućeni u sigurno korištenje uređaja i razumjeti nastale opasnosti. Djeca se ne smiju igrati s uređajem. Radove čišćenja i održavanja ne smiju izvoditi djeca bez nadzora.
5. Ako je kabel za napajanje oštećen, mora ga zamijeniti proizvođač, njegova korisnička služba ili slično kvalificirana osoba kako bi se izbjegla opasnost.

6. Isključite utikač tijekom punjenja i čišćenja.
7. Ne dirajte utikač kabela za napajanje mokrim rukama jer postoji opasnost od strujnog udara.
8. Kada isključujete kabel za napajanje, nemojte ga povlačiti.
9. Nemojte savijati kabel za napajanje niti na njega stavljati teške predmete.
10. Strogo je zabranjeno umetanje stranih predmeta poput drvenih ili metalnih štapića u ulaz i izlaz zraka jer to može uzrokovati curenje, kratki spoj i moguće oštećenje proizvoda.
11. Nemojte prskati pesticide i zapaljive sprejeve u blizini proizvoda jer mogu oštetiti proizvod.
12. Izbjegavajte usmjeravanje izlaza zraka uređaja izravno prema djeci dulje vrijeme jer se mogu razboljeti ili utjecati na njihovo zdravlje.
13. Prilikom korištenja, provjerite je li utikač kabela za napajanje bez stranih predmeta i umetnite utikač do kraja.
14. Neobično rukovanje. Ako proizvod ispušta čudan miris i neuobičajenu buku tijekom uporabe, odmah ga prestanite koristiti i izvucite utikač iz utičnice.
15. Ako ste napunili uređaj vodom, nemojte ga naginjati ili udarati kada ga stavljate ili pomičete kako biste izbjegli prskanje. Ako je proizvod prevrnut i ima vode u uređaju, odmah ga isključite i pričekajte 24 sata da se osuši prije ponovnog uključivanja.
16. Razina vode u spremniku za vodu ne smije prijeći crtu maksimalne razine vode .
17. Kada je spremnik za vodu stroja pun vode, nemojte hvatati ručku da podignete cijeli stroj jer će se inače voda u spremniku za vodu preliti. Za pomicanje uređaja

možete samo pritisnuti ručicu, a tek nakon što se uvjerite da u spremniku za vodu nema ili ima jako malo vode, možete uhvatiti ručicu za pomicanje uređaja. Podignite cijeli stroj.

18. Prilikom ovlaživanja zraka strogo je zabranjeno rastavljati i sastavljati mrežicu zračnog filtra i držač vlažne zavjese jer će u suprotnom kapljice vode prskati iz izlaza zraka.
19. Ako ostavljate uređaj ili ga ne koristite dulje vrijeme, morate isključiti uređaj i izvući utikač iz utičnice.
20. Ako je proizvod neispravan, pošaljite ga u radionicu za popravak ili obavijestite korisničku službu i nemojte rastavljati niti mijenjati dijelove bez ovlaštenja. Samovoljno rastavljanje ili modificiranje ugrožava sigurnost proizvoda.
21. UPOZORENJE: Opasnost od opeklina od kemikalija. Držite baterije podalje od djece.
22. Ne gutajte bateriju, opasnost od kemijskih opeklina.
23. Ovaj proizvod sadrži dugmastu bateriju. Ako se baterija u obliku novčića proguta, može uzrokovati ozbiljne unutarnje opekline za samo 2 sata.
24. Ako se odjeljak za bateriju ne zatvori dobro, prestanite koristiti proizvod i držite ga podalje od djece.
25. Ako mislite da su baterije progutane ili da su ušle u bilo koji dio tijela , odmah potražite liječničku pomoć.
26. Baterije sadrže tvari koje su štetne za okoliš; moraju se ukloniti s uređaja i sigurno zbrinuti prije odlaganja.
27. Imajte na umu da visoka vlažnost može potaknuti rast bioloških organizama u okolišu.
28. Pazite da područje oko ovlaživača ne postane vlažno ili mokro. Ako se učinak ovlaživača ne može smanjiti, koristite ga povremeno. Pazite da se materijali koji

upijaju kao što su tepisi, zavjese, zavjese ili stolnjaci ne smoče.

29. Nikada ne ostavljajte vodu u spremniku kada uređaj nije u uporabi.
30. Ispraznite i očistite ovlaživač prije skladištenja. Očistite ovlaživač zraka prije sljedeće uporabe.

Recikliranje, odlaganje, izjava o sukladnosti

	***RECIKLIRANJE*** Materijali pakiranja mogu se reciklirati. Stoga se preporučuje da ih odložite u razvrstani otpad
	***ODLAGANJE*** Simbol "precrtane kante za smeće" zahtijeva odvojeno odlaganje otpadne električne i elektroničke opreme (WEEE). Električni i elektronički uređaji mogu sadržavati opasne tvari i tvari opasne po okoliš. Stoga ga nemojte odlagati u nerazvrstani otpad, već na određeno mjesto za prikupljanje stare električne i elektroničke opreme. Time pridonosite zaštiti resursa i okoliša. Za dodatne informacije obratite se svom prodavaču ili lokalnim vlastima. Direktiva 2012/19/EU
	***ODLAGANJE BATERIJA*** Prema važećem Zakonu o baterijama, akumulatorima i pripadajućem otpadu, simbol prekrižene kante za smeće na bateriji označava da je zabranjeno odlagati istrošene baterije u kućni otpad. Baterije i akumulatori sadrže tvari koje jako zagađuju okoliš. Korisnik je dužan istrošene baterije odložiti na sabirnim mjestima u naselju ili u za to predviđene spremnike. Usluga je besplatna. Na taj način ispunjavaju se zakonski zahtjevi i štiti okoliš. Ovaj model je opremljen tipom baterija: CR2032.
	**IZJAVA O SUKLADNOSTI** Ovime potvrđujemo da je ovaj artikl u skladu s osnovnim zahtjevima, propisima i direktivama EU. Detaljnu izjavu o sukladnosti možete pogledati u bilo kojem trenutku koristeći sljedeću poveznicu: **https://www.schuss-home.at/downloads**

Zadržavamo pravo na pogreške i tehničke izmjene.

OPSEG ISPORUKE

Uz hladnjak BE COOL dobit ćete:

- 1× hladnjak zraka
- 1× daljinski upravljač
- 1× uputstvo za upotrebu
- 4× kotačići

OPIS UREĐAJA

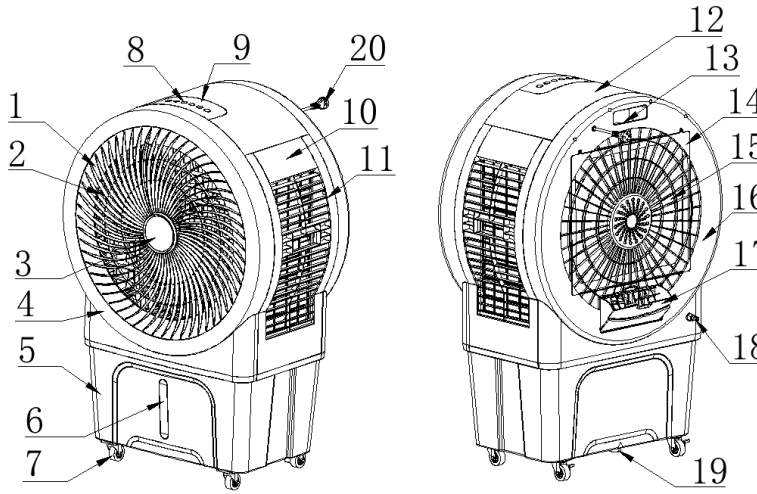

1) Odvod zraka	2) Lopatica rotora	3) Prikaz
4) Prednje kućište	5) Spremnik za vodu	6) Indikator razine vode
7) Kotačići	8) Kontrolne tipke	9) Upravljačka ploča
10) bočni poklopac filtra	11) Bočni kućište	12) Velika slova
13) Ladica za daljinski upravljač	14) Stražnja zaštitna rešetka	15) Filtri
16) Stražnje kućište	17) Osovina za punjenje vode	18) Priključak vode
19) Čep za izlaz vode	20) Kabel za napajanje	

Indikatori i kontrole

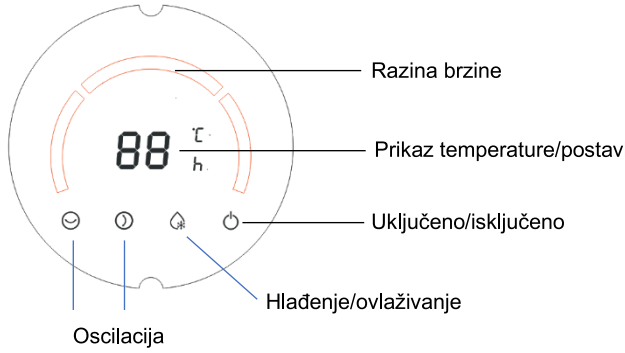

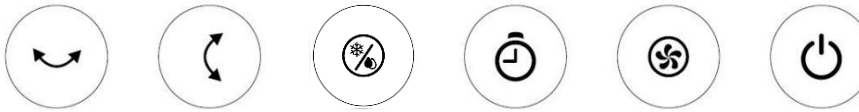

	Tipka za uključivanje/isključivanje		Tipka za hlađenje i ovlaživanje
	Tipka za brzinu (VISOKA/SREDNJA/NISKA)		Gumb za oscilaciju (lijevo - desno)
	mjerača vremena (1 – 12 sati)		Tipka za osciliranje (gore - dolje)

Daljinski upravljač

Pripremite daljinski upravljač - umetnite ili zamijenite bateriju
Imajte na umu sljedeće upute:

Početni rad:
Za prvu uporabu daljinskog upravljača, izvucite plastičnu zaštitu iz odjeljka za baterije na stražnjoj strani daljinskog upravljača.

Promjena baterije:

- Okrenite držač baterije prema van kao što je prikazano na stražnjoj strani daljinskog upravljača i uklonite staru bateriju iz držača :

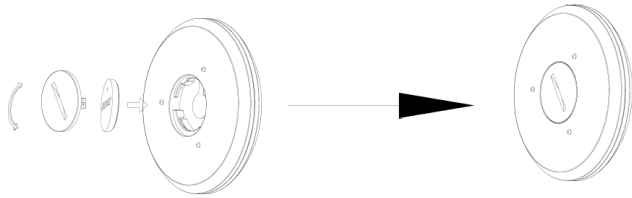

- Sada umetnite novu bateriju CR2032, uvijek pazeći na oznake polariteta (+/-) na bateriji i držaču baterije. Prilikom postavljanja baterije, strana s + i CR2032 treba biti okrenuta prema gore.

- Zatim potpuno vratite držač baterije u daljinski upravljač.

Ispravna uporaba daljinskog upravljača

Usmjerite daljinski upravljač izravno prema uređaju s prednje strane uređaja i uvjerite se da između daljinskog upravljača i uređaja nema prepreka

	UKLJUČENO ISKLJUČENO		Razine brzine
	Oscilacija Lijevo Desno		oscilacija gore, dolje
	Tipka za hlađenje i ovlaživanje		mjerač vremena

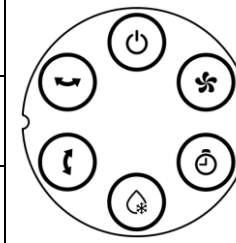

Puštanje u rad

Izvadite proizvod iz pakiranja i provjerite jesu li kočnice kotačića zaključane prije uporabe uređaja.

Spojite kabel za napajanje. U početku, svi zasloni ostaju isključeni i uređaj je u stanju mirovanja. Nakon uključivanja oglašava se dvostruki zvučni signal i uređaj prelazi u stanje pripravnosti.

Rad i funkcije

1. Gumb za uključivanje/isključivanje

U stanju pripravnosti pritisnite tipku "Napajanje" da biste uključili uređaj. Indikator male brzine svijetli i uređaj počinje raditi.
Da biste uređaj vratili u stanje pripravnosti, ponovno pritisnite tipku "Power". Ovo će isključiti ventilator i uređaj će prijeći u stanje pripravnosti.
Ponovnim uključivanjem vraća se radno stanje prije isključivanja. Kada je isključen, dostupni su samo gumb za uključivanje/isključivanje i gumb za odbrojavanje vremena .
Ako se uređaj prekine nestankom struje tijekom rada, automatski će vratiti zadnje postavljene funkcije i način rada nakon ponovnog uspostavljanja napajanja.

2. Tipka "Brzina".

Kada je uređaj uključen, indikator niske brzine vjetra svijetli. Pritiskom na ovu tipku možete podesiti brzinu zraka sljedećim redoslijedom: nisko → srednje → visoko → nisko → srednje... i tako dalje.

Zaslon prikazuje sljedeće:

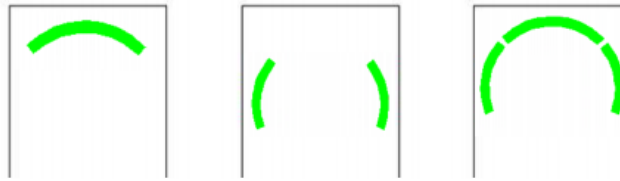

3. Tipka “TIMER”.

U načinu rada, tipka Timer omogućuje vam postavljanje vremena rada između 0 i 12 sati.
Kada je uređaj u stanju pripravnosti, isti gumb djeluje kao mjerač vremena za uključivanje , koji se može koristiti za postavljanje vremena automatskog uključivanja u rasponu od 12 do 0 sati.

mjerača vremena :

- Pritisnite tipku “TIME” za postavljanje vremena rada u koracima od 1 sata: 0H → 1H → 2H → ... → 12H → 0H itd.

- Nakon postavljanja mjerača vremena, zaslon naizmjenično prikazuje temperaturu okoline i preostalo vrijeme ako se unutar 5 sekundi ne pritisne nijedna tipka ili se pritisne neka druga tipka osim tipke “TIME”.

- Ako se prikaže "0", to znači da tajmer nije postavljen. U tom slučaju, zaslon automatski prikazuje trenutnu temperaturu okoline nakon 5 sekundi.

- Ako tajmer nije postavljen, zaslon stalno prikazuje trenutnu temperaturu okoline i jedinica “°C/°F” svijetli. Raspon prikaza je od -9°C do 40°C (10°F do 99°F). Ako je temperatura ispod -9°C (10°F), prikazuje se “LO”; ako je iznad 40°C (99°F), pojavljuje se "HI". Ako je tajmer aktivan, zaslon se svakih 5 sekundi prebacuje između temperature okoline i preostalog vremena.

timera za uključivanje :

- U stanju pripravnosti pritisnite tipku “TIMER” za aktiviranje postavke vremena. Zaslon počinje treperiti svakih 0,5 sekundi. Upotrijebite gumb "TIMER" za postavljanje vremena uključivanja u koracima od 1 sata na sljedeći način: 12H → 11H → 10H → ... → 1H → 0H → 12H itd.

- Ako pritisnete i držite tipku “TIMER” dulje od 3 sekunde, funkcija timera za uključivanje bit će deaktivirana.

- Ako je vrijeme uključenja postavljeno na "0", mjerač vremena za uključivanje je onemogućen i sustav automatski ulazi u stanje pripravnosti nakon 5 sekundi. Nakon što je tajmer postavljen, zaslon će prestati treperiti i započet će odbrojavanje. Tijekom tog vremena prikazuje se samo preostalo vrijeme, ali ne i temperatura okoline. Ako pritisnete tipku za uključivanje/isključivanje tijekom podešavanja timera ili vremena rada, sustav počinje s trenutnim postavkama i planirano vrijeme uključivanja se ne sprema.

- Kada ga prvi put uključite, uređaj se pokreće u unaprijed postavljenom načinu rada.

- mjerač vremena za uključivanje aktivira nakon normalnog isključivanja (bez odspajanja iz mreže), uređaj se pokreće u zadnjem korištenom načinu rada. Na primjer, ako je način hlađenja bio aktiviran kada je uređaj zadnji put isključen, ovaj način će se koristiti i kada se ponovno uključi. (**Obavijest:** Postavke mjerača vremena napravljene prije posljednjeg isključivanja neće biti spremljene.)

- Kada se pritisne tipka Timer , zaslon odgovarajuće funkcije treperi. Primjer: Kada je zadnji put isključen, ako su bili korišteni načini rada velike brzine vjetra i hlađenja, indikator timera će svijetliti neprekidno, a indikatori velike brzine i hlađenja će treperiti. Nakon što se tajmer aktivira, vodena pumpa se automatski uključuje. Nakon 5 sekundi rada, sustav provjerava ima li vode u spremniku. Ako se detektira nedostatak vode u trajanju od 5 sekundi, pumpa se zaustavlja i oglašava se alarm od 10 sekundi.

- Kada se pritisne tipka za uključivanje/isključivanje timera , trepće indikator funkcije koja postaje aktivna nakon uključivanja. Korisnik može odabrati željeni način rada, npr. B. prebacite s velike na nisku brzinu vjetra ili aktivirajte način hlađenja. Tajmer za isključivanje ne može se pohraniti niti njime upravljati. (Postavljena funkcija treperi ako se nijedna tipka ne pritisne unutar 3 sekunde ili odmah ako se koristi druga tipka.)

- Postavka timera može odstupati do ±3% od podešenog vremena.

4. Gumb “Hlađenje/ Vlaživanje ”.

U načinu rada pumpu za vodu u uređaju možete uključiti ili isključiti pritiskom na tipku “COOLER/HUMIDIFIER”.

Oscilacija gore/dolje ”:

U načinu rada možete uključiti ili isključiti funkciju okomitog pomicanja pritiskom na tipku " Oscilacija gore/dolje ".

Ocilacija lijevo/desno ”:

U načinu rada, možete uključiti ili isključiti funkciju vodoravnog pomicanja pritiskom na tipku "Lijevo/desno osciliranje ".

Zaštitne funkcije

Zaštita od rada na suho:

- Kada je aktiviran način hlađenja, uređaj provjerava ima li dovoljno vode u spremniku za vodu nakon 5 sekundi rada pumpe za vodu.
- Ako se otkrije nedostatak vode (aktiviran zaštitni mehanizam), crpka se automatski zaustavlja i zujalica se oglašava s 10 alarmnih signala.

Funkcija oporavka od nestanka struje:

- Kada je uključen, nakon nestanka struje, uređaj će se oglasiti zvučnim signalom 10 puta (jednom u sekundi) nakon ponovnog uspostavljanja struje. Za to vrijeme nijedan indikator ne svijetli i uređaj ne reagira. Nakon 30 sekundi automatski se vraća zadnje korišteno radno stanje (uključujući sve funkcije i funkciju dugotrajne zaštite).

- Ako pritisnete tipku za napajanje tijekom vremena oporavka, posljednje radno stanje će se odmah ponovno aktivirati.

- Odbrojavanje za tajmer ili funkcije odgode početka također se sprema. Vrijeme nestanka struje zanemaruje se sve dok prekid ne traje duže od 5 minuta.

- **Napomena:** Nakon normalnog isključivanja, funkcija oporavka nakon nestanka struje nije aktivna i uređaj se pokreće u standardnom načinu rada.

Funkcija automatskog isključivanja:

- Ako uređaj neprekidno radi 15 sati bez pritiskanja gumba ili daljinskog upravljača, automatski će se isključiti. Kada ga ponovno uključite, vraćaju se zadnje postavke.
- Kako biste deaktivirali ovu značajku, pritisnite i držite tipke Cool i Time istovremeno 3 sekunde. Zujalica će se oglasiti zvučnim signalom za potvrdu deaktivacije.
- Ponovno pritisnite dvije tipke na 3 sekunde za ponovno aktiviranje automatskog isključivanja.

Punjenje vode:

- Kako biste aktivirali funkciju hlađenja i ovlaživanja, napunite vodu u spremnik za vodu. Postoje dva načina za punjenje:
    1. Ručno punjenje: pomoću kante za zalijevanje ili druge posude ulijte vodu u spremnik kroz gornji otvor za punjenje.
    2. Punjenje pomoću crijeva: Spojite crijevo na predviđeni otvor za jednostavno punjenje spremnika za vodu.

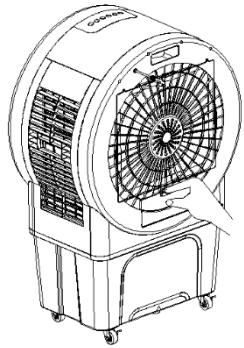

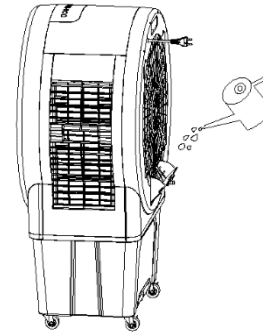

Punjenje crijevom:

Spojite uređaj na slavinu pomoću crijeva i otvorite slavinu da napunite spremnik za vodu. Crijevo za vodu mora imati unutarnji promjer od 13,6 mm.

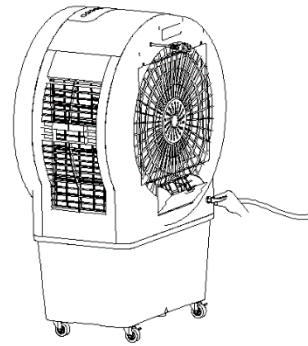

Ručno punjenje:

- Prilikom punjenja kantom za zalijevanje ili posudom obratite pozornost na indikator razine vode u spremniku za vodu.

Važne upute:

- Pazite da razina vode ne poraste iznad maksimalne razine ili ispod minimalne razine.
- Koristite samo čistu vodu iz slavine.
- Napomena: Blagi miris ili blaga promjena boje vode kod prve uporabe je normalna i bezopasna za zdravlje.

Pražnjenje spremnika za vodu:

- Kako biste ispraznili spremnik za vodu, izvucite čep za vodu na dnu spremnika kako bi voda iscurila.
- Nakon što je spremnik potpuno ispražnjen, ponovno čvrsto postavite čep za vodu.

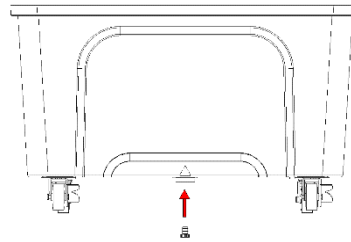

Upute za čišćenje

Nemojte koristiti kemikalije prilikom čišćenja.

Isključite napajanje i izvucite kabel za napajanje.

Provjerite je li kabel za napajanje isključen prije čišćenja, inače postoji opasnost od strujnog udara.

Očistite vanjsku površinu:

- Ako je površina prašnjava, obrišite je mekom krpom. Ako je jako zaprljan, koristite mlaku vodu (ispod 50°C) i blago sredstvo za čišćenje. Zatim obrišite suhom mekom krpom.

- Ne koristite agresivna sredstva za čišćenje poput benzena ili razrjeđivača jer mogu oštetiti površinu .

Očistite površinu kućišta :

- Obrišite kućište vlažnom krpom, ali ga nikada ne ispirajte izravno vodom.
- Nemojte koristiti agresivna sredstva za čišćenje ili otapala.
- Provjerite je li utikač isključen prije čišćenja uređaja kako biste izbjegli strujni udar.

Nakon čišćenja :

- Ponovno ispravno spojite sve dijelove, poput spremnika za vodu.
- Spojite uređaj i provjerite radi li ispravno.

održavanje

- Ako uređaj ne koristite dulje vrijeme, isključite ga iz struje, zapakirajte i zaštitite od prašine.
- Provjerite jesu li svi dijelovi, posebno rashladna prostirka i spremnik za vodu, suhi prije pohranjivanja uređaja.

Tehnički podaci

Tehničke informacije	
Nazivni napon	220V-240V~
frekvencija	50 Hz
Nazivna ulazna snaga	250 W
Kapacitet spremnika za vodu	52L
Razine brzine	3
Kruženje zraka	3175 m^3/sat
Dimenzije proizvoda	778 x 494 x 1182 mm
Neto težina	20,8 kg
Kontakt adrese za dodatne informacije i servisna linija:	Schuss Horne Electronic GmbH Scheringgasse 3, A-1140 Beč Tel: +43 (1) 97 0 21 – 0 www.becool.at FB broj : 23697 4 t / FB dish: Beč

BE COOL

JAMČITI

S ovim kvalitetnim proizvodom tvrtke BE COOL donijeli ste odluku za inovativnost, dugotrajnost i pouzdanost.

Za ovaj BECOOL uređaj dajemo jamstvo od 2 godine od datuma kupnje, koje vrijedi u Austriji! Ako je, suprotno očekivanjima, potreban servis na vašem uređaju tijekom tog razdoblja, ovime vam jamčimo besplatan popravak (rezervni dijelovi i radno vrijeme) ili (prema procjeni Schussa) proizvod će biti zamijenjen. Ako ni popravak ni zamjena nisu mogući iz ekonomskih razloga, zadržavamo pravo izdavanja kredita tekuće vrijednosti.

U slučaju klimatizacijskih uređaja, obratite se telefonskoj liniji za kupce kao prvi korak (pogledajte ljepilo na uređaju ili naslovnu stranicu uputa za uporabu). Za ventilatore, obratite se izravno svom specijaliziranom trgovcu ili nama. Napominjemo da popravak koji nije obavljen u ovlaštenoj radionici u Austriji odmah prestaje vrijediti ovo jamstvo.
Ovo jamstvo ne pokriva:

- Nećemo prihvatiti nikakvu posljedičnu štetu ako se koristi nepropisno
- Popravak ili zamjena dijelova zbog normalnog trošenja
- Oštećenja zbog nepridržavanja uputa za uporabu
- Uređaji koji se koriste - čak i djelomično - u komercijalne svrhe
- Uređaji koji su mehanički oštećeni vanjskim utjecajima (padovi, udarci, lomovi, nepravilna uporaba i sl.) kao i znakovi istrošenosti estetske prirode.
- Oprema kojom se nepropisno rukovalo
- Uređaji koji nisu otvarani u našem ovlaštenom servisu.
- Oštećenje uzrokovano ventilima za odvod kondenzata na klimatizacijskim uređajima koji nisu dobro zatvoreni ili spremnik za vodu nije ispravno umetnut.
- Neispunjena očekivanja potrošača.
- Oštećenja uzrokovana višom silom, vodom, munjom, prenaponom.
- Uređaji kod kojih je oznaka tipa i/ili serijski broj na uređaju promijenjen, izbrisan, učinjen nečitkim ili uklonjen.
- Usluge izvan naših ovlaštenih radionica, troškove prijevoza do ovlaštene radionice ili do nas i natrag kao i povezane rizike.

Željeli bismo izričito naglasiti da će se u slučaju grešaka u radu ili ako greške nisu otkrivene unutar jamstvenog roka, naplatiti fiksni iznos od 60 € (indeksirana baza VPI 2010, lipanj 2015).
Pružanje jamstvenog servisa (popravak ili zamjena uređaja) ne produljuje apsolutni jamstveni rok od 2 godine od datuma kupnje.
2-godišnje jamstvo vrijedi samo uz predočenje dokaza o kupnji (mora sadržavati naziv i adresu trgovca kao i puni naziv uređaja) i pridruženog jamstvenog lista na kojem je tip uređaja i serijski broj (može vidljivi na kutiji i na stražnjoj ili donjoj strani uređaja) navedeni su! Bez predočenja jamstvenog lista vrijedi samo zakonsko jamstvo!
Izričito ističemo da ovo jamstvo ne utječe na zakonska jamstvena prava i ona nastavljaju postojati bez ograničenja.
Odgovornost za štetu od strane Schuss Home Electronic GmbH i njegovih posrednika postoji samo u slučaju grubog nemara ili namjere. U svakom slučaju isključena je odgovornost za izgubljenu dobit, očekivane, a neostvarene uštede, posljedične štete i štete od potraživanja trećih osoba. Oštećenje ili oštećenje snimljenih podataka uvijek je isključeno iz odgovornosti za štetu.

Čestitamo na izboru. Nadamo se da ćete uživati u svom BE COOL uređaju!

ADRESA
Schuss Home Electronic GmbH
A-1140 Beč, Scheringgasse 3
Tel.: +43 (0)1/ 970 21

Oznaka tipa: .....

Serijski broj: .....

U slučaju jamstvenog zahtjeva, ovaj jamstveni list potrebno je zajedno s uređajem predati u ovlašteni servis.

BE COOL

OPERATING INSTRUCTIONS

Air cooler
BC52ACP2501

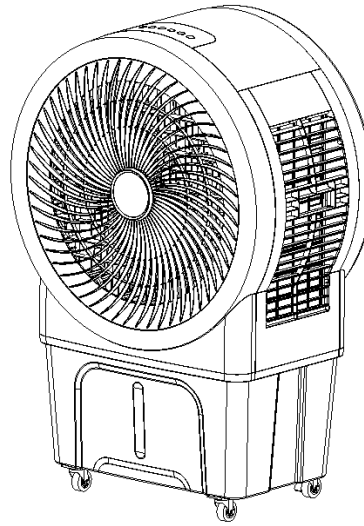

CONGRATULATIONS!

THANK YOU FOR CHOOSING A PRODUCT FROM **BE COOL**
HAVE DECIDED.

BE COOL

EN

Current operating instructions and other languages

Download the latest operating instructions in various languages via the link www.becool.at/downloads or scan the QR code shown. Follow the instructions on the website.

PLEASE READ THE OPERATING INSTRUCTIONS CAREFULLY BEFORE STARTING INSTALLATION, OPERATION OR MAINTENANCE. PROTECT YOURSELF AND OTHERS BY FOLLOWING THE SAFETY INSTRUCTIONS. FAILURE TO FOLLOW INSTRUCTIONS COULD RESULT IN PERSONAL INJURY AND/OR PROPERTY DAMAGE AND/OR VOID THE WARRANTY!

IMPORTANT INFORMATION ON SAFETY, LOCATION AND ELECTRICAL CONNECTION



Intended use

The air cooler is designed exclusively for the ventilation of dry rooms.

Only use the air cooler as described in these operating instructions.

ATTENTION!!!
This appliance has very strong water evaporation. Do not use the appliance in enclosed living spaces.

To avoid the risk of operating errors and to make better use of the appliance, please read the operating instructions before use.

1. The appliance is intended for household and indoor use only.
2. When using this appliance, you must use a qualified power outlet that has been tested and meets the requirements. Please check the voltage used when moving the appliance.
3. This appliance is not intended for use by persons (including children) with reduced physical, sensory or mental capabilities, or lack of experience and knowledge, unless they have been given supervision or instruction concerning use of the appliance by a person responsible for their safety. Children should be supervised to ensure that they do not play with the appliance.
4. This appliance can be used by children aged from 8 years and above and persons with reduced physical, sensory or mental capabilities or lack of experience and knowledge if they have been given supervision or instruction concerning use of the appliance in a safe way and understand the hazards involved. Children must not play with the appliance. Cleaning and

maintenance work must not be carried out by children without supervision.

5. If the mains cable is damaged, it must be replaced by the manufacturer, its customer service department or similarly qualified persons in order to avoid a hazard.
6. Disconnect the mains plug during filling and cleaning.
7. Do not touch the power cable plug with wet hands as there is a risk of electric shock.
8. Do not pull on the cable when disconnecting the mains cable.
9. Do not fold the mains cable and do not place any heavy objects on it.
10. It is strictly forbidden to insert foreign objects such as wooden or metal sticks into the air inlet and outlet, as this can lead to leaks, short circuits and possible product damage.
11. Do not spray pesticides and flammable sprays near the product, as these can damage the product.
12. Avoid pointing the air outlet of the appliance directly at children for long periods of time, as this may make them ill or affect their health.
13. When using the device, make sure that the mains cable plug is free of foreign objects and that the plug is fully inserted.
14. Unusual handling. If the product emits a strange odor and unusual noises during use, please stop using it immediately and unplug it from the mains.
15. If you have filled the appliance with water, do not tip or bump it when setting it up or moving it to avoid splashes. If the product has been tipped out and there is water in the appliance, unplug it immediately and wait 24 hours for it to dry before switching it on again.

16. The water level in the water tank should not exceed the maximum water level line.
17. If the appliance's water tank is full of water, do not grab the handle to lift the entire machine, otherwise the water in the water tank will overflow. You can only press the handle to move the appliance and only when it is confirmed that there is no or very little water in the water tank can you grab the handle to move the appliance. Lift the entire machine.
18. When humidifying the air, it is strictly forbidden to dismantle and install the air filter net and the holder for the humid curtain, as otherwise water droplets will spray out of the air outlet.
19. If you leave the appliance or do not use it for a longer period of time, you must switch it off and disconnect the mains plug from the socket.
20. If the product is defective, please send it to the repair shop or notify customer service and do not disassemble or replace the parts without authorization. Arbitrary disassembly or modification will impair the safety of the product.
21. WARNING: Risk of burns from chemicals. Keep batteries away from children.
22. Do not swallow the battery, risk of chemical burns.
23. This product contains a button cell battery. If the button cell battery is swallowed, it can cause severe internal burns within just 2 hours.
24. If the battery compartment cannot be closed securely, stop using the product and keep it away from children.
25. If you think batteries may have been swallowed or may have entered any part of your body, seek medical advice immediately.

26. The batteries contain environmentally hazardous substances; they must be removed from the appliance and disposed of safely before scrapping.
27. Note that high humidity can promote the growth of biological organisms in the environment.
28. Ensure that the area around the humidifier does not become damp or wet. If the output of the humidifier cannot be reduced, use the humidifier intermittently. Make sure that no absorbent materials such as carpets, curtains, drapes or tablecloths become damp.
29. Never leave water in the container when the appliance is not in use.
30. Empty and clean the humidifier before storage. Clean the humidifier before the next use.

Recycling, disposal, declaration of conformity

	***RECYCLING*** The packaging materials can be recycled. It is therefore recommended to dispose of them in sorted waste
	***DISPOSAL*** The "crossed-out dustbin" symbol requires the separate disposal of waste electrical and electronic equipment (WEEE). Electrical and electronic equipment may contain hazardous and environmentally harmful substances. Therefore, do not dispose of them in unsorted residual waste, but at a designated collection point for waste electrical and electronic equipment. This will help to protect resources and the environment. For further information, please contact your dealer or the local authorities. Directive 2012/19/EU
	***BATTERY DISPOSAL*** In accordance with current legislation on batteries, accumulators and related waste, the crossed-out wheeled garbage can symbol on the battery indicates that it is prohibited to dispose of used batteries in household waste. Batteries and accumulators contain highly polluting substances. The user is obliged to dispose of used batteries at the collection points in the municipality or in the appropriate containers. The service is free of charge. In this way, the legal requirements are complied with and the environment is protected. This model is equipped with batteries of type: CR2032.
	**DECLARATION OF CONFORMITY** We hereby confirm that this product complies with the essential requirements, regulations and directives of the EU. You can view the detailed declaration of conformity at any time under the following link: **https://www.schuss-home.at/downloads**

Errors and technical changes excepted.

SCOPE OF DELIVERY

The BE COOL cooler is supplied with:

- 1× air cooler
- 1× remote control
- 1× operating instructions
- 4× castors

DESCRIPTION OF THE DEVICE

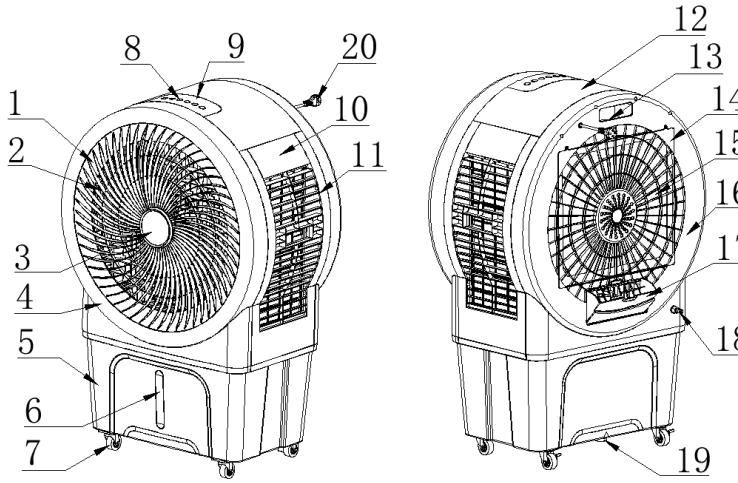

1) Air outlet	2) Rotor blade	3) Display
4) Front housing	5) Water tank	6) Water level indicator
7) Castors	8) Operating buttons	9) Control panel
10) Side filter cover	11) Side housing	12) Upper housing
13) Shelf for remote control	14) Rear protective grille	15) Filter
16) Rear housing	17) Water filler shaft	18) Water connection
19) Water outlet plug	20) Mains cable	

Indicators and control elements

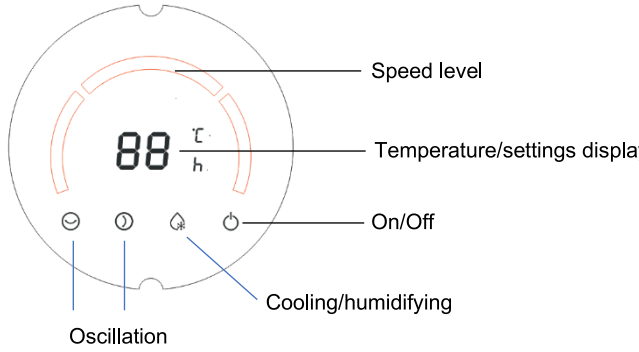

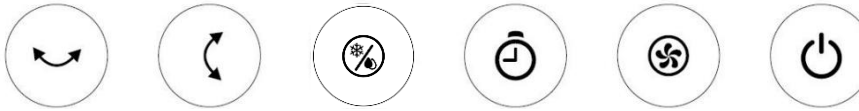

	On/off button		Cooling and humidification button
	Speed button (HI/MID/LOW)		Oscillation button (left - right)
	Timer button (1 - 12 hours)		Oscillation button (up - down)

Remote control

Preparing the remote control - Inserting or replacing the battery
Please note the following instructions:

Initial operation:
To use the remote control for the first time, pull the plastic cover out of the battery compartment on the back of the remote control.

Change the battery:

- Unscrew the battery holder on the back of the remote control as shown in the illustration and remove the old battery from the holder:

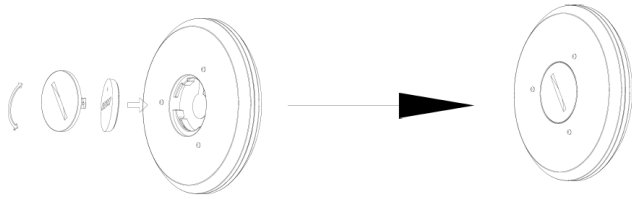

- Now insert a new CR2032 battery, always paying attention to the polarity markings (+/-) on the battery and the battery holder. When placing the battery, the side with + and CR2032 should face upwards.

- Then screw the battery holder fully back into the remote control.

Correct use of the remote control

Point the remote control directly at the front of the appliance and ensure that there are no obstacles between the remote control and the appliance

	ON/OFF		Speed levels
	Oscillation Left, right		Oscillation up, down
	Cooling and humidification button		Timer

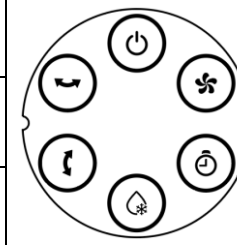

Commissioning

Remove the product from the packaging and ensure that the brakes on the castors are locked before using the appliance.

Connect the mains cable. Initially, all displays remain off and the device is in standby mode. After switching on, a double beep sounds and the device switches to standby mode.

Operation and functions

1. "On/Off" button

In standby mode, press the "On/Off" button to switch the device on. The low speed indicator lights up and the appliance starts in operating mode.
To switch the appliance back to standby mode, press the "On/Off" button again. This switches the fan off and the appliance switches to standby mode. When the device is switched on again, the working status before it was switched off is restored. When switched off, only the on/off button and the timer button are available.
If the device is interrupted during operation due to a power failure, it automatically restores the last set functions and operating mode once the power supply is restored.

2. "Speed" button

When the device is switched on, the low wind speed indicator lights up. By pressing this button, you can set the air speed in the following order: low → medium → high → low → medium ... and so on.

The display shows as follows:

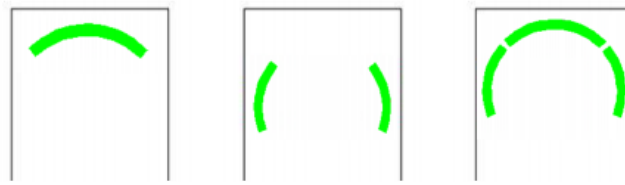

3. "TIMER" button

In operating mode, the timer button allows you to set the operating time to a period between 0 and 12 hours.
If the device is in standby mode, the same button functions as a switch-on timer, which can be used to set the time for automatic switch-on in the range from 12 to 0 hours.

Timer function:

- Press the "TIME" button to set the operating time in 1-hour increments: 0H → 1H → 2H → ... → 12H → 0H etc.

- After the timer setting, the display alternately shows the ambient temperature and the remaining time if no button is pressed within 5 seconds or a button other than the "TIME" button is pressed.

- If "0" is displayed, this means that no timer has been set. In this case, the display automatically shows the current ambient temperature after 5 seconds.

- If no timer is set, the display permanently shows the current ambient temperature and the unit "°C/°F" lights up. The display range is from -9°C to 40°C (10°F to 99°F). If the temperature is below -9°C (10°F), "LO" is displayed; if it is above 40°C (99°F), "HI" is displayed. If the timer is active, the display alternates between the ambient temperature and the remaining time every 5 seconds.

Switch-on timer function:

- Press the "TIMER" button in standby mode to activate the time setting. The display starts to flash at 0.5 second intervals. Use the "TIMER" button to set the switch-on time in 1-hour increments as follows: 12H → 11H → 10H → ... → 1H → 0H → 12H etc.

- If you press and hold the "TIMER" button for longer than 3 seconds, the switch-on timer function is deactivated.

- If the switch-on time is set to "0", the switch-on timer is deactivated and the system automatically switches to standby mode after 5 seconds. As soon as the timer is set, the display stops flashing and starts counting down. During this time, only the remaining time is displayed, but not the ambient temperature. If you press the On/Off button during the timer setting or runtime, the system starts with the current settings and the planned switch-on time is not saved.

- When the device is switched on for the first time, it starts in the preset operating mode.

- If the switch-on timer is activated after a normal switch-off (without disconnection from the mains), the appliance starts in the last mode used. For example, if cooling mode was activated when the appliance was last switched off, this mode will also be used when it is switched on again. (**Note:** Timer settings made before the last switch-off are not saved).

- When the timer button is pressed, the corresponding function display flashes. Example: If the high wind speed and cooling mode were used when the unit was last switched off, the timer indicator lights up permanently and the high speed and cooling indicators flash. As soon as the timer is activated, the water pump switches on automatically. After running for 5 seconds, the system checks whether there is water in the tank. If a lack of water is detected for 5 seconds, the pump stops and a 10-second alarm sounds.

- When the button for the on/off timer is pressed, the display of the function that becomes active after switching on flashes. The user can select the desired mode, e.g. change from high to low wind speed or activate cooling mode. The switch-off timer cannot be saved or operated. (The set function flashes if no button is pressed within 3 seconds or immediately if another button is used).

- The timer setting can deviate from the set time by up to ±3 %.

4. "Cooling/humidification" button

In operating mode, you can switch the water pump in the appliance on or off by pressing the "COOLER/HUMIDIFIER" button.

5. "Up/down oscillation" button:

In operating mode, you can switch the vertical swivel function on or off by pressing the "Up/down oscillation" button.

6. "Left/right oscillation" button:

In operating mode, you can switch the horizontal swivel function on or off by pressing the "Left/right oscillation" button.

Protective functions

Dry-running protection:

- If cooling mode is activated, the appliance checks whether there is enough water in the water tank after the water pump has been running for 5 seconds.
- If a water shortage is detected (protection mechanism activated), the pump stops automatically and the buzzer emits 10 alarm signals.

Power failure recovery function:

- When switched on, the device emits 10 beeps (once per second) after a power failure as soon as the power is restored. During this time, no indicator lights up and the device does not respond. After 30 seconds, the last used operating status is automatically restored (including all functions and the long-term protection function).

- If you press the On/Off button during the recovery time, the last operating status is reactivated immediately.

- The countdown for timer or delay start functions is also saved. The power failure time is ignored as long as the power failure does not last longer than 5 minutes.

- **Note:** After a normal switch-off, the power failure recovery function is not active and the device starts in standard mode.

Automatic switch-off function:

- If the appliance runs continuously for 15 hours without a button or the remote control being pressed, it switches off automatically. When it is switched on again, the last settings are restored.
- To deactivate this function, press and hold the "Cooling" and "Time" buttons simultaneously for 3 seconds. The buzzer emits a signal tone to confirm deactivation.
- Press the two buttons again for 3 seconds to reactivate automatic switch-off.

Filling up the water:

- To activate the cooling and humidification function, fill the water tank with water. There are two ways to fill the tank:
    1. Manual filling: Use a watering can or other container to pour water into the tank through the top filler opening.
    2. Filling with a hose: Connect a hose to the opening provided to fill the water tank conveniently.

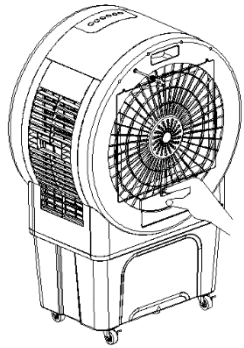

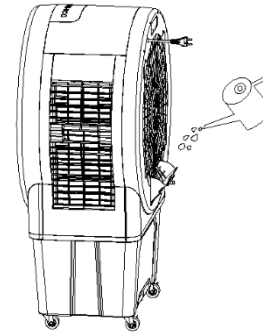

Filling with a hose:

Connect the appliance to a hose on the tap and open the tap to fill the water tank. The water hose should have an internal diameter of 13.6 mm.

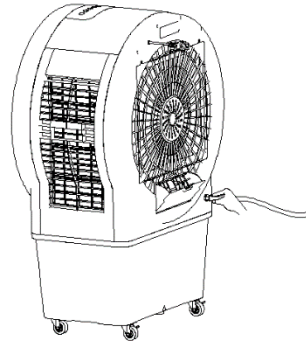

Manual filling:

- Pay attention to the water level indicator in the water tank when filling with a watering can or container.

Important notes:

- Make sure that the water level does not rise above the maximum level or below the minimum level.
- Only use clean tap water.
- Note: A slight odor or slight discoloration of the water on first use is normal and harmless to health.

Empty the water tank:

- To empty the water tank, pull out the water plug at the bottom of the tank so that the water can drain out.
- As soon as the tank is completely empty, reinsert the water plug firmly.

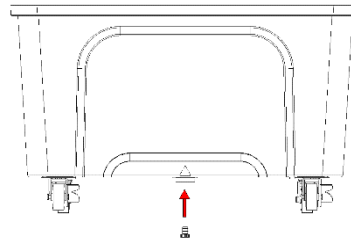

Cleaning instructions

Do not use any chemicals when cleaning.

Switch off the power supply and disconnect the mains plug.

Please ensure that the power cable is disconnected from the mains before cleaning, otherwise there is a risk of electric shock.

Clean the outer surface:

- If the surface is dusty, wipe it with a soft cloth. If it is very dirty, use lukewarm water (below 50 °C) and a mild detergent. Then wipe dry with a soft cloth.

- Do not use aggressive cleaning agents such as benzine or thinner, as these can damage the surface.

Clean the housing surface:

- Wipe the housing with a damp cloth, but never rinse it directly with water.
- Do not use any aggressive cleaning agents or solvents.
- Make sure that the mains plug is disconnected before cleaning the appliance to avoid electric shock.

After cleaning:

- Reassemble all parts, such as the water tank , correctly.
- Connect the device and check that it is working properly.

Maintenance

- If you are not going to use the appliance for a long time, unplug it from the mains, pack it away and protect it from dust.
- Make sure that all parts, especially the cooling mat and the water tank, are dry before storing the appliance.

Technical data

Technical information	
Nominal voltage	220 V- 240 V~
Frequency	50 Hz
Nominal input power	250 W
Water tank capacity	52 L
Speed levels	3
Air circulation	3175 m^3/hour
Product dimensions	778 x 494 x 1182 mm
Net weight	20.8 kg
Contact addresses for further information and service line:	Schuss Home Electronic GmbH Scheringgasse 3, A-1140 Vienna Tel: +43 (1) 97 0 21 - 0 www.becool.at FB-No.: 23697 4 t / FB-Court: Vienna

BE COOL

WARRANTY

With this quality product from BE COOL, you have made a decision for innovation, durability and reliability.

For this BECOOL appliance we grant a warranty period of 2 years from the date of purchase valid in Austria! If, contrary to expectations, service work is required on your appliance during this period, we hereby guarantee to repair it free of charge (spare parts and labor) or (at Schuss's discretion) to replace the product. If neither repair nor replacement is possible for economic reasons, we reserve the right to issue a current value credit note.

In the case of air conditioners, please always contact the customer hotline as a first step (see sticker on the appliance or the front page of the operating instructions); in the case of fans, please contact your specialist dealer or us directly. Please note that repair work not carried out by an authorized workshop in Austria will immediately invalidate this warranty.

This guarantee does not cover

- We do not accept any liability for consequential damage in the event of improper use
- Repair or replacement of parts due to normal wear and tear
- Damage due to non-compliance with the operating instructions
- Devices that are used - even partially - for commercial purposes
- devices mechanically damaged by external influences (fall, impact, breakage, improper use, etc.) as well as signs of wear and tear of an aesthetic nature.
- Devices that have been handled improperly
- Devices that have not been opened by our authorized service workshop.
- Damage caused by improperly closed condensation drain valves on air conditioning units or incorrectly inserted water tanks.
- Unfulfilled consumer expectations.
- Damage caused by force majeure, water, lightning, overvoltage.
- Devices where the type designation and/or serial number on the device has been changed, deleted, made illegible or removed.
- services outside our authorized workshops, the transport costs to an authorized workshop or to us and back, as well as the associated risks.

We would like to emphasize that within the warranty period, a lump sum of € 60,- (indexed based on CPI 2010, June 2015) will be charged for operating errors or if no error was detected.
The provision of a warranty service (repair or replacement of the device) does not extend the absolute warranty period of 2 years from the date of purchase.
The 2-year guarantee is only valid on presentation of the proof of purchase (must include the name and address of the dealer and the full name of the appliance) and the corresponding guarantee certificate, on which the appliance type and the serial number (visible on the box and on the back or bottom of the appliance) must be noted! Without the warranty certificate, only the statutory warranty applies!
We expressly point out that the statutory warranty rights are not affected by this guarantee and remain unaffected.
Schuss Home Electronic GmbH and its vicarious agents shall only be liable for damages in the event of gross negligence or intent. Liability for loss of profit, expected but unrealized savings, consequential damages and damages from third party claims is excluded. Damage to or for recorded data is always excluded from the liability for damages.

Congratulations on your choice. We hope you enjoy using your BE COOL appliance!

ADDRESS
Schuss Home Electronic GmbH
A-1140 Vienna, Scheringgasse 3
Tel.: +43 (0)1/ 970 21

Type designation: .....

Serial number: .....

This warranty certificate must be handed over to the authorized service workshop together with the appliance in the event of a warranty claim.