BEDIENUNGSANLEITUNG

Luftkühler
BC5AC2001FTL

HERZLICHEN GLÜCKWUNSCH!
VIELEN DANK, DASS SIE SICH FÜR EIN PRODUKT VON **BECOOL** ENTSCHIEDEN HABEN.

Diese Bedienungsanleitung gibt es in folgenden Sprachen

DE	DEUTSCH	3 – 14
EN	ENGLISH	15 – 26
FR	FRANÇAIS	27 – 38
ES	ESPAÑOL	39 – 50
IT	ITALIANO	51 – 62
CZ	ČESKÁ	63 – 74
HU	MAGYAR	75 – 86
PL	POLSKA	87 – 98
HR	HRVATSKA	99 – 110
SR	SRPSKI	111 – 122
TR	TÜRK	123 – 134

INHALTSVERZEICHNIS

DE

Wichtige Informationen zur Sicherheit, Standort und zum elektrischen Anschluss	**3 - 5**
Recycling, Entsorgung, Konformitätserklärung	**5**
Lieferumfang	**6**
Beschreibung des Geräts	**6**
Inbetriebnahme	**7 - 8**
Fernbedienung	**8**
Funktionen einstellen	**9 – 10**
Tipps zur Richtigen Anwendung	**11**
Wartung und Reinigung	**11 – 12**
Tätigkeiten zu Saisonbeginn/-ende	**12**
Behebung von Problemen	**13**
Technische Informationen	**13**
Garantie	**14**

LESEN SIE BITTE DIE BEDIENUNGSANLEITUNG SORGFÄLTIG DURCH BEVOR SIE MIT DER INSTALLATION, BEDIENUNG ODER WARTUNG BEGINNEN. SCHÜTZEN SIE SICH SELBST UND ANDERE, INDEM SIE DIE SICHERHEITSHINWEISE BEFOLGEN. DIE NICHTBEACHTUNG VON ANWEISUNGEN KÖNNTE ZU PERSONEN UND/ODER SACHSCHÄDEN UND/ODER ZUM VERLUST DES GARANTIEANSPRUCHS FÜHREN!

WICHTIGE INFORMATIONEN ZUR SICHERHEIT, STANDORT UND ZUM ELEKTRISCHEN ANSCHLUSS.

Verwenden Sie dieses Gerät ausschließlich gemäß den Richtlinien in der Bedienungsanleitung. Jede andere Verwendung, die nicht vom Hersteller empfohlen wird, könnte zu Bränden, elektrischen Schlägen oder Personenschäden führen.

1. Dieses Gerät ist **ausschließlich zum Kühlen von Wohnräumen in Haushalten vorgesehen** und darf für keine anderen Zwecke eingesetzt werden.
2. Das Gerät ist **nicht für Dauer- und Präzisionsbetrieb geeignet** und sollte auch nicht zur Kühlung elektrischer Systeme eingesetzt werden (z.B.: in Serverräumen).

•

3. Entfernen Sie die Verpackung und stellen Sie sicher, dass das Gerät nicht beschädigt ist. Im Zweifelsfall verwenden Sie das Gerät nicht und kontaktieren die Servicestelle oder Ihren Händler.

4. Weist das Gerät einen Defekt auf, so schalten Sie es aus und kontaktieren Ihren Händler oder die Kundenhotline
5. Ist das Stromversorgungskabel beschädigt, muss es vom Hersteller oder einer autorisierten Servicestelle ausgetauscht werden, um alle möglichen Risiken zu vermeiden.
6. Wenden Sie sich für eventuelle Reparaturen stets und ausschließlich an vom Hersteller autorisierte Kundendienststellen. Die Kundendienststellen können Sie online unter www.becool.at abrufen.

●

7. Vor Anschluss dem an das Netz müssen Sie **überprüfen, ob Stromart und Netzspannung mit den Angaben des Gerätetypenschildes übereinstimmen.**
8. Die elektrische Steckdose, in der Sie das Gerät anschließen, darf nicht defekt oder lose sein und muss für die erforderliche Strombelastung geeignet und vor allem zuverlässig geerdet sein. Im Zweifelsfall lassen Sie Ihre elektrische Installation von einem qualifizierten Elektriker überprüfen.
9. **Vermeiden Sie die Verwendung eines Verlängerungskabels**, denn dieses könnte überhitzten und einen Brand erzeugen.
10. Es ist verboten die Eigenschaften dieses Gerätes wie auch immer anzupassen oder zu modifizieren und verwenden Sie nur vom Hersteller empfohlene Ersatz- und Zubehörteile (Nichtbeachtung führt zum Verlust der Garantie und Gewährleistung).

●

11. **Kinder dürfen nicht mit dem Gerät spielen.**
12. Lassen Sie Kinder nicht mit der Verpackung spielen – **BEI VERSCHLUCKEN VON KLEINTEILEN BESTEHT ERSTICKUNGSGEFAHR!**
13. Kinder unter 8 Jahren und Personen mit eingeschränkten physischen, psychischen, sensorischen oder geistigen Fähigkeiten sowie mangelnder Erfahrung und Wissen dürfen dieses Gerät nur benutzen, wenn es unter einer angemessenen Aufsicht geschieht und es zu einer ausführlichen Anleitung zur Benutzung des Geräts in einer sicheren Art und Weise gekommen ist, sowie die bestehenden Gefahren beschrieben wurden.
14. **Betreiben Sie das Gerät nicht unbeaufsichtigt**. Sollten Sie den Raum verlassen, **schalten Sie das Gerät immer aus.**

●

15. Verdrehen Sie das Netzkabel nicht und knicken Sie es nicht ab.
16. Verwenden Sie das Gerät **nicht mit nassen Händen.**
17. Verwenden Sie das Gerät **nicht im Freien.**
18. **Decken Sie das Gerät niemals ab**.
19. Betreiben Sie das Gerät **keinesfalls in Räumen wo Gas, Öl oder Schwefel** vorkommen.
20. Benutzen Sie das Gerät **nicht in der Nähe von Wasser oder starker Feuchtigkeit**, z.B. in feuchten Kellern, neben Schwimmbecken, Badewannen oder Duschen. Achten Sie darauf, dass kein Wasser in das Gerät eindringt.
21. Stellen Sie das Gerät nicht in der Nähe von Wärmequellen auf (z.B.: neben Heizanlagen) und vermeiden Sie direkte Sonneneinstrahlung.
22. Halten Sie einen **Mindestabstand von mind. 50cm zu brennbaren Stoffen** (z.B.: Alkohol) oder unter Druck befindlichen Gefäßen (z.B.: Sprühbehälter).
23. Stellen Sie **keine schwere oder heiße Gegenstände auf das Gerät.**
24. Stellen Sie das Gerät **auf einen stabilen und ebenen Untergrund.**
25. **Stecken Sie niemals** Finger, Stifte oder andere Gegenstände in das Gerät und achten Sie darauf, dass **Luftein- und -auslass niemals blockiert werden**.

●

26. **Wechseln Sie das Wasser regelmäßig.**
27. Befüllen Sie den Wassertank immer über das Minimum und nie über das Maximum.
28. Wenn Sie das Gerät **bewegen wollen, achten Sie immer darauf, dass die Feststellbremsen gelöst** sind.
29. Bewegen Sie das Gerät nicht schnell, wenn sich Wasser im Wassertank befindet um ein Auslaufen oder Spritzen des Wassers zu vermeiden.
30. Verwenden Sie das Gerät im Modus „COOL“ nicht für lange Zeit in einem geschlossenen Bereich ohne Belüftung um eine hohe Luftfeuchtigkeit zu vermeiden.
31. Die Kühl Akkus sind kein Spielzeug - halten Sie Kinder und Tiere davon fern.

32. Versuchen Sie niemals die Kühl Akkus zu öffnen. Die Flüssigkeit darin kann gesundheitsschädlich sein.

•

33. Ziehen Sie den Stecker und leeren den Wassertank, wenn Sie das Gerät nicht verwenden.
34. Schalten Sie das Gerät **immer aus, bevor Sie den Netzstecker** ziehen.
35. Ziehen Sie nicht am Netzkabel, um das Gerät vom Netzstrom zu trennen. Ziehen Sie immer am Stecker, um das Netzkabel herauszuziehen.
36. Fassen Sie den **Stecker nicht mit nassen Händen an**, um Stromschläge zu vermeiden.
    Bewahren Sie das Gerät senkrecht einem sicheren, trockenen und für Kinder unzugänglichem Ort auf, wenn es nicht verwendet wird und verdecken Sie das Gerät nicht mit Kunststoffverpackungen.
37. Erhalten Sie das Gerät in einem guten Zustand, indem Sie das Gerät pflegen und reinigen. Falls Sie Fragen zur Instandhaltung haben, können Sie mit der vom Hersteller autorisierten Kundenhotline/ Servicestelle in Kontakt treten.

RECYCLING

Die Verpackungsmaterialien können recycelt werden. Deswegen wird empfohlen, diese im sortierten Abfall zu entsorgen.

ENTSORGUNG

Das Symbol „durchgestrichene Mulltonne" erfordert die separate Entsorgung von Elektro- und Elektronik-Altgeraten (WEEE). Elektrische und elektronische Geräte können gefährliche und umweltgefährdende Stoffe enthalten. Entsorgen Sie dieses daher nicht im unsortierten Restmüll, sondern an einer ausgewiesenen Sammelstelle für Elektro- und Elektronik-Altgeräte. Dadurch tragen Sie zum Schutz der Ressourcen und der Umwelt bei.
Für weitere Information wenden Sie sich bitte an Ihren Händler oder die örtlichen Behörden.

KONFORMITÄTSERKLÄRUNG

Hiermit bestätigen wir, dass dieser Artikel den grundlegenden Anforderungen, Vorschriften und Richtlinien der EU entspricht.
Die ausführliche Konformitätserklärung können Sie jederzeit unter folgendem Link einsehen:
www.becool.at/downloads/doc/bc5ac2001ftl.pdf

Irrtümer und technische Änderungen vorbehalten.

www.becool.at

LIEFERUMFANG

Im Lieferumfang des SHE-Kühlers erhalten Sie:

- 1x Luftkühler
- 4x Transportrollen
- 2x Kühlakkus
- 1x Bedienungsanleitung

BESCHREIBUNG DES GERÄTES

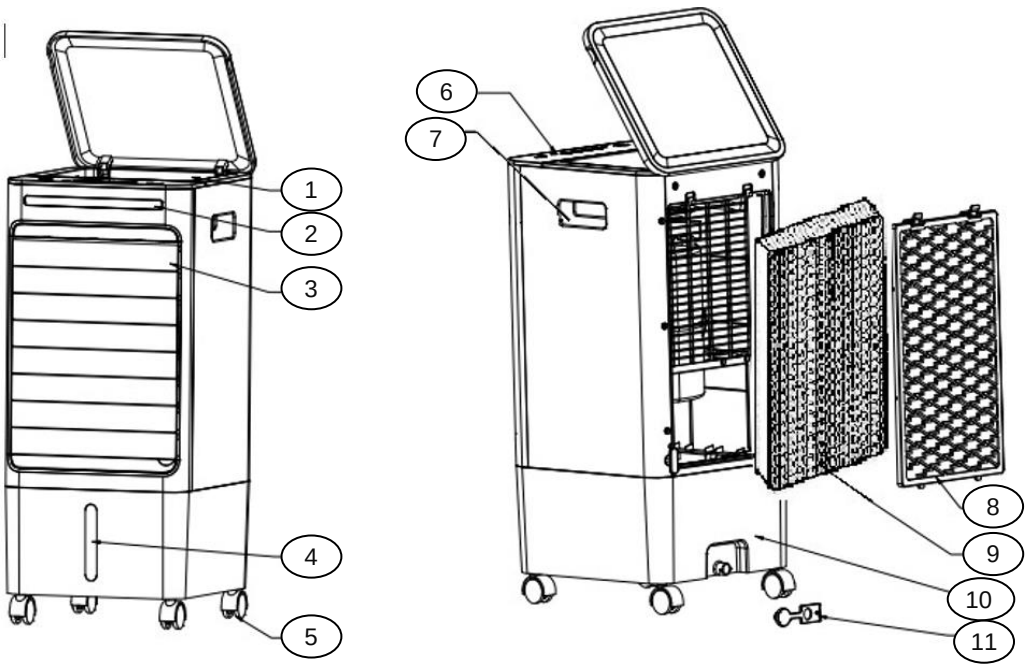

1. Top Loader
2. LED Display
3. Luftauslass
4. Wasserstandsanzeige
5. Transportrollen
6. Bedienfeld
7. Handgriff
8. Abdeckgitter
9. Staubfilter
10. Wassertank
11. Wasserauslass

INBETRIEBNAHME

VOR DER ERSTEN INBETRIEBNAHME

Gerät auspacken

1. Öffnen Sie den Karton und entnehmen das Gerät.
2. Entfernen Sie die Verpackung vollständig vom Gerät.
3. Wickeln Sie das Netzkabel vollständig ab und achten dabei darauf es nicht zu beschädigen.

Transportrollen

Für einen leichteren Transport ist das Gerät mit Transportrollen ausgestattet.
Zusätzlich sind zwei Rollen mit einer Feststellbremse ausgestattet um damit einen festen Stand zu garantieren.

1. Nachdem Sie das Gerät sorgfältig ausgepackt haben stecken Sie die Transportrollen in die dafür vorgesehenen Einkerbungen auf der Unterseite des Geräts.
2. Um die Feststellbremsen einzustellen betätigen Sie die Hebel wie folgt:
   RUNTERDRÜCKEN → Fixieren der Bremse
   RAUFDRÜCKEN → Lösen der Bremse

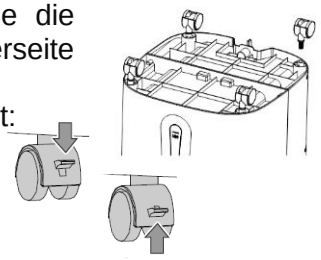

INSTALLATION

Bitte beachten Sie bei der Installation folgende Punkte.

1. Stellen Sie das Gerät auf einen ebenen und festen Untergrund auf und stellen die Feststellbremsen ein, damit das Gerät einen festen Stand hat.
2. Der Abstand zu Wänden oder anderen Objekten muss mindestens 50 cm betragen.
3. Vergewissern Sie sich vor dem Geräteeinsatz, dass sowohl der Lufteinlass als auch der Luftauslass frei von Hindernissen und nicht blockiert ist.
4. Schließen Sie das Gerät an eine geerdete Steckdose an.

HINWEIS

Sobald Sie das Gerät an das Stromnetz anschließen, führt der AirCooler automatisch einen Diagnoseprozess durch, um sicherzustellen, dass dieser betriebsbereit ist. Währenddessen blinken die Lichter auf der Vorderseite des Geräts.

WASSERTANK BEFÜLLEN

Öffnen Sie die Abdeckung oben am Gerät und gießen Sie Wasser hinein:

Achten Sie beim Befüllen des Wassers stets auf die MIN und MAX Markierungen:

- ***MIN-Markierung*** → Der Wasserbehälter muss über die MIN-Markierung befüllt werden, damit die Pumpe richtig funktionieren kann
- ***MAX-Markierung*** → Der Wasserbehälter darf nicht über die MAX-Markierung befüllt werden, da ansonsten Wasser ins Geräteinnere gelangen und somit elektronische Teile beschädigt werden könnte.

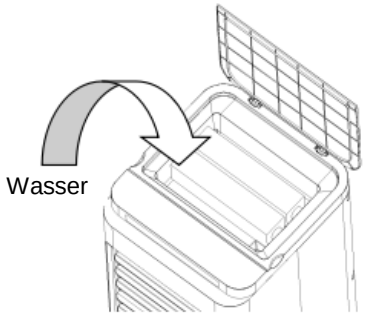

Klappen Sie die Abdeckung wieder zu.

KÜHLAKKUS

Sie erhalten im Lieferumfang zwei Kühl-Akkus, die Sie in den Wassertank legen können, um einen weiteren Kühlungseffekt zu erzielen.

Bitte beachten Sie bei Verwendung der Kühl-Akkus folgendes:

1. Legen Sie die Kühl-Akkus vor Gebrauch für mindestens 3-4 Stunden in ein Gefrierfach.
2. Füllen Sie Wasser in den AirCooler, und achten dabei darauf, dass dieser nur ca. bis zur Hälfte gefüllt wird → die MAX-Markierung darf unter keinen Umständen überschritten werden.
3. Nehmen Sie nun das hintere Abdeckgitter ab und legen die Kühlakkus in den Wassertank.

HINWEIS
Sie können auch Eiswürfel in den Wassertank füllen.
Achten Sie auch bitte hierbei, dass die MAX-Markierung nicht überschritten wird.

FERNBEDIENUNG

FERNBEDIENUNG VORBEREITEN – BATTERIEN EINLEGEN ODER TAUSCHEN

Bitte beachten Sie die folgenden Anweisungen:

1. Für den Betrieb der Fernbedienung legen Sie bitte die mitgelieferte Knopfzelle ein.
2. Dazu ziehen Sie die Batteriehalterung auf der Rückseite der Fernbedienung heraus und legen die Batterie ein:

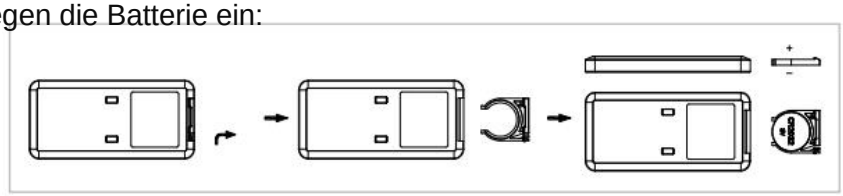

3. Bitte achten Sie dabei immer auf die Polaritätsmarkierungen (+/-) auf der Batterie und der Batteriehalterung:

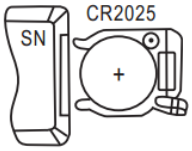

4. Schieben Sie anschließend die Batteriehalterung wieder vollständig in die Fernbedienung ein.

HINWEIS
Die Tasten der Fernbedienung sind wie unten in der Abbildung gekennzeichnet. Alle Funktionen der Fernbedienung arbeiten identisch mit der manuellen Bedienung am Gerät.

RICHTIGE VERWENDUNG DER FERNBEDIENUNG

Richten Sie die Fernbedienung direkt auf das Gerät auf die Gerätevorderseite und achten darauf, dass sich keine Hindernisse zwischen Fernbedienung und dem Gerät befinden.

HINWEIS
Bitte gehen Sie mit der Fernbedienung vorsichtig um.
Setzten Sie die Fernbedienung nicht direktem Sonnenlicht aus und halten Sie sie von Wärmequellen fern.

FUNKTIONEN EINSTELLEN

Sie können alle Funktionen direkt am Gerät als auch mithilfe der Fernbedienung einstellen.

GERÄT EINSCHALTEN

- Drücken Sie die ON/OFF -Taste um das Gerät einzuschalten.

HINWEIS
Sobald Sie das Gerät einschalten, läuft es in der mittleren Geschwindigkeit.

GESCHWINDIGKEIT EINSTELLEN

- Verwenden Sie die SPEED-Taste um die Geschwindigkeit des Gebläses einzustellen.
- Die jeweilige Anzeige auf dem Bedienfeld leuchtet auf:

▮	Niedrige Geschwindigkeit
▮▮	Mittlere Geschwindigkeit
▮▮▮	Hohe Geschwindigkeit

MODI

- Verwenden Sie die MODE-Taste um zwischen folgenden Modi auszuwählen:

➔ Normaler-Modus	→ Läuft in der höchsten Geschwindigkeitsstufe.
➔ Natur-Modus	→ Simuliert eine Brise um einen angenehmen, natürlichen Luftstrom zu erzeugen.
➔ Schlaf-Modus	→ Die Geschwindigkeitsstufe verringert sich um je eine Stufe alle 30 Minuten und läuft anschließend in der niedrigsten Geschwindigkeit.

- Die jeweilige Anzeige auf dem Bedienfeld leuchtet auf.

TIMER

- Verwenden Sie die TIMER-Taste um das Gerät zeitgesteuert ein- oder auszuschalten.
- Mit jedem Druck auf die Timer-Taste verlängert sich die Betriebszeit schrittweise um je eine Stunde von 1 Stunde auf 7 Stunden.
- Achten Sie hierbei auf die vier Indikatoren am Gerät:
    - 1x drücken → 1 Stunde → 1H leuchtet
    - 2x drücken → 2 Stunde → 2H leuchtet
    - Usw.

Um das Gerät automatisch auszuschalten, gehen Sie bitte wie folgt vor:

- Während der AirCooler in Betrieb ist, drücken Sie die TIMER-Taste sooft, bis die gewünschte Stundendauer aufleuchtet.

Um das Gerät automatisch anzuschalten, gehen Sie bitte wie folgt vor:

- Während der AirCooler außer Betrieb ist, drücken Sie die TIMER-Taste sooft, bis die gewünschte Stundendauer aufleuchtet.

IONISATOR

*Der AirCooler ist mit einem **Ionisator** ausgestattet. Dieser verteilt ionisierte Luft in die Räume und entfernt statische Aufladung.*

- Drücken Sie die IONISATOR-Taste und der Ionisation wird gestartet oder ausgeschaltet.
- Die Anzeige auf dem Bedienfeld leuchtet auf.

HINWEIS

Die entstehenden Atome und Moleküle fördern den chemischen Abbauprozess und können zur Geruchsbeseitigung und Desinfektion der Luft genutzt werden.

COOL AIR

- Verwenden Sie die COOL-Taste um die Funktion zu starten.
- Vergewissern Sie sich, dass sich die Wasserstandsanzeige über dem MIN befindet.
- Sobald Sie die Taste betätigen, fängt das Gerät an Wasser gegen den Wasserfilter zu pumpen um somit eine kalte und feuchte Luft zu erzeugen, die anschließend aus dem Gerät geblasen wird.

OSZILLATION

- Verwenden Sie die SWING -Taste um die Oszillation des Geräts zu aktivieren. Die Anzeige auf dem Bedienfeld leuchtet auf.
- Durch erneutes Drücken der SWING -Taste deaktivieren Sie die Funktion.

HINWEIS

Mit dieser Funktion wird die ausgeblasene Luft nach links und rechts verteilt. Dadurch erreichen Sie eine horizontale Luftverteilung im Raum.

TIPPS ZUR RICHTIGEN ANWENDUNG

Finden Sie hier einige Hinweise, um die optimale Leistung des Luftkühlers zu erzielen:

Den Raum mit Vorhängen, Jalousien oder Rollläden vor direktem Sonnenlicht schützen. So sparen Sie Energie. 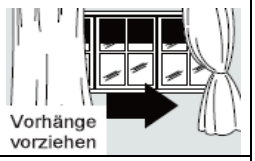
Keine Gegenstände auf das Gerät legen und den Luftauslass nicht verdecken.
Halten Sie die Gitter frei.
Vergewissern Sie sich, dass keine Wärmequellen im Raum betrieben werden.
Das Gerät nie in sehr feuchten Räumen einsetzen (z.B. Waschküchen).
Das Gerät nicht im Freien verwenden.
Vergewissern Sie sich, dass das Gerät auf ebenem Fußboden steht und die Feststellbremsen einstellt sind.

WARTUNG UND REINIGUNG

STAUBFILTER REINIGEN

Um eine effiziente Funktion des Luftkühlers sicherzustellen, sollten Sie den Staubfilter nach jeder Betriebswoche reinigen.

1. Schalten Sie das Gerät vor der Reinigung aus, warten anschließend einige Minuten und ziehen dann den Netzstecker ab, um das Gerät vom Stromnetz zu trennen.
2. Drücken Sie die Lasche an, um das Abdeckgitter abzunehmen.
3. Entnehmen Sie anschließend den darunterliegenden Staubfilter aus dem Gerät.
4. Zur Beseitigung des im Filter angesammelten Staubes benutzen Sie einen Staubsauger.
5. Ist der Filter sehr schmutzig, tauchen Sie diesen in Warmwasser und spülen ihn mehrmals durch – die Wassertemperatur sollte allerdings nicht 40°C überschreiten.
6. Lassen Sie den Staubfilter nach dem Waschen gut austrocknen und setzten diesen erst dann wieder in das Gerät ein.
7. Bringen Sie das Abdeckgitter wieder an.

HINWEIS *Benutzen Sie das Gerät nie ohne Filter.*

REINIGEN DES GEHÄUSES

Schalten Sie das Gerät vor der Reinigung aus, warten anschließend einige Minuten und ziehen dann den Netzstecker ab, um das Gerät vom Stromnetz zu trennen.

Reinigen Sie das Gerät mit einem mäßig feuchten Tuch und wischen es anschließend mit einem trockenen Tuch ab.

- Verwenden Sie zur Reinigung des Geräts nie Benzin, Alkohol oder Lösungsmittel – dies könnte gefährlich sein.
- Sprühen Sie keine Insektizide oder ähnliche Mittel auf den Luftkühler.

WASSERTANK ENTLEEREN

Es wird empfohlen den Wassertank alle 2-3 Wochen während des Gebrauchs zu entleeren und zu reinigen. Befolgen Sie dazu bitte folgende Schritte:

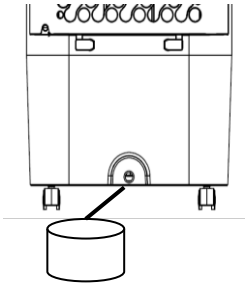

1. Ziehen Sie den Netzstecker aus der Steckdose. Stellen Sie ein Auffanggefäß unter den Wasserauslass auf der Rückseite des Gerätes.
2. Entfernen Sie die Abdeckung und lassen Sie das Wasser anschließend in ein Auffanggefäß abfließen. Am Ende können Sie den Luftkühler leicht neigen - jedoch nicht mehr als 30°.
3. Sobald der Tank komplett entleert ist, bringen Sie die Abdeckung wieder an und achten darauf, dass diese fest sitzt.
4. Stecken Sie den Netzstecker ein und starten Sie das Gerät wieder neu.

TÄTIGKEITEN ZU SAISONBEGINN/- ENDE

TÄTIGKEITEN ZU SAISONENDE

- Schalten Sie das Gerät aus und ziehen Sie den Netzstecker.
- Entleeren und reinigen Sie sorgfältig den Wassertank.
- Reinigen Sie den Filter und setzen diesen nach dem Trocknen wieder ein (siehe Abschnitt „Staubfilter reinigen“).
- Verpacken Sie das Gerät und bewahren Sie es an einem kühlen, trockenen Ort auf.

KONTROLLEN ZU SAISONBEGINN

- Überprüfen Sie, ob das Stromversorgungskabel in Ordnung ist und ob die Erdung funktionsfähig ist.
- Befolgen Sie die Installations- und Sicherheitsanweisungen genauestens.

BEHEBUNG VON PROBLEMEN

Bevor Sie sich mit unserer Kundenhotline/ Servicestelle in Verbindung setzen, prüfen Sie bitte, ob sich der Fehler anhand der untenstehenden Hinweise beheben lässt.

PROBLEM	MÖGLICHE URSACHE	LÖSUNG
Der Luftkühler schaltet sich nicht ein.	Stromausfall	Wiederherstellung der Stromversorgung abwarten.
	Die Fernbedienung hat leere Batterien.	Bitte wechseln Sie die Batterien oder verwenden Sie stattdessen das Bedienpanel.
	Das Gerät ist nicht an die Stromversorgung angeschlossen.	Gerät an die Stromversorgung anschließen/einstecken 30 Min. warten!!
Der Luftkühler arbeitet nur für kurze Zeit.	Der Wassertank ist leer.	Befüllen Sie den Wassertank.
	Luftausgang wird durch etwas blockiert.	Überprüfen und beseitigen Sie alle Hindernisse, die den Luftweg blockieren.
Während des Betriebs tritt unangenehmen Geruch im Raum auf.	Luftfilter oder Wassertank verschmutzt.	Luftfilter und/oder Wassertank gemäß der Beschreibung reinigen.
Das Gerät ist sehr laut.	Der Boden auf dem das Luftkühler steht, ist nicht gerade.	Stellen Sie den Air Cooler an einer anderen Stelle auf.

Technische Informationen			
Nennspannung	220V~240V		
Frequenz	50Hz		
Nenneingangsleistung	80W		
Wassertank-Kapazität	4,5l		
Bezeichnung	Symbol	Wert	Einheit
Maximaler Volumenstrom	F	3.6	m³/min
Ventilator-Leistungsaufnahme	P	45.8	W
Leistungsverhältnis	SV	0.079	(m³/min)W
Ventilator-Schallleistungspegel	LWA	56.6	dB(A)
Maximale Luftgeschwindigkeit	C	5.6	m/s
Verbrauch im Standby-Modus	PSB	0.3	W
Kontaktadressen für weitere Informationen und Serviceline:	**Schuss Home Electronic GmbH** Scheringgasse 3, A-1140 Wien Tel: +43 (1) 97 0 21 – 0 Serviceline: +43 (1) 97 0 21 – 502 www.becool.at FB-Nr: 236974 t / FB-Gericht: Wien		

GARANTIE

Mit diesem Qualitätsprodukt von BE COOL haben Sie eine Entscheidung für Innovation, Langlebigkeit und Zuverlässigkeit getroffen.

Für dieses BE COOL Gerät gewähren wir eine Garantiezeit von 2 Jahren ab Kaufdatum gültig in Österreich!

Sollten in diesem Zeitraum wider Erwarten dennoch Servicearbeiten an Ihrem Gerät notwendig sein, garantieren wir Ihnen hiermit eine kostenlose Reparatur (Ersatzteile und Arbeitszeit) oder (nach Ermessen der Firma Schuss) das Produkt auszutauschen. Sollten weder Reparatur noch Tausch aus wirtschaftlichen Gründen möglich sein, behalten wir uns das Recht vor, eine Zeitwertgutschrift zu erstellen.
Bitte wenden Sie sich im Falle von Klimageräten auf jeden Fall als ersten Schritt an die Kundenhotline (siehe Kleber am Gerät bzw. Titelseite Gebrauchsanweisung), bei Ventilatoren hierzu an Ihren Fachhändler oder direkt an uns. Wir weisen darauf hin, dass Reparaturarbeiten, die nicht durch die autorisierte Vertragswerkstätte in Österreich vorgenommen worden sind, die Gültigkeit dieser Garantie sofort beenden.

Von dieser Garantie nicht umfasst sind:

- Bei nicht Ordnungsgemäßer Verwendung übernehmen wir keine Folgeschäden
- Reparatur oder Tausch von Teilen aufgrund üblicher Verschleißerscheinungen
- Schäden auf Grund Nichtbeachtung der Bedienungsanleitung
- Geräte, die - auch nur teilweise - gewerblich genutzt werden
- durch äußeren Einfluss mechanisch beschädigte Geräte (Sturz, Stoß, Bruch, unsachgemäßer Gebrauch etc.) sowie Abnutzungserscheinungen ästhetischer Art.
- Geräte, die unsachgemäß behandelt wurden
- Geräte, die nicht von unserer autorisierten Servicewerkstätte geöffnet wurden.
- Nicht erfüllte Konsumentenerwartungen.
- Schäden, die auf höhere Gewalt, Wasser, Blitzschlag, Überspannung zurückzuführen sind.
- Geräte, bei denen die Typenbezeichnung und/oder Seriennummer am Gerät geändert, gelöscht, unleserlich gemacht oder entfernt worden ist.
- Dienstleistungen außerhalb unserer Vertragswerkstätten, die Transportkosten zu einer Vertragswerkstatt oder an uns und retour sowie die damit verbundenen Risiken.

Wir weisen nachdrücklich darauf hin, dass innerhalb der Garantiezeit bei Bedienungsfehlern oder wenn kein Fehler festgestellt wurde ein Pauschalbetrag von € 60,- (indiziert Basis VPI 2010, Juni 2015) in Rechnung gestellt wird.

Durch die Erbringung einer Garantieleistung (Reparatur oder Austausch des Gerätes) wird die absolut Garantiedauer von 2 Jahren ab Kaufdatum nicht verlängert.

Die 2 Jahres Garantie gilt nur gegen Vorlage des Kaufbelegs (muss Name und Anschrift des Händlers sowie die vollständige Gerätebezeichnung enthalten) und des dazugehörigen Garantiezertifikats, auf dem die Gerätetype sowie die Seriennummer (am Karton und auf der Geräterück- bzw. Unterseite ersichtlich) zu vermerken sind! Ohne Vorlage des Garantiezertifikats gilt nur die gesetzliche Gewährleistung!
Wir weisen ausdrücklich darauf hin, dass die gesetzlichen Gewährleistungsrechte durch diese Garantie nicht berührt werden und unvermindert fortbestehen.

Eine Schadenersatzpflicht seitens Schuss Home Electronic GmbH sowie deren Erfüllungsgehilfen besteht nur bei Vorliegen grober Fahrlässigkeit oder Vorsatz. Ausgeschlossen ist jedenfalls die Haftung für entgangenen Gewinn, erwartete, aber nicht eingetretene Ersparnisse, Folgeschäden und Schäden aus Ansprüchen Dritte. Schäden an oder für aufgezeichnete Daten sind immer aus der Schadenersatzpflicht ausgenommen.

Herzliche Gratulation zu Ihrer Wahl. Wir wünschen Ihnen viel Freude mit Ihrem BE COOL Gerät!

ANSCHRIFT
SHE Vertrieb
Schuss Home Electronic GmbH
A-1140 Wien, Scheringgasse 3
Tel.: +43 (0)1/ 970 21

Typenbezeichnung:.....
Seriennummer:.....

Dieses Garantiezertifikat ist im Garantiefall gemeinsam mit dem Gerät der autorisierten Servicewerkstätte oder dem Händler auszufolgen, bei dem Sie das Gerät gekauft haben!

TABLE OF CONTENTS

EN

Important Information about Safety, Site Location and Electrical Connections	**15 – 16**
Recycling, Waste Management, Declaration of Conformity	**17**
Scope of Delivery	**18**
Description of the Appliance	**18**
Commissioning	**19 – 20**
Remote Control	**20**
Setting the Functions	**21 – 22**
Tips for Correct Application	**22**
Maintenance and Cleaning	**23**
Activities at the Beginning/End of the Season	**24**
Tracking and Fixing Problems	**24**
Technical Information	**25**
Warranty	**26**

PLEASE READ THE OPERATING MANUAL CAREFULLY BEFORE BEGINNING INSTALLATION, MONITORING, OPERATING, OR MAINTENANCE. PROTECT YOURSELF AND OTHERS BY FOLLOWING THE SAFETY INSTRUCTIONS. FAILURE TO COMPLY WITH INSTRUCTIONS MAY RESULT IN PERSONAL INJURY AND/OR PROPERTY DAMAGE AND/OR LOSS OF WARRANTY CLAIMS!

IMPORTANT INFORMATION ABOUT SAFETY, SITE LOCATION AND ELECTRICAL CONNECTIONS.

Use this appliance exclusively under the guidelines of this operating manual. Any other use not recommended by the manufacturer may cause fire, electrical shock, or personal injury.

1. This appliance is **intended exclusively for the cooling of living spaces in households** and may not be used for any other purpose.
2. The appliance is **not suitable for continuous and precision operation** and should not be used for cooling electrical systems (e.g. in server rooms).

•

3. Remove the packing and make sure that the appliance is not damaged. In case of doubt, do not use the appliance, and contact the service centre or your dealer.
4. If the appliance has a defect, switch it off and contact either your dealer or the customer hotline
5. If the power supply cable is damaged, it must be replaced by the manufacturer or an authorised service centre to avoid all possible risks.
6. For any repairs, always contact the customer service offices authorised by the manufacturer. You can access the customer service centres online at www.becool.at.

•

7. Before connecting it to the mains power supply, **check that the mains voltage and the type of electrical current matches the information provided on the type plate on the appliance.**
8. The electrical outlet that the appliance must be connected to, must not be defective or loose and

must be suitable for the current load required, and, above all, must be reliably earthed. In case of doubt, have your electrical installation checked by a qualified electrician.

9. **Avoid using an extension cable**, because this could overheat and cause a fire.
10. It is forbidden to adapt or modify the characteristics of this appliance in any way. Use only replacement parts and accessories recommended by the manufacturer (failure to comply will result in the loss of the guarantee and warranty).

●

11. **Children must not be allowed to play with the appliance.**
12. Do not let small children play with the packaging – **THERE IS A DANGER OF SUFFOCATION ON SMALL PARTS!**
13. Children under 8 years of age and persons with limited physical, psychological, sensory or mental abilities, as well as a lack of experience and knowledge, may only use this appliance under appropriate supervision and if this appliance is used for detailed instructions on both using this appliance in a safe manner and describing any existing hazards.
14. **Do not operate the appliance unattended.** Whenever you leave the room, **always switch off the appliance.**

●

15. Do not twist, buckle or snap off the power supply cable.
16. **Do not** use the appliance **with wet hands.**
17. **Do not** use the appliance **outdoors.**
18. **Never cover the appliance.**
19. **Do not operate** the appliance **in rooms where gas, oil or sulphur** are present.
20. **Do not use** the appliance **near water or high humidity**, e.g. in damp cellars, or next to swimming pools, bathtubs or showers. Make sure that water does not get into the appliance.
21. Do not place the appliance near heat sources (e.g. next to heating systems) and avoid direct sunlight.
22. Keep a **minimum distance of at least 50 cm from combustible substances** (e.g. alcohol) or pressurised vessels (e.g. spray containers).
23. **Do not place any heavy or hot objects on top of the appliance.**
24. Place the appliance **on a solid and even support surface.**
25. **Never insert** fingers, pins or other objects into the appliance and make sure that the **air entry and outlet are never blocked**.

●

26. **Change the water regularly.**
27. Always fill the water tank above the minimum level, but never above the maximum level.
28. If you want to **move the appliance, always make sure that the locking brakes are released**.
29. If there is water in the water tank, do not move the appliance quickly to avoid any leakage(s) or splashing any water.
30. To avoid high humidity, do not use the appliance in “COOL” mode for long periods of time in a closed area without ventilation.
31. The cool packs are not a toy – keep children and animals away from them.
32. Never attempt to open the cool packs for any reason. The liquid contained in it can be harmful to health.

●

33. Remove the plug and empty the water tank, when the appliance is not in use.
34. **Always** switch the appliance off, **before unplugging it**.
35. Do not pull the mains cable to disconnect the appliance from the mains supply. Always pull the plug to pull out the mains cable.
36. To avoid electric shocks, **do not handle the plug with wet or damp hands**.
    When not in use, keep the appliance vertical in a safe, dry place that is inaccessible for children, and do not cover the appliance with plastic packaging.
37. Maintain the appliance in good condition by maintaining and cleaning it. If you have any questions about maintenance, contact the customer hotline/service centre authorised by the manufacturer.

RECYCLING

The packaging materials can be recycled. Therefore, it is recommended to dispose of them in sorted waste.

WASTE MANAGEMENT

The pictogram with the crossed out dustbin points to the requirement for separate disposal of electrical and electronic appliances (WEEE). Electrical and electronic appliances can contain hazardous and environmentally hazardous materials. Therefore, do not dispose of these in the unsorted residual waste, but at a registered collection centre for waste electrical and electronic equipment. By doing so, you will help to conserve resources and protect the environment.
For further details, please consult your dealer or your local authorities.

DECLARATION OF CONFORMITY

We hereby confirm that this article complies with the essential requirements, regulations and guidelines of the EU.
The detailed declaration of conformity can be viewed at any time via following link:
www.becool.at/downloads/doc/bc5ac2001ftl.pdf

Specifications are subject to change without prior notice.

www.becool.at

SCOPE OF DELIVERY

The SHE cooler comes with:

- 1x air cooler
- 4x transport wheels
- 2x cool packs
- 1x operating manual

DESCRIPTION OF THE APPLIANCE

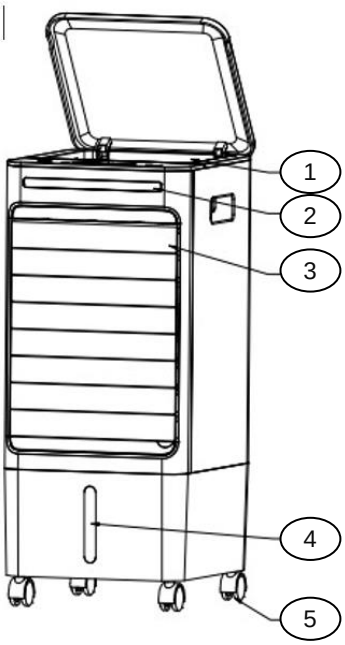

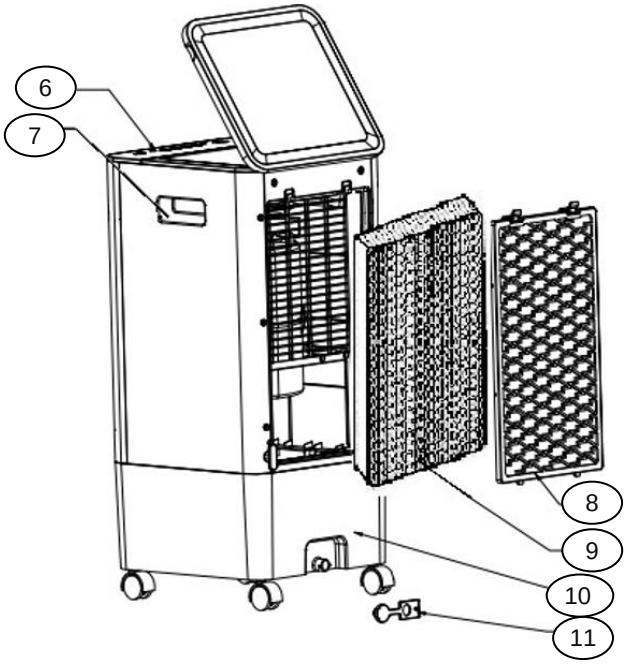

1. Top Loader
2. LED Display
3. Air Outlet
4. Water level indicator
5. Castor wheels
6. Control Panel
7. Handle
8. Cover Grill
9. Dust filter
10. Water Tank
11. Water Outlet

COMMISSIONING

BEFORE USING THE APPLIANCE FOR THE FIRST TIME

Unpacking the Appliance

1. Open the carton and take out the appliance.
2. Remove all packaging from the appliance.
3. Unwind the mains cable completely and make sure not to damage it.

Transport wheels

For easier transport, the appliance is equipped with transport wheels.
In addition, two rollers are equipped with a locking brake to guarantee that they remain firmly in position.

1. After the appliance has been carefully unpacked, insert the transport rollers into the designated notches on the bottom of the appliance.
2. To adjust the locking brakes, press the levers as follows:

PRESS DOWNWARDS → to fix the brake
PUSH UPWARDS→ to release the brake

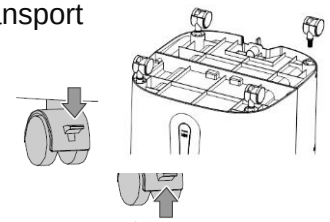

INSTALLATION

Please note the following points for installation.

1. Place the appliance on a level and solid surface and adjust the locking brakes so that the appliance stands firmly in position.
2. There must be at least a 50 cm gap to walls or other objects.
3. Before using the appliance, make sure that both the air inlet and the air outlet are free of obstacles and are not blocked.
4. Connect the appliance to an earthed outlet.

NOTE
As soon as you connect the device to the mains, the AirCooler automatically carries out a diagnostic test to ensure that it is ready for operation. The lights on the front of the unit will blink while this test is running.

FILLING THE WATER TANK

Open the cover at the top of the appliance and pour water into it:

Always observe the MIN and MAX markings when filling the water:

- ***MIN mark*** → The water tank must be filled to above the MIN mark so that the pump can function properly
- ***MAX mark*** → The water tank must not be filled over the MAX mark, otherwise water could enter the inside of the appliance and thus damage electronic parts.

Close the cover again.

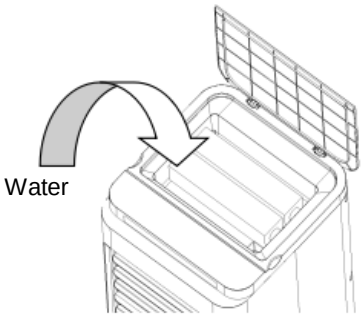

COOL PACKS

You will receive two cool packs that can be put into the water tank for a further cooling effect.

When using the cool packs, please note the following:

1. Before use, place the cool packs in a freezer for at least 3-4 hours.
2. Fill the AirCooler with water, making sure that it is only filled about halfway → the MAX mark must not be exceeded under any circumstances.
3. Next, remove the cover grille and place the cool packs in the water tank.

NOTE
Ice cubes can also be filled into the water tank.
When doing so, please make sure that the MAX mark is not exceeded.

REMOTE CONTROL

PREPARING REMOTE CONTROL – INSERTING OR REPLACING BATTERIES

Please follow the steps below to make it operate correctly:

1. To operate the remote control, please insert the button cell provided.
2. To do so, pull out the battery holder on the back of the remote control and insert the battery:

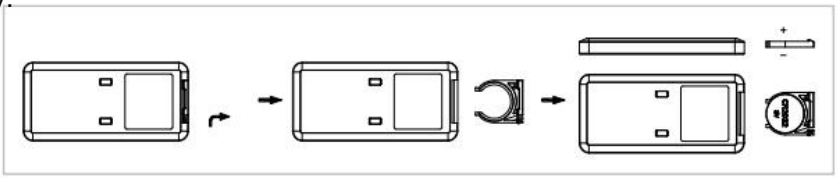

3. Please always pay attention to the polarity markings (+/-) on the battery and the battery holder:

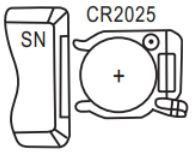

4. Then insert the battery holder back into the remote control.

NOTE
The buttons of the remote control are labelled as shown in the illustration below. All functions of the remote control work identically with the manual operation on the appliance.

HOW TO CORRECTLY USE THE REMOTE CONTROL

Point the remote directly at the front of the appliance and make sure there are no obstacles between the remote control and the appliance.

NOTE
Please handle the remote control carefully.
Do not expose the remote control to direct sunlight and keep it away from heat sources.

SETTING THE FUNCTIONS

All functions can be set directly on the appliance as well as by using the remote control.

SWITCHING ON THE APPLIANCE

- Press the ON/OFF button to switch the appliance on.

NOTE
As soon as the appliance is switched on, it runs at medium speed.

SETTING THE SPEED

- Use the SPEED button to set and adjust the speed of the blower.
- The respective display lights up on the control panel:

Low speed

Medium speed

High speed

MODES

- Use the MODE button to select between the following modes:

➔ Normal Mode	→ Runs at the highest speed.
➔ Nature Mode	→ Simulates a breeze to create pleasant, natural airflow.
➔ Sleep Mode	→ The speed is reduced by one increment every 30 minutes until it is running at the lowest speed.

- The respective display lights up on the control panel.

TIMER

- Use the TIMER button to switch the appliance on and off in a time-controlled way.
- With each press on the timer button, the operating time is gradually extended by an hour each time, from 1 hour to 7 hours.
- Pay attention to the four indicators on the appliance:
    - 1x press → 1 hour → 1H lights up
    - 2x press → 2 hours → 2H lights up
    - 3x press → 3 hours → 1H + 2H light up
    - Etc.

To switch off the appliance automatically, please proceed as follows:

- While the AirCooler is in operation, press the TIMER button repeatedly until the desired number of hours lights up.

To switch on the appliance automatically, please proceed as follows:

- While the AirCooler is on standby, press the TIMER button repeatedly until the desired number of hours lights up.

IONISER

*The AirCooler is equipped with an **ioniser**. This distributes ionised air into the rooms and removes static charge.*

- Press the IONISER button to start or stop ionisation.
- The display lights up on the control panel.

NOTE *The resulting atoms and molecules promote the chemical degradation process and can be used to eliminate odours and disinfect the air.*

COOL AIR

- Use the COOL button to start the function.
- Make sure that the water level indicator is above the MIN level.
- As soon as the button is pressed, the appliance starts pumping water against the water filter to create cold and moist air, that is then blown out of the appliance.

OSCILLATION

- Use the SWING button to activate the oscillation of the appliance. The display lights up on the control panel.
- To deactivate the function, press the SWING button again.

NOTE *This function allows the blown-out air to be distributed to the left and right. This enables horizontal air distribution in the room.*

TIPS FOR CORRECT APPLICATION

Here are some tips to get the very best out of the air cooler:

Protect the room from direct sunlight with curtains, blinds or shutters. This saves you energy.	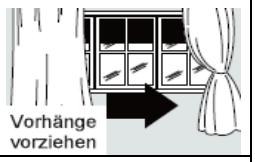
Do not place any objects on to the appliance, and do not obscure the air outlet.	
Keep the grilles clear.	
Make sure that no heat sources are operating in the room.	
Never use the appliance in very humid rooms (e.g. laundry rooms).	
Do not use the appliance outdoors.	
Make sure that the appliance is on level flooring and that the locking brakes are applied.	

MAINTENANCE AND CLEANING

CLEANING DUST FILTERS

To ensure that the air cooler operates efficiently, you should clean the dust filter after each week of operation.

1. Before cleaning the appliance, switch it off, then wait a few minutes, and then unplug it to disconnect the appliance from the mains power supply.
2. Press the tabs to remove the cover grille.
3. Then remove the underlying dust filter from the appliance.
4. Use a vacuum cleaner to remove the dust accumulated in the filter.
5. If the filter is very dirty, immerse it in warm water and rinse it several times – but the water temperature must not exceed 40 °C.
6. Before putting the dust filter back into the cover grille, allow it to dry out well after washing.
7. Reattach the cover grille.

NOTE
Never use the appliance without a filter.

CLEANING THE HOUSING

Before cleaning the appliance, switch it off, then wait a few minutes, and then unplug it to disconnect the appliance from the mains power supply.

Clean the appliance with a moderately damp cloth, then wipe it with a dry cloth.

- Never use benzene, alcohol or solvents to clean the appliance – this could be dangerous.
- Do not spray insecticides or similar agents on to the air cooler.

EMPTYING THE WATER TANK

It is recommended to empty and clean the water tank every 2-3 weeks during use. Please follow these steps:

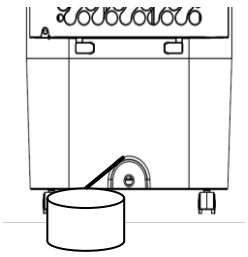

1. Pull the mains plug from the socket. Place a collecting vessel under the water outlet on the back of the appliance.
2. Remove the cover and then drain the water into a collecting vessel. In the end, you the air cooler can be tilted slightly – but not by more than 30°.
3. Once the tank has been completely emptied, reattach the cover and make sure it sits firmly.
4. Put the mains plug back in and restart the appliance.

ACTIVITIES AT THE BEGINNING/END OF THE SEASON

ACTIVITIES AT THE END OF THE SEASON

- Switch off the appliance and disconnect the mains plug.
- Carefully empty and clean the water tank.
- Clean the filter and reinsert it after drying (see section “Cleaning Dust Filters”).
- Pack away the appliance and store it in a cool, dry place.

INSPECTIONS AT THE BEGINNING OF THE SEASON

- Verify that the power supply cable is in order and that the earthing is functioning.
- Follow the installation and safety instructions carefully.

TRACKING AND FIXING PROBLEMS

Before contacting our customer hotline/service centre, please check whether the error can be rectified using the instructions below.

PROBLEM	POSSIBLE CAUSE	SOLUTION
The air cooler does not switch on.	Power failure	Wait for the power supply to be restored.
	The remote control batteries are dead.	Please replace the batteries or use the control panel instead.
	The appliance is not connected to the power supply.	Connect/plug the appliance to the power supply and wait for a minimum of 30 mins!!
The air cooler works only for a short amount of time.	The water tank is empty.	Fill the water tank.
	Something is blocking the air outlet.	Check and remove all obstacles that are blocking the air supply.
During operation, an unpleasant odour is emerging from the room.	The air filter or water tank is dirty.	Clean the air filter(s) and/or water tank in accordance with the description.
The appliance is very loud.	The floor that the air cooler is located on is not level.	Place the air cooler in a different location.

Technical Information			
Nominal voltage	220 V ~ 240 V		
Frequency	50 Hz		
Rated power input	80 W		
Water tank capacity	4.5l		
Description	Symbol	Value	Unit
Maximum volume flow	F	3.6	m³/min
Fan power input	P	45.8	W
Power ratio	SV	0.079	(m³/min)W
Fan sound power level	LWA	56.6	dB(A)
Maximum air velocity	C	5.6	m/s
Consumption in standby mode	PSB	0.3	W
Contact addresses for more information and Serviceline:	**Schuss Home Electronic GmbH** Scheringgasse 3, A-1140 Vienna, Austria Tel: +43 (1) 97 0 21 – 0 Serviceline: +43 (1) 97 0 21 – 502 www.becool.at FB no.: 236974 t / FB court: Vienna		

WARRANTY

By purchasing this BE COOL quality product means that you have decided to place trust in durability, reliability and innovation.

For this BE COOL appliance, we grant a warranty period of 2 years from the date of purchase valid in Austria!

If, contrary to expectations, service work on your appliance is still necessary during this period, we hereby guarantee either free repairs (spare parts and working time) or (at the discretion of Schuss) that we will replace the product. If it is not possible to either repair or exchange the product for economic reasons, we reserve the right to create a time value credit.
For air conditioners, please contact the customer hotline as a first step (see the labels on the appliance or title page of the operating manual), for fans, contact your specialist dealer or directly contact us. We would like to point out that repair work that has not been performed by the authorised contract workshop in Austria will immediately terminate the validity of this warranty.

This warranty does not cover:

- In case of improper use, we do not assume any consequential damage
- Repair or replacement of parts due to normal wear and tear
- Damage resulting from failure to follow the operating manual
- Appliances that are used commercially, even in part
- Appliances mechanically damaged due to external influence (any fall(s), impact(s), breakage(s), improper use, etc.) as well as signs of wear and tear of an aesthetic nature.
- Appliances that have been improperly treated
- Appliances that have not been opened by our authorised service workshop.
- Unfulfilled consumer expectations.
- Damage caused by force majeure, water, lightning and overvoltage.
- Appliances that have had their type designation and/or serial number on the appliance changed, deleted, made illegible or removed.
- Services outside our contract workshops, the transport costs to either an authorised workshop or to us and back, and the associated risks.

We would like to expressly point out that a fixed amount of € 60 (indexed basis CPI 2010, June 2015) will be charged within the warranty period in the event of operating errors or if no error has been detected.

The provision of a warranty service (repairs or replacement of the appliance) does not extend the absolute warranty period of 2 years from the date of purchase.

The 2-year warranty is only valid upon presentation of the proof of purchase (must include the name and address of the dealer as well as the complete appliance designation) and the corresponding warranty certificate, on which the appliance type and the serial number (on the box and on both the back and underside of the appliance) are to be noted! Without presenting the warranty certificate, only the legal warranty applies!
We would like to expressly point out that the statutory warranty rights are unaffected by this warranty and continue unabated.

A liability for damage on the part of Schuss Home Electronic GmbH and its vicarious agents only exists in the event of gross negligence or intent. In any event, liability for lost profits, expected but not occurred savings, consequential damage and damage arising from claims of third parties is excluded. Damage to or for recorded data are always excluded from the liability for damage.

Congratulations on making your choice. We wish you a lot of pleasure with your BE COOL appliance!

ADDRESS
SHE Vertrieb
Schuss Home Electronic GmbH
A-1140 Vienna (Austria),
Scheringgasse 3
Tel.: +43 (0)1/ 970 21

Type designation: .....
Serial number: :.....

In the event of a warranty claim, this warranty certificate must be handed over with the appliance to the authorised service workshop or the dealer which you purchased the appliance from!

BE COOL

SOMMAIRE

FR

Informations importantes sur la sécurité, le lieu et le branchement électrique.	**27 – 29**
Recyclage, élimination, déclaration de conformité	**29**
Contenu de la livraison	**30**
Description de l'appareil	**30**
Mise en service	**31 – 32**
Télécommande	**32**
Régler les fonctions	**33 – 34**
Conseils pour une utilisation correcte	**35**
Maintenance et nettoyage	**35 – 36**
Activités en début/fin de saison	**36**
Dépannage	**37**
Informations techniques	**37**
Garantie	**38**

LISEZ ATTENTIVEMENT LE MODE D'EMPLOI AVANT D'INSTALLER, D'UTILISER OU D'ENTRETENIR L'APPAREIL. PROTÉGEZ-VOUS AINSI QUE LES PERSONNES TIERCES EN VOUS CONFORMANT AUX CONSIGNES DE SÉCURITÉ. LE NON-RESPECT DES INSTRUCTIONS PEUT ENTRAÎNER DES DOMMAGES CORPORELS ET/OU MATÉRIELS ET/OU L'ANNULATION DE LA GARANTIE !

INFORMATIONS IMPORTANTES SUR LA SÉCURITÉ, LE LIEU ET LE BRANCHEMENT ÉLECTRIQUE.

Utilisez cet appareil exclusivement conformément aux directives contenues dans ce mode d'emploi. Toute autre utilisation qui n'est pas recommandée par le fabricant risque de provoquer des incendies, des électrocutions ou des dommages corporels.

1. Cet appareil est **conçu exclusivement pour refroidir des pièces d'habitation à des fins domestiques** et ne doit pas être utilisé à d'autres fins.
2. L'appareil **ne convient pas pour un fonctionnement continu et précis** et ne doit pas non plus être utilisé pour refroidir des systèmes électriques (p. ex. : dans des salles de serveurs).

•

3. Retirez l'emballage et assurez-vous que l'appareil n'est pas endommagé. En cas de doute, n'utilisez pas l'appareil et contactez le service après-vente ou votre revendeur.
4. Si l'appareil est défectueux, éteignez-le et contactez votre revendeur ou le service clientèle.
5. Si le câble d'alimentation est endommagé, faites-le remplacer par le fabricant ou par un point de service après-vente agréé afin de prévenir tout risque éventuel.
6. Si des réparations sont éventuellement requises, adressez-vous toujours et exclusivement aux points de service après-vente agréés par le fabricant. Vous trouverez les points de service après-vente en ligne à l'adresse www.becool.at.

•

7. Avant de brancher l'appareil au réseau, **assurez-vous que le type de courant et la tension réseau coïncident avec les indications de la plaque signalétique**.
8. La prise électrique à laquelle vous branchez l'appareil ne doit pas être défectueuse ni lâche ; elle doit convenir pour la charge de courant requise et être, avant tout, correctement mise à la terre. En cas de doute, faites contrôler votre installation électrique par un électricien qualifié.
9. **Évitez d'utiliser une rallonge électrique** car celle-ci pourrait surchauffer et provoquer un incendie.
10. Il est interdit d'adapter de quelque manière que ce soit ou de modifier les caractéristiques de cet appareil ; utilisez uniquement les pièces de rechange et accessoires recommandés par le fabricant (tout manquement à cela entraîne l'annulation de la garantie).

•

11. **Les enfants ne doivent pas jouer avec l'appareil.**
12. Ne laissez pas les enfants jouer avec l'emballage – **IL Y A RISQUE DE SUFFOCATION EN CAS D'INGESTION DE PETITES PIÈCES !**
13. Les enfants de moins de 8 ans et les personnes à capacités physiques, psychiques, sensorielles ou mentales réduites ou manquant d'expérience et de connaissances sont autorisés à utiliser cet appareil uniquement lorsqu'ils sont sous surveillance adéquate et qu'ils ont reçu des instructions précises sur la manière d'utiliser l'appareil en toute sécurité que les dangers qui y sont liés leur ont été expliqués.
14. **Ne laissez pas l'appareil fonctionner sans surveillance**. **Éteignez toujours l'appareil** avant de quitter la pièce.

•

15. Ne tordez et ne pliez pas le câble d'alimentation.
16. N'utilisez pas l'appareil **avec les mains mouillées.**
17. N'utilisez pas l'appareil **à l'extérieur.**
18. **Ne couvrez jamais l'appareil.**
19. N'utilisez jamais l'appareil **dans des locaux où il y a du gaz, de l'huile ou du soufre**.
20. N'utilisez pas l'appareil **à proximité de l'eau ou là où règne une humidité importante** (p. ex. : dans des caves humides, à côté de piscines, de baignoires ou de douches). Veillez à ce qu'il n'y ait pas d'infiltration d'eau dans l'appareil.
21. Ne placez pas l'appareil à proximité de sources de chaleur (p. ex. : à côté d'installations de chauffage) et évitez toute exposition aux rayons directs du soleil.
22. Respectez une **distance minimum de 50 cm avec les substances inflammables** (p. ex. : alcool) ou les récipients sous pression (p. ex. : pulvérisateurs).
23. Ne placez **pas d'objets lourds ou chauds sur l'appareil.**
24. Placez l'appareil **sur une surface stable et plane.**
25. **N'introduisez jamais** les doigts, des crayons ou d'autres objets dans l'appareil et veillez à ce que **les orifices d'entrée et de sortie ne soient jamais obstrués**.

•

26. **Remplacez régulièrement l'eau.**
27. Remplissez toujours le réservoir d'eau au-dessus du minimum mais jamais au-dessus du maximum.
28. **Assurez-vous toujours que les freins d'arrêt sont débloqués avant de déplacer l'appareil.**
29. Ne déplacez pas rapidement l'appareil s'il y a de l'eau dans le réservoir d'eau afin d'éviter tout débordement ou éclaboussement.
30. N'utilisez pas longtemps l'appareil en mode « REFROIDISSEMENT » dans un endroit clos sans ventilation afin d'éviter toute humidité importante.
31. Les accumulateurs de froid ne sont pas un jouet – tenez-les à l'écart des enfants et des animaux.
32. N'essayez jamais d'ouvrir les accumulateurs de froid. Le liquide qui se trouve à l'intérieur peut être nocif.

•

33. Débranchez la fiche réseau et videz le réservoir d'eau lorsque vous n'utilisez pas l'appareil.
34. Éteignez **toujours** l'appareil **avant de débrancher la fiche réseau**.
35. Ne tirez pas sur le câble d'alimentation pour débrancher l'appareil du secteur électrique. Saisissez toujours la fiche réseau pour débrancher le câble d'alimentation.

36. Ne saisissez pas la **fiche réseau avec les mains mouillées** afin d'éviter tout risque d'électrocution.
Quand vous n'utilisez pas l'appareil, rangez-le verticalement dans un endroit sûr, sec et inaccessible aux enfants ; ne le couvrez pas avec des emballages en plastique.
37. Conservez l'appareil en bon état, en l'entretenant et en le nettoyant. Si vous avez des questions relatives à l'entretien, n'hésitez pas à contacter le service clientèle/après-vente agréé par le fabricant.

RECYCLAGE

Les matériaux d'emballage sont recyclables. Nous recommandons donc de les éliminer en respectant les règles du tri sélectif.

ÉLIMINATION

Le symbole de la poubelle barrée indique qu'il faut l'éliminer séparément avec les déchets d'équipements électriques et électroniques (DEEE). Les équipements électriques et électroniques peuvent contenir des substances nocives et polluantes. Ne les éliminez donc pas avec les déchets non recyclables, mais portez-les à un centre de collecte reconnu pour déchets d'équipements électriques et électroniques. Vous contribuerez ainsi à la protection des ressources et de l'environnement.
Pour plus d'informations, veuillez consulter votre revendeur ou les autorités locales.

DÉCLARATION DE CONFORMITÉ

Nous certifions, par la présente, que cet article satisfait aux exigences, dispositions et directives fondamentales de l'Union européenne.
Vous pouvez consulter, à tout moment, la déclaration de conformité détaillée à l'adresse suivante :
www.becool.at/downloads/doc/bc5ac2001ftl.pdf

Sous réserve d'erreurs et de modifications techniques.

www.becool.at

CONTENU DE LA LIVRAISON

Le refroidisseur à air SHE est fourni avec les éléments suivants :

- 1x refroidisseur à air
- 4x roulettes de transport
- 2x accumulateurs de froid
- 1x mode d'emploi

DESCRIPTION DE L'APPAREIL

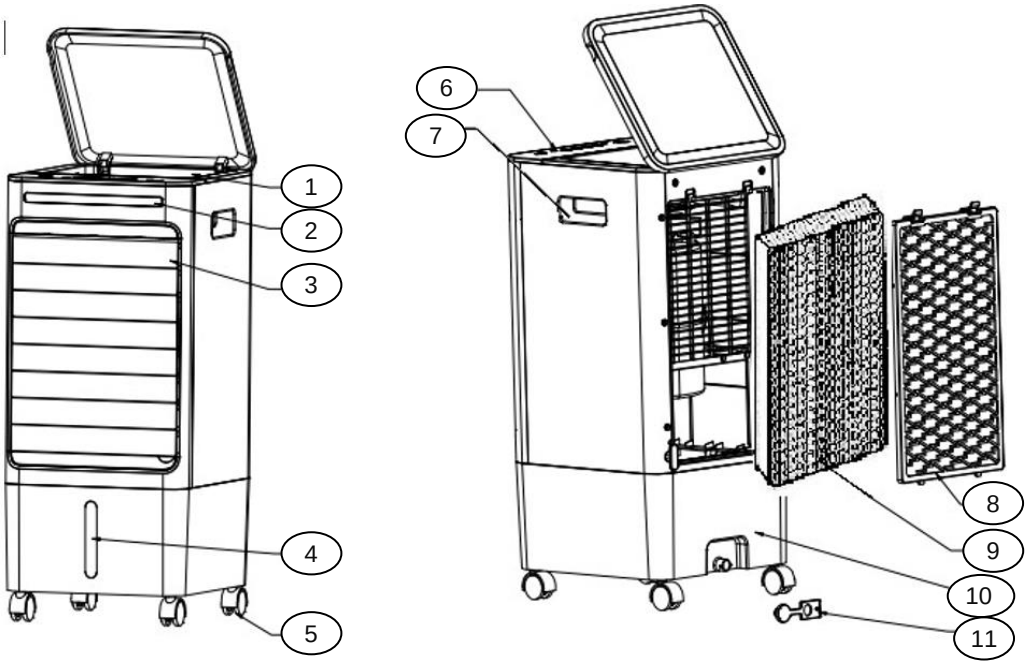

1. Chargeur par le haut
2. Écran LED
3. Sortie d'air
4. Indicateur de niveau d'eau
5. Roulettes de transport
6. Panneau de commande
7. Poignée
8. Grille de protection
9. Filtre à poussière
10. Réservoir d'eau
11. Sortie d'eau

MISE EN SERVICE

AVANT LA MISE EN SERVICE INITIALE

Déballer l'appareil

1. Ouvrez le carton et retirez l'appareil.
2. Retirez l'emballage complet de l'appareil.
3. Déroulez complètement le câble d'alimentation tout en veillant à ne pas le détériorer.

Roulettes de transport

L'appareil est doté de roulettes en facilitant le transport.
En outre, deux de ces roulettes sont équipées d'un frein d'arrêt, garantissant ainsi une bonne stabilité.

1. Après avoir soigneusement déballé l'appareil, introduisez les roulettes de transport dans les encoches prévues à cet effet sur la partie inférieure de l'appareil.
2. Actionnez le levier de la manière suivante pour régler les freins d'arrêt :

ABAISSER → Blocage du frein
RELEVER → Déblocage du frein

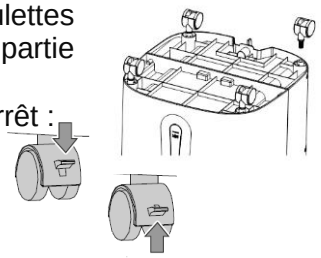

INSTALLATION

Veuillez tenir compte des points suivants lors de l'installation.

1. Placez l'appareil sur une surface plane et solide et bloquez les freins d'arrêt pour garantir une bonne stabilité de l'appareil.
2. La distance minimum avec les murs ou les autres objets doit être de 50 cm.
3. Avant d'utiliser l'appareil, assurez-vous que l'entrée d'air et la sortie d'air sont, toutes les deux, libres de tout obstacle et dégagées.
4. Branchez l'appareil à une prise électrique à la terre.

AVIS

Dès que vous raccordez l'appareil au réseau électrique, le refroidisseur à air effectue automatiquement un diagnostic afin de s'assurer qu'il est en ordre de marche. Durant ce diagnostic, les voyants de la face avant de l'appareil clignotent.

REMPLIR LE RÉSERVOIR D'EAU

Ouvrez la grille de protection sur la partie supérieure de l'appareil et versez l'eau :

Surveillez toujours les repères MIN. et MAX lors du remplissage :

- ***Repère MIN*** → Le réservoir d'eau doit être rempli au-dessus du repère MIN pour que la pompe puisse fonctionner correctement.
- ***Repère MAX*** → Le réservoir d'eau ne doit pas être rempli au-delà du repère MAX ; sinon, l'eau pourrait pénétrer à l'intérieur de l'appareil et endommager ainsi les composants électroniques.

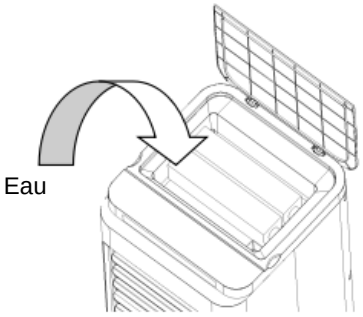

Refermez la grille de protection.

ACCUMULATEURS DE FROID

L'appareil est fourni avec deux accumulateurs de froid que vous pouvez placer dans le réservoir d'eau pour obtenir un effet de refroidissement supplémentaire.

Veuillez tenir compte des points suivants lors de l'utilisation des accumulateurs de froid :

1. Placez les accumulateurs de froid dans un freezer pendant au moins 3 à 4 heures avant de les utiliser.
2. Versez l'eau dans le refroidisseur à air tout en veillant à remplir environ la moitié du réservoir → ne dépassez jamais le repère MAX.
3. Retirez maintenant la grille de protection arrière et placez les accumulateurs de froid dans le réservoir d'eau.

AVIS
Vous pouvez également verser des glaçons dans le réservoir d'eau.
Ici aussi, veillez à ne pas dépasser le repère MAX.

TÉLÉCOMMANDE

PREPARER LA TELECOMMANDE – INSERER OU REMPLACER LES PILES

Veuillez tenir compte des instructions suivantes :

1. Insérez la pile bouton fournie pour que la télécommande puisse fonctionner.
2. Pour cela, retirez le support de pile se trouvant au dos de la télécommande et insérez la pile :

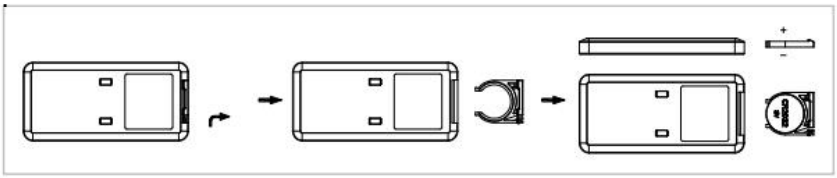

3. Veillez toujours à ce que les indicateurs de polarité (+/-) sur la pile et le support de pile correspondent :

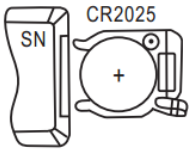

4. Replacez ensuite complètement le support de pile sur la télécommande.

AVIS
Les touches de la télécommande sont repérées comme indiqué à la figure ci-dessous. Toutes les fonctions de la télécommande sont identiques à celles de la commande manuelle sur l'appareil.

UTILISATION CORRECTE DE LA TELECOMMANDE

Orientez la télécommande en direction de la face avant de l'appareil, tout en veillant à ce qu'il n'y ait pas d'obstacles entre la télécommande et l'appareil.

AVIS
Veuillez manipuler la télécommande avec précaution.
N'exposez pas la télécommande aux rayons directs du soleil et tenez-la à l'écart des sources de chaleur.

RÉGLER LES FONCTIONS

Vous pouvez régler toutes les fonctions aussi bien directement sur l'appareil qu'à l'aide de la télécommande.

METTRE L'APPAREIL EN MARCHE

- Appuyez sur la touche ON/OFF pour mettre l'appareil en marche.

AVIS
Dès que l'appareil est en marche, il fonctionne à la vitesse moyenne.

RÉGLER LA VITESSE

- Utilisez la touche VITESSE pour régler la vitesse du ventilateur.
- L'affichage correspondant s'allume sur le panneau de commande :

▮	Vitesse basse
▮▮	Vitesse moyenne
▮▮▮	Vitesse élevée

MODES

- Utilisez la touche MODE pour sélectionner l'un des modes suivants :

➔ Mode Normal	→ Fonctionne à la vitesse maximum.
➔ Mode Naturel	→ Simule une brise créant un flux d'air agréable et naturel.
➔ Mode Veille	→ La vitesse baisse d'un niveau toutes les 30 minutes et pour atteindre finalement la vitesse minimum.

- L'affichage correspondant s'allume sur le panneau de commande.

MINUTERIE

- Utilisez la touche MINUTERIE pour mettre en marche ou arrêter l'appareil après une durée spécifique.
- Le temps de fonctionnement augmente graduellement d'une heure, de 1 heure à 7 heures, avec chaque pression sur la touche Minuterie.
- Veuillez tenir compte, pour cela, des quatre indicateurs sur l'appareil :
    - Appuyer 1x → 1 heure → 1H apparaît
    - Appuyer 2x → 2 heures → 2H apparaît
    - Appuyer 3x → 3 heures → 1H + 2H apparaissent
    - Etc.

Procédez de la manière suivante pour éteindre automatiquement l'appareil :

- Lorsque le refroidisseur à air est en marche, appuyez sur la touche Minuterie jusqu'à ce que la durée souhaitée en heures s'allume.

Procédez de la manière suivante pour allumer automatiquement l'appareil :

- Lorsque le refroidisseur à air est à l'arrêt, appuyez sur la touche Minuterie jusqu'à ce que la durée souhaitée en heures s'allume.

IONISEUR

*Le refroidisseur à air est doté d'un **ioniseur**. Celui-ci distribue l'air ionisé dans les pièces et élimine l'électricité statique.*

- Appuyez sur la touche IONISEUR pour lancer ou arrêter l'ionisation.
- L'affichage s'allume sur le panneau de commande.

AVIS

Les atomes et molécules ainsi formés favorisent le processus de dégradation chimique et servent à neutraliser les odeurs et à désinfecter l'air.

AIR FRAIS

- Utilisez la touche REFROIDISSEMENT pour lancer la fonction.
- Assurez-vous que le niveau d'eau est au-dessus du repère MIN.
- Dès que vous actionnez la touche, l'appareil commence à pomper de l'eau contre le filtre à eau pour générer ainsi de l'air froid et humide qui est ensuite ventilé hors de l'appareil.

OSCILLATION

- Utilisez la touche OSCILLATION pour activer l'oscillation de l'appareil. L'affichage s'allume sur le panneau de commande.
- Appuyez de nouveau sur la touche OSCILLATION pour désactiver cette fonction.

AVIS

Cette fonction permet de distribuer l'air sortant à gauche et à droite. Vous obtenez ainsi une distribution horizontale de l'air dans la pièce.

CONSEILS POUR UNE UTILISATION CORRECTE

Vous trouverez ici quelques informations permettant d'optimiser les performances du refroidisseur à air :

Protégez la pièce contre les rayons directs du soleil avec des rideaux, des persiennes ou des volets roulants. Vous économiserez de l'énergie.	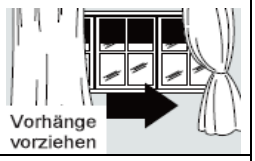
Ne placez pas d'objets sur l'appareil, ne couvrez pas la sortie d'air.	
Veillez à ce que la grille soit libre.	
Assurez-vous qu'il n'y ait pas de sources de chaleur dans la pièce.	
N'utilisez jamais l'appareil dans des locaux très humides (p. ex. : buanderies).	
N'utilisez pas l'appareil à l'extérieur.	
Assurez-vous que l'appareil repose sur un sol plan et que les freins d'arrêt sont bloqués.	

MAINTENANCE ET NETTOYAGE

NETTOYER LE FILTRE À POUSSIÈRE

Nettoyez le filtre à poussière à la fin de chaque semaine d'utilisation pour garantir un fonctionnement efficace du refroidisseur à air.

1. Avant de procéder au nettoyage, éteignez l'appareil, attendez quelques minutes et débranchez ensuite la fiche réseau pour séparer l'appareil du réseau électrique.
2. Appuyez sur la languette pour retirer la grille de protection.
3. Retirez ensuite le filtre à poussière de l'appareil.
4. Utilisez un aspirateur pour éliminer la poussière accumulée dans le filtre.
5. Si le filtre est très sale, plongez-le dans de l'eau chaude et rincez-le plusieurs fois, tout en veillant à ce que la température de l'eau ne dépasse pas 40 °C.
6. Après le lavage, faites sécher complètement le filtre à poussière avant de le remettre dans l'appareil.
7. Remettez la grille de protection en place.

AVIS
N'utilisez jamais l'appareil sans filtre.

NETTOYER LE BOÎTIER

Avant de procéder au nettoyage, éteignez l'appareil, attendez quelques minutes et débranchez ensuite la fiche réseau pour séparer l'appareil du réseau électrique.

Nettoyez l'appareil avec un chiffon légèrement humide ; essuyez-le ensuite avec un chiffon sec.

- N'utilisez jamais d'essence, d'alcool ou de solvants pour nettoyer l'appareil – ceci pourrait être dangereux.
- Ne pulvérisez pas d'insecticides ou de produits similaires sur le refroidisseur à air.

VIDER LE RÉSERVOIR D'EAU

Il est recommandé de vider et de nettoyer le réservoir d'eau toutes les 2 à 3 semaines d'utilisation. Procédez, pour cela, de la manière suivante :

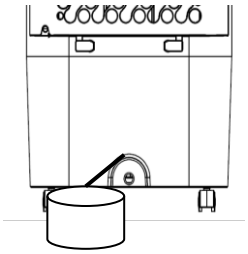

1. Retirez la fiche réseau de la prise électrique. Placez un récipient sous la sortie d'eau sur la face arrière de l'appareil.
2. Retirez la grille de protection et faites ensuite couler l'eau dans le récipient. À la fin, vous pouvez incliner légèrement le refroidisseur à air, mais pas plus de 30°.
3. Dès que le réservoir est complètement vide, remettez le couvercle en place tout en veillant à ce qu'il soit correctement positionné.
4. Branchez la fiche réseau et remettez l'appareil en marche.

ACTIVITÉS EN DÉBUT/FIN DE SAISON

ACTIVITÉS EN FIN DE SAISON

- Éteignez l'appareil et débranchez la fiche réseau.
- Videz et nettoyez avec précaution le réservoir d'eau.
- Nettoyez le filtre et remettez-le en place après le séchage (voir section « Nettoyer le filtre à poussière »).
- Emballez l'appareil et conservez-le dans un endroit frais et sec.

CONTRÔLES EN DÉBUT DE SAISON

- Assurez-vous que le câble d'alimentation est en bon état et que la mise à la terre est correcte.
- Conformez-vous strictement aux consignes d'installation et de sécurité.

DÉPANNAGE

Avant de contacter notre service clientèle/service après-vente, veuillez vérifier s'il est possible de remédier au problème à l'aide des indications ci-dessous.

PROBLÈME	CAUSE POSSIBLE	REMÈDE
Le refroidisseur à air ne se met pas en marche.	Panne de courant	Attendez que l'alimentation électrique soit rétablie.
	Les piles de la télécommande sont déchargées.	Remplacez les piles ou utilisez le panneau de commande à la place.
	L'appareil n'est pas raccordé à l'alimentation électrique.	Raccordez l'appareil à l'alimentation électrique et attendez 30 minutes !
Le refroidisseur à air fonctionne seulement brièvement.	Le réservoir d'eau est vide.	Remplissez le réservoir d'eau.
	Quelque chose obstrue la sortie d'air.	Contrôlez l'appareil et éliminez tous les obstacles pouvant bloquer le flux d'air.
Une odeur désagréable remplit la pièce durant le fonctionnement.	Filtre à air ou réservoir d'eau encrassé.	Nettoyez le filtre à air et/ou le réservoir d'eau conformément à la description.
L'appareil fait beaucoup de bruit.	Le sol sur lequel repose le refroidisseur à air n'est pas plan.	Placez le refroidisseur à air à un autre endroit.

Informations techniques			
Tension nominale	220 V~240 V		
Fréquence	50 Hz		
Puissance d'entrée nominale	80 W		
Capacité du réservoir d'eau	4,5 l		
Désignation	Symbole	Valeur	Unité
Débit volumique maximum	F	3.6	m³/min
Puissance absorbée du ventilateur	P	45.8	W
Rapport de puissance	SV	0.079	(m³/min) / W
Niveau de puissance acoustique du ventilateur	LWA	56.6	dB(A)
Vitesse maximum de l'air	C	5.6	m/s
Consommation en mode Veille	PSB	0.3	W
Coordonnées pour complément d'informations et service clientèle :	**Schuss Home Electronic GmbH** Scheringgasse 3, A-1140 Wien Tél. : +43 (1) 97 0 21 – 0 Service clientèle : +43 (1) 97 0 21 – 502 www.becool.at N° de registre du commerce : 236974 t / tribunal responsable du registre du commerce : Vienne		

GARANTIE

En choisissant ce produit de qualité BE COOL, vous avez opté en faveur de l'innovation, la durabilité et la fiabilité.

Pour cet appareil BE COOL, nous accordons une période de garantie de 2 ans valide en Autriche à compter de la date d'achat !

Par la présente, nous vous garantissons une réparation gratuite (pièces de rechange et temps de travail) ou le remplacement du produit (à la discrétion de la société Schuss) s'il s'avérait, contre toute attente, que votre appareil requière une intervention technique durant cette période. Si, pour des raisons économiques, ni la réparation ni le remplacement n'est possible, nous nous réservons le droit de fournir un crédit de valeur temps.
Dans le cas d'appareils de climatisation, adressez-vous d'abord au service clientèle (voir l'autocollant sur l'appareil ou la couverture du mode d'emploi) ; dans le cas de ventilateurs, adressez-vous à votre revendeur spécialisé ou directement à nous. Nous attirons l'attention sur le fait que toute réparation qui n'est pas effectuée dans un atelier contractuel agréé en Autriche annule immédiatement la validité de la présente garantie.

Ne sont pas couverts par cette garantie :

- Les dommages résultant d'une utilisation non conforme.
- La réparation ou le remplacement de pièces en raison de l'usure normale.
- Les dommages résultant du non-respect du mode d'emploi.
- Les appareils utilisés, même partiellement, à des fins professionnelles.
- Les appareils endommagés mécaniquement en raison d'influences extérieures (chute, choc, rupture, utilisation incorrecte, etc.) ou présentant des signes d'usure de type esthétique.
- Les appareils manipulés de manière incorrecte.
- Les appareils qui n'ont pas été ouverts par notre atelier de réparation agréé.
- Les attentes non satisfaites du consommateur.
- Les dommages résultant de cas de force majeure ou causés par l'eau, la foudre, la surtension.
- Les appareils sur lesquels la désignation de type et/ou le numéro de série de l'appareil a été modifié(e), effacé(e), rendu(e) illisible ou retiré(e).
- Les prestations de service effectuées en dehors nos ateliers contractuels, les frais de transport vers un atelier contractuel ou notre maison et les retours ainsi que les risques qui y sont liés.

Nous attirons expressément l'attention sur le fait que, en cas d'erreur de manipulation ou d'absence de défaut durant la période de garantie, il sera facturé un montant forfaitaire de 60,00 € (sur la base de l'indice des prix à la consommation 2010, juin 2015).

La période de garantie absolue de 2 ans à compter de la date d'achat ne se prolonge pas en cas de prestation de garantie (réparation ou remplacement de l'appareil).

La garantie de 2 ans est valide uniquement sur présentation du bon d'achat (devant comporter le nom et l'adresse du revendeur ainsi que la désignation complète de l'appareil) et du certificat de garantie correspondant, sur lequel il faut inscrire le type d'appareil ainsi que le numéro de série (indiqués sur le carton et sur la face arrière ou la partie inférieure de l'appareil) ! Sans présentation du certificat de garantie, seule la garantie légale s'applique !
Nous attirons expressément l'attention sur le fait que cette garantie n'affecte aucunement les droits légaux de garantie et que ceux-ci persistent sans préjudice.

Il existe une responsabilité en dommages-intérêts de la part de la société Schuss Home Electronic GmbH et de ses agents d'exécution uniquement en cas de négligence grave ou de faute intentionnelle. La responsabilité pour le manque à gagner, les économies attendues mais non réalisées, les dommages consécutifs et les dommages résultant de prétentions de tiers est exclue dans tous les cas. Les dommages causés aux données enregistrées ou en raison de données enregistrées sont toujours exclus de la responsabilité en dommages-intérêts.

Nous vous félicitons de votre choix. Nous vous souhaitons beaucoup de plaisir avec votre appareil BE COOL !

ADRESSE
SHE Vertrieb
Schuss Home Electronic GmbH
A-1140 Wien, Scheringgasse 3
Tél. : +43 (0)1/ 970 21

Désignation de type :.....
Numéro de série :.....

En cas de garantie, prière de remettre le présent certificat de garantie avec l'appareil à l'atelier de réparation agréé ou au revendeur chez lequel vous avez acheté l'appareil !

ÍNDICE

ES

Información importante sobre la seguridad, la ubicación y la conexión eléctrica	**39 – 41**
Reciclaje, eliminación, declaración de conformidad	**41**
Contenido	**42**
Descripción del aparato	**42**
Puesta en marcha	**43 – 44**
Control remoto	**44**
Ajustar funciones	**45 – 46**
Consejos para un uso correcto	**47**
Mantenimiento y limpieza	**47 – 48**
Actividades al principio y al final de la temporada	**48**
Solución de problemas	**49**
Información técnica	**49**
Garantía	**50**

LEA ATENTAMENTE EL MANUAL DE INSTRUCCIONES ANTES DE INICIAR LA INSTALACIÓN Y ANTES DEL FUNCIONAMIENTO O EL MANTENIMIENTO. PROTÉJASE Y PROTEJA A LOS DEMÁS SIGUIENDO LAS PRECAUCIONES DE SEGURIDAD. ¡EL INCUMPLIMIENTO DE LAS INSTRUCCIONES PUEDE RESULTAR EN LESIONES PERSONALES, DAÑOS MATERIALES O PÉRDIDA DE LA GARANTÍA!

INFORMACIÓN IMPORTANTE SOBRE LA SEGURIDAD, LA UBICACIÓN Y LA CONEXIÓN ELÉCTRICA.

Utilice este dispositivo exclusivamente de acuerdo con las directrices del manual de instrucciones. Cualquier otro uso no recomendado por el fabricante podría provocar incendios, descargas eléctricas o lesiones personales.

1. Este dispositivo está **destinado exclusivamente a la refrigeración de espacios habitables en viviendas** y no puede ser utilizado para ningún otro propósito.
2. El dispositivo **no es apto para el funcionamiento continuo y de precisión** y tampoco debe utilizarse para refrigerar sistemas eléctricos (por ejemplo, en salas de servidores).

•

3. Retire el embalaje y asegúrese de que el dispositivo no esté dañado. En caso de duda, no utilice el dispositivo y póngase en contacto con el servicio técnico o con su distribuidor.
4. Si el dispositivo presenta algún defecto, apáguelo y póngase en contacto con su distribuidor o con la línea directa de atención al cliente
5. Si el cable de alimentación está dañado, debe ser sustituido por el fabricante o por un centro de servicio autorizado para evitar todos los riesgos posibles.
6. Para cualquier reparación, diríjase siempre y exclusivamente a un centro de servicio autorizado por el fabricante. Puede encontrar los centros de atención al cliente en línea en www.becool.at.

•

7. Antes de conectar a la red eléctrica, debe **comprobar si el tipo de corriente y de tensión de red corresponden a las especificaciones de la placa de características del dispositivo.**
8. La toma de corriente a la que se conecta el dispositivo no debe estar defectuosa ni suelta y debe ser adecuada para el consumo de corriente requerido y, sobre todo, estar conectada a tierra con seguridad. En caso de duda, haga revisar su instalación eléctrica por un electricista cualificado.
9. **Evite usar un cable de extensión** porque podría sobrecalentarse y provocar un incendio.
10. Está prohibido adaptar o modificar las características de este dispositivo de cualquier manera y utilizar únicamente piezas de repuesto y accesorios recomendados por el fabricante (el incumplimiento conlleva la pérdida de la garantía).

•

11. **No deje que los niños jueguen con el equipo.**
12. No deje que los niños jueguen con el envase. **¡SI SE INGIEREN PIEZAS PEQUEÑAS, EXISTE PELIGRO DE ASFIXIA!**
13. Los niños menores de 8 años y las personas con capacidades físicas, mentales, sensoriales o deficientes o con falta de experiencia y conocimientos solo podrán utilizar este dispositivo si se utiliza bajo la supervisión adecuada, se han dado instrucciones detalladas sobre cómo utilizarlo de forma segura, y se han descrito los peligros existentes.
14. **No opere el dispositivo sin supervisión**. Si sale de la habitación, **apague siempre el dispositivo.**

•

15. No tuerza ni doble el cable de alimentación.
16. No use el dispositivo **con las manos mojadas.**
17. No use el dispositivo **al aire libre.**
18. **Nunca cubra el dispositivo**.
19. Nunca opere el dispositivo **en salas en las que haya gas, aceite o azufre.**
20. No use el dispositivo **en las proximidades de agua o humedad fuerte**, p. ej., en sótanos húmedos, junto a piscinas, bañeras o duchas. Asegúrese de que no penetre agua en el dispositivo.
21. No coloque el dispositivo cerca de fuentes de calor (por ejemplo, junto a sistemas de calefacción) y evite la luz solar directa.
22. **Asegure una distancia mínima de al menos 50 cm con respecto a materiales inflamables** (por ejemplo, alcohol) o contenedores presurizados (por ejemplo, contenedores de pulverización).
23. **No coloque objetos pesados o calientes sobre el dispositivo.**
24. Ajuste el dispositivo **sobre una superficie estable y nivelada.**
25. **No inserte nunca** los dedos, bolígrafos u otros objetos en el dispositivo y asegúrese de que **la entrada y la salida de aire nunca estén bloqueadas**.

•

26. **Cambie el agua regularmente.**
27. Llene siempre el depósito de agua por encima del mínimo y nunca por encima del máximo.
28. Si desea **mover el dispositivo, siempre asegúrese de que los frenos de estacionamiento estén liberados**.
29. No mueva el dispositivo rápidamente si hay agua en el depósito de agua para evitar fugas o salpicaduras.
30. No utilice el dispositivo en modo «FRÍO» durante largos períodos de tiempo en un área cerrada sin ventilación para evitar una humedad alta.
31. Los acumuladores de hielo no son juguetes. Mantenga a los niños y a los animales alejados de ellos.
32. Nunca intente abrir los acumuladores de hielo. El líquido que contienen puede ser perjudicial para la salud.

•

33. Desconecte el enchufe y vacíe el depósito de agua cuando el dispositivo no esté en uso.
34. **Apague el dispositivo siempre antes de desconectar el enchufe de red**.
35. No tire del cable de alimentación para desconectar el dispositivo de la red eléctrica. Siempre tire del enchufe para desenchufar el cable de alimentación.

36. **No toque el enchufe con las manos mojadas** para evitar descargas eléctricas.
Guarde el dispositivo verticalmente en un lugar seguro, seco e inaccesible para los niños cuando no lo utilice y no lo cubra con un embalaje de plástico.
37. Mantenga el dispositivo en buenas condiciones manteniéndolo y limpiándolo. Si tiene alguna pregunta sobre el mantenimiento, puede ponerse en contacto con la línea directa de atención al cliente/centro de servicio autorizado por el fabricante.

RECICLAJE

Los materiales de embalaje son reciclables. Por lo tanto, se recomienda eliminarlos en los residuos clasificados.

ELIMINACIÓN

El símbolo «papelera tachada» exige la eliminación por separado de los residuos de dispositivos eléctricos y electrónicos (RAEE). Los dispositivos eléctricos y electrónicos pueden contener sustancias peligrosas y dañinas para el medioambiente. Por lo tanto, no los elimine en un vertedero de residuos sin clasificar, sino en un punto de recogida de residuos de dispositivos eléctricos y electrónicos. De esta manera, usted contribuye a la protección de los recursos y del medioambiente.
Para más información, póngase en contacto con su distribuidor o con las autoridades locales.

DECLARACIÓN DE CONFORMIDAD

Por la presente confirmamos que este artículo cumple con los requisitos básicos, reglamentos y directivas de la UE.
La declaración detallada de conformidad puede consultarse en cualquier momento en el siguiente enlace:
www.becool.at/downloads/doc/bc5ac2001ftl.pdf

Salvo errores y modificaciones técnicas.

www.becool.at

ALCANCE DE ENTREGA

El alcance de la entrega del refrigerador SHE incluye:

- 1x refrigerador de aire
- 4x rueda de transporte
- 2x acumulador de hielo
- 1x manual de instrucciones

DESCRIPCIÓN DEL DISPOSITIVO

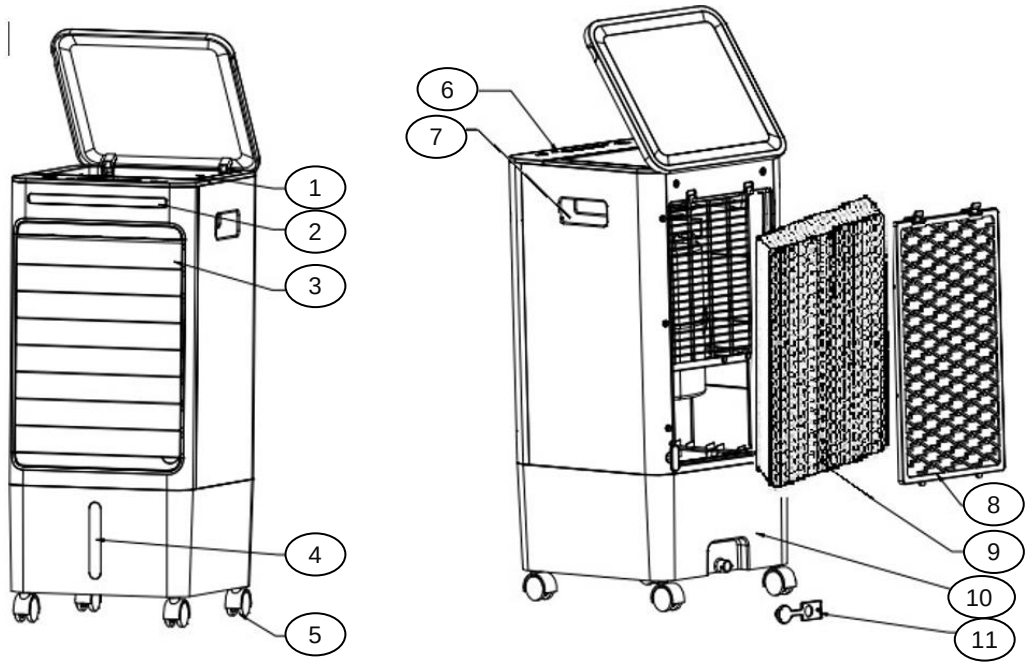

1. Cargador superior
2. Pantalla LED
3. Salida de aire
4. Indicador de nivel de agua
5. Ruedas de transporte
6. Panel de control
7. Asa
8. Rejilla
9. Filtro de polvo
10. Tanque de agua
11. Salida de agua

PUESTA EN MARCHA

ANTES DE LA PRIMERA PUESTA EN MARCHA

Desembalaje del dispositivo

1. Abra la caja y retire el dispositivo.
2. Retire completamente el embalaje del dispositivo.
3. Desenrolle completamente el cable de alimentación, teniendo cuidado de no dañarlo.

Ruedas de transporte

El dispositivo está equipado con ruedas de transporte para facilitar el transporte.
Además, dos de ellas están equipadas con un freno de estacionamiento para garantizar una estabilidad firme.

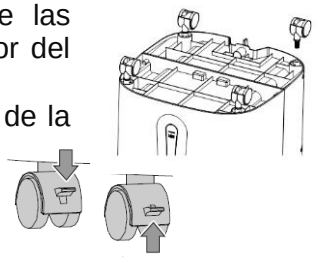

1. Después de desembalar cuidadosamente el dispositivo, inserte las ruedas de transporte en las muescas provistas en la parte inferior del dispositivo.
2. Para ajustar los frenos de estacionamiento, accione las palancas de la siguiente manera:

PRESIONAR HACIA ABAJO → Fijación del freno
PRESIONAR HACIA ARRIBA → Desbloquear freno

INSTALACIÓN

Tenga en cuenta los siguientes puntos durante la instalación.

1. Coloque el dispositivo sobre una superficie plana y firme y ajuste los frenos de estacionamiento para asegurarse de que el dispositivo esté estable.
2. La distancia a las paredes u otros objetos debe ser de al menos 50 cm.
3. Antes de utilizar el dispositivo, asegúrese de que tanto la entrada como la salida de aire estén libres de obstrucciones y no estén bloqueadas.
4. Conecte el dispositivo a una toma de corriente conectada a tierra.

NOTA
En cuanto haya conectado el dispositivo a una toma de corriente, el AirCooler lleva a cabo un proceso de diagnóstico para garantizar que esté operativo. Mientras tanto, parpadean las luces de la parte frontal del dispositivo.

LLENAR EL DEPÓSITO DE AGUA

Abra la tapa superior del dispositivo y vierta agua:
Al verter el agua, tenga siempre en cuenta las marcas MIN y MAX:

- ***Marca MIN*** →El depósito de agua debe llenarse por encima de la marca MIN para que la bomba funcione correctamente.
- ***Marca MAX*** → El depósito de agua no debe llenarse por encima de la marca MAX, ya que de lo contrario el agua puede entrar en el interior del dispositivo y dañar las piezas electrónicas.

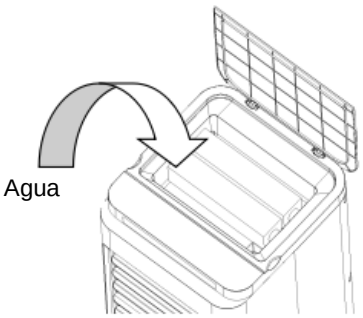

Vuelva a cerrar la tapa con cuidado.

ACUMULADORES DE HIELO

En el volumen de suministro recibirá dos acumuladores de hielo que podrá colocar en el depósito de agua para conseguir un efecto de refrigeración adicional.

Tenga en cuenta lo siguiente al utilizar los acumuladores de hielo:

1. Coloque los acumuladores de hielo en un congelador durante al menos 3-4 horas antes de usarlos.
2. Vierta agua dentro del AirCooler procurando que llenarlo solo aprox. hasta la mitad. → No se debe sobrepasar en ninguna circunstancia la marca MAX.
3. Retire a continuación la rejilla e introduzca los acumuladores de hielo en el depósito de agua.

NOTA
También puede llenar el depósito de agua con cubitos de hielo.
Por favor, asegúrese de que no se exceda la marca MAX.

CONTROL REMOTO

PREPARAR CONTROL REMOTO - INTRODUCIR O CAMBIAR PILAS

Por favor, siga las siguientes instrucciones:

1. Para utilizar el control remoto, inserte la pila de botón suministrada.
2. Para ello, extraiga el soporte de la pila situado en la parte posterior del control remoto e inserte la pila:

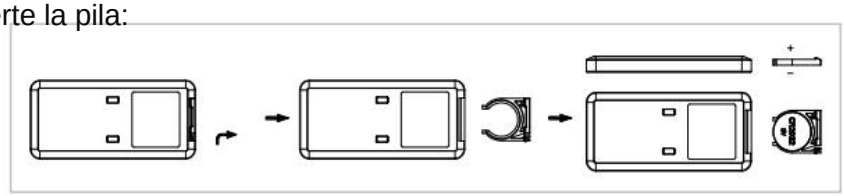

3. Por favor, preste siempre atención a las marcas de polaridad (+/-) en la pila y en el portapilas:

4. A continuación, vuelva a insertar completamente el soporte de la pila en el control remoto.

NOTA
Los botones del control remoto están marcados como se muestra en la siguiente figura. Todas las funciones del control remoto funcionan de forma idéntica a la operación manual del dispositivo.

USO CORRECTO DEL CONTROL REMOTO

Apunte el control remoto directamente a la parte delantera del dispositivo y asegúrese de que no haya obstrucciones entre el control remoto y el dispositivo.

NOTA
Por favor, tenga cuidado con el control remoto.
No lo exponga a la luz solar directa y manténgalo alejado de fuentes de calor.

AJUSTAR FUNCIONES

Puede configurar todas las funciones directamente en el dispositivo, así como con el control remoto.

ENCENDER EL DISPOSITIVO

- Pulse el botón ON/OFF para encender el dispositivo.

NOTA
Cuando se enciende el dispositivo, este funciona a velocidad media.

AJUSTAR LA VELOCIDAD

- Utilice el botón VELOCIDAD para ajustar la velocidad del ventilador.
- El indicador correspondiente en el panel de control se ilumina:

Velocidad baja

Velocidad media

Velocidad alta

MODOS

- Utilice el botón MODO para seleccionar entre los siguientes modos:

➔ Modo normal	→ Funciona al máximo nivel de velocidad.
➔ Modo natural	→ Simula una brisa para crear un flujo de aire agradable y natural.
➔ Modo reposo	→ El nivel de velocidad se reduce en un nivel cada 30 minutos para pasar finalmente al nivel mínimo de velocidad.

- El indicador correspondiente en el panel de control se ilumina.

TEMPORIZADOR

- Use el botón TEMPORIZADOR para apagar o encender el dispositivo.
- Cada vez que se pulsa el botón del temporizador, el tiempo de funcionamiento aumenta gradualmente en una hora, de 1 a 7 horas.
- Preste atención a los cuatro indicadores en el dispositivo:
    - Pulsar 1 vez → 1 hora → 1H se ilumina
    - Pulsar 2 veces → 2 horas → 2H se ilumina
    - Pulsar 3 veces → 3 horas →1H + 2H se iluminan
    - Etc.

Para apagar el dispositivo automáticamente, proceda de la siguiente manera:

- Con el AirCooler en marcha, pulse el botón del temporizador hasta que se iluminen las horas de duración deseadas.

Para encender el dispositivo automáticamente, proceda de la siguiente manera:

- Con el AirCooler desactivado, pulse el botón del temporizador hasta que se iluminen las horas de duración deseadas.

IONIZADOR

*El AirCooler está equipado con un **ionizador**. que distribuye el aire ionizado por el ambiente y elimina la electricidad estática.*

- Pulse el botón de ionizador para activar o desactivar la ionización.
- El indicador del panel de control se ilumina.

NOTA *Los átomos y moléculas resultantes fomentan el proceso de degradación química y sirven para eliminar olores y desinfectar el aire.*

AIRE FRÍO

- Utilice el botón FRÍO para iniciar la función.
- Asegúrese de que el indicador de nivel de agua esté por encima del valor MIN.
- Cuando se pulsa el botón, el dispositivo comienza a bombear agua hacia el filtro de agua para producir aire frío y húmedo que luego se expulsa del dispositivo.

OSCILACIÓN

- Utilice el botón OSCILACIÓN para activar la oscilación del dispositivo. El indicador del panel de control se ilumina.
- Pulse de nuevo el botón OSCILACIÓN para desactivar la función.

NOTA *Esta función distribuye el aire soplado a izquierda y derecha. Esto le permite lograr una distribución horizontal del aire en la habitación.*

CONSEJOS PARA LA APLICACIÓN CORRECTA

Estas son algunas sugerencias para ayudarle a obtener el mejor rendimiento de su refrigerador de aire:

Proteja la habitación de la luz directa del sol con cortinas o persianas. Así ahorrará energía. 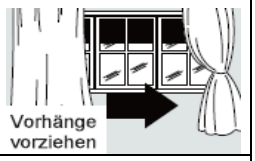
No coloque ningún objeto sobre el dispositivo y no cubra la salida de aire.
Mantenga la rejilla despejada.
Asegúrese de que no se utilicen fuentes de calor en la habitación.
No utilice nunca el dispositivo en lugares muy húmedos (p. ej., lavanderías).
No utilice el dispositivo al aire libre.
Asegúrese de que el dispositivo esté sobre un suelo nivelado y de que los frenos de estacionamiento estén puestos.

MANTENIMIENTO Y LIMPIEZA

LIMPIEZA DE FILTRO DE POLVO

Para garantizar el funcionamiento eficaz del refrigerador de aire, el filtro de polvo debe limpiarse después de cada semana de funcionamiento.

1. Antes de limpiar, apague el dispositivo, espere unos minutos y, a continuación, desenchufe el dispositivo para desconectarlo de la toma de corriente.
2. Presione la lengüeta para retirar la rejilla.
3. A continuación, retire el filtro de polvo de la parte inferior del dispositivo.
4. Utilice una aspiradora para eliminar el polvo acumulado en el filtro.
5. Si el filtro está muy sucio, sumérjalo en agua tibia y enjuáguelo varias veces; sin embargo, la temperatura del agua no debe superar los 40 °C.
6. Deje que el filtro de polvo se seque completamente después del lavado y vuelva a introducirlo en el dispositivo.
7. Vuelva a colocar la rejilla.

NOTA *No utilice nunca el dispositivo sin filtro.*

LIMPIAR CARCASA

Antes de limpiar, apague el dispositivo, espere unos minutos y, a continuación, desenchufe el dispositivo para desconectarlo de la toma de corriente.

Limpie el dispositivo con un paño húmedo y luego límpielo con un paño seco.

- Nunca utilice gasolina, alcohol o disolventes para limpiar el dispositivo, ya que podrían ser peligrosos.
- No rocíe insecticidas o productos similares sobre el refrigerador de aire.

VACIAR TANQUE DE AGUA

Se recomienda vaciar y limpiar el depósito de agua cada 2-3 semanas durante el uso. Por favor, siga los siguientes pasos:

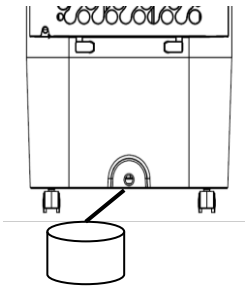

1. Desconecte el enchufe de la toma de corriente. Coloque un recipiente colector debajo de la salida de agua en la parte posterior del dispositivo.
2. Retire la tapa y haga fluir el agua al recipiente colector. Al final se puede inclinar ligeramente el refrigerador de aire, pero no más de 30°.
3. Una vez que el tanque esté completamente vacío, vuelva a colocar la tapa y asegúrese de que esté bien ajustada.
4. Enchufe el enchufe de la red y
    a. reinicie el dispositivo.

ACTIVIDADES AL PRINCIPIO Y AL FINAL DE LA TEMPORADA

ACTIVIDADES AL FINAL DE LA TEMPORADA

- Desconecte el dispositivo y desenchúfelo de la red eléctrica.
- Vacíe y limpie el tanque de agua cuidadosamente.
- Limpie el filtro y vuelva a insertarlo después de secarlo (véase el capítulo «Limpieza del filtro de polvo»).
- Empaquete el dispositivo y guárdelo en un lugar fresco y seco.

CONTROLES AL INICIO DE LA TEMPORADA

- Compruebe que el cable de alimentación está bien y que la conexión a tierra funciona.
- Siga cuidadosamente las instrucciones de instalación y seguridad.

SOLUCIÓN DE PROBLEMAS

Antes de ponerse en contacto con nuestra línea directa de atención al cliente/centro de servicio, compruebe si el error puede corregirse utilizando la siguiente información.

PROBLEMA	POSIBLE CAUSA	SOLUCIÓN
El refrigerador de aire no se enciende.	Corte de energía	Espere a que se restablezca la energía.
	Las pilas del control remoto están vacías.	Por favor, cambie las pilas o use en su lugar el panel de control.
	El dispositivo no está conectado a la red eléctrica.	Conectar el dispositivo a la red eléctrica/enchufarlo. ¡Espere 30 minutos!
El refrigerador de aire solo funciona durante un corto periodo de tiempo.	El tanque de agua está vacío.	Llene el tanque de agua.
	La salida de aire está bloqueada por algo.	Revise y elimine todos los obstáculos que bloquean las vías aéreas.
Durante el funcionamiento, se producen olores desagradables en la habitación.	El filtro de aire o el depósito de agua están sucios.	Limpie el filtro de aire o el tanque de agua como se describe.
El dispositivo es muy ruidoso.	El suelo sobre el que se apoya el refrigerador de aire no está nivelado.	Mueva el refrigerador de aire a una ubicación diferente.

Información técnica			
Tensión nominal	220 V ~ 240 V		
Frecuencia	50 Hz		
Potencia de entrada nominal	80 W		
Capacidad del tanque de agua	4,5 l		
Denominación	Símbolo	Valor	Unidad
Flujo volumétrico	F	3.6	m³/min
Consumo de energía del ventilador	P	45.8	W
Relación de potencia	SV	0.079	(m³/min) W
Nivel de potencia sonora del ventilador	LWA	56.6	dB(A)
Velocidad máxima del aire	C	5.6	m/s
Consumo en modo de espera	PSB	0.3	W
Direcciones de contacto para más información y línea de servicio:	**Schuss Home Electronic GmbH** Scheringgasse 3, A-1140 Viena Tel: +43 (1) 97 0 21 – 0 Línea de servicio: +43 (1) 97 0 21 - 502 www.becool.at N.º registro empresa: 236974 t / Registro mercantil: Viena		

GARANTÍA

Con este producto de calidad de BE COOL usted se ha decidido por la innovación, la longevidad y la fiabilidad.

Para este dispositivo BE COOL concedemos un período de garantía de 2 años a partir de la fecha de compra válida en Austria.

Si, en contra de lo esperado, fuera necesario realizar trabajos de mantenimiento en su dispositivo durante este período, le garantizamos una reparación gratuita (piezas de repuesto y tiempo de trabajo) o (a discreción de la empresa Schuss) la sustitución del producto. En caso de que no sea posible la reparación o el cambio por razones económicas, nos reservamos el derecho de emitir una nota de crédito de valor temporal.
En el caso de dispositivos de aire acondicionado, póngase siempre en contacto con la línea directa del cliente en primer lugar (véase el adhesivo en el dispositivo o en la primera página del manual de instrucciones) y en el caso de los ventiladores, con su distribuidor especializado o directamente con nosotros. Le recordamos que los trabajos de reparación que no sean realizados por un taller autorizado en Austria anularán inmediatamente la validez de esta garantía.

Los siguientes casos no están cubiertos por esta garantía:

- En caso de uso indebido no asumimos ningún daño consecuente
- Reparación o sustitución de piezas debido al desgaste normal
- Daños debidos al incumplimiento de las instrucciones de servicio
- Dispositivos que se utilizan comercialmente, incluso parcialmente
- Dispositivos dañados mecánicamente debido a influencias externas (caídas, impactos, roturas, uso inadecuado, etc.), así como desgaste de carácter estético.
- Dispositivos que han sido manipulados incorrectamente
- Dispositivos que no han sido abiertos por nuestro taller de servicio autorizado.
- Expectativas insatisfechas de los consumidores.
- Daños causados por fuerza mayor, agua, rayos, sobretensión.
- Dispositivos cuya designación de tipo o número de serie en el dispositivo ha sido cambiado, borrado, ilegible o eliminado.
- Servicios fuera de nuestros talleres de reparación autorizados, costes de transporte a un taller de reparación autorizado o hacia nosotros y la devolución, así como los riesgos asociados.

Cabe destacar que se cobrará una tarifa fija de € 60,- (base indexada IPC 2010, junio 2015) dentro del período de garantía en caso de errores de manejo o si no se ha detectado ningún error.

Al proporcionar un servicio de garantía (reparación o sustitución del dispositivo), el período de garantía absoluta de 2 años a partir de la fecha de compra no se extiende.

La garantía de 2 años solo es válida si se presenta el comprobante de compra (debe contener el nombre y la dirección del distribuidor, así como el nombre completo del dispositivo) y el certificado de garantía correspondiente, en el que se indique el tipo de dispositivo y el número de serie (visible en la caja y en la parte posterior o inferior del dispositivo). ¡Sin la presentación del certificado de garantía solo se aplicará la garantía legal!
Señalamos expresamente que los derechos de garantía legales no se ven afectados por esta garantía y que siguen existiendo de forma intacta.

Schuss Home Electronic GmbH y sus auxiliares solo serán responsables de los daños en caso de negligencia grave o dolo. La responsabilidad por pérdida de beneficios, ahorros esperados pero no conseguidos, daños consecuentes y daños por reclamaciones de terceros queda excluida en cualquier caso. Los daños a o para los datos registrados están siempre excluidos de la responsabilidad por daños.

Felicidades por su elección. ¡Le deseamos que disfrute de su dispositivo BE COOL!

DIRECCIÓN
SHE Vertrieb
Schuss Home Electronic GmbH
A-1140 Viena, Scheringgasse 3
Teléfono: +43 (0)1/ 970 21

Denominación de tipo:.....
Número de serie:.....

En caso de reclamación de garantía, este certificado de garantía debe entregarse junto con el dispositivo en el taller de servicio autorizado o en el distribuidor en el que adquirió el dispositivo.

INDICE

IT

Informazioni importanti su sicurezza, luogo di installazione e collegamento elettrico	**51 – 53**
Riciclaggio, smaltimento, dichiarazione di conformità	**53**
Contenuto della fornitura	**54**
Descrizione del dispositivo	**54**
Messa in funzione	**55 – 56**
Telecomando	**56**
Impostazione delle funzioni	**57 – 58**
Consigli per un uso Corretto del dispositivo	**59**
Manutenzione e pulizia	**59 – 60**
Attività da svolgere all'inizio/alla fine della stagione	**60**
Risoluzione di problemi	**61**
Informazioni tecniche	**61**
Garanzia	**62**

PRIMA DI PROCEDERE CON L'INSTALLAZIONE, L'USO O LA MANUTENZIONE, LEGGERE ATTENTAMENTE LE PRESENTI ISTRUZIONI PER L'USO. PROTEGGERE SÉ STESSI E GLI ALTRI OSSERVANDO LE AVVERTENZE DI SICUREZZA. L'INOSSERVANZA DELLE ISTRUZIONI E DELLE AVVERTENZE PUÒ PROVOCARE LESIONI PERSONALI E/O DANNI MATERIALI E/O LA PERDITA DEL DIRITTO DI GARANZIA!

INFORMAZIONI IMPORTANTI IN MERITO ALLA SICUREZZA, AL LUOGO DI INSTALLAZIONE E ALL'ALLACCIAMENTO ELETTRICO.

Utilizzare il dispositivo esclusivamente in conformità alle indicazioni contenute nelle istruzioni per l'uso. Qualsiasi altro utilizzo non consigliato dal produttore può provocare incendi, scosse elettriche o lesioni personali.

1. Il dispositivo è **concepito esclusivamente per la refrigerazione di ambienti abitativi in abitazioni private**. L'uso in altri ambiti non è consentito.
2. Il dispositivo **non è indicato per l'uso permanente o di precisione** e non deve essere impiegato per raffreddare sistemi elettrici (per es. in locali in cui sono presenti server).

•

3. Rimuovere l'imballaggio e assicurarsi che il dispositivo non sia danneggiato. In caso di dubbi, non usare il dispositivo e contattare il centro servizi o il proprio rivenditore.
4. Se il dispositivo presenta un'anomalia, spegnerlo e contattare il proprio rivenditore o il numero verde dell'assistenza clienti.
5. Se il cavo elettrico è danneggiato, deve essere sostituito dal produttore o da un centro servizi autorizzato per evitare rischi di ogni tipo.
6. Per eventuali riparazioni, rivolgersi sempre ed esclusivamente ai centri di assistenza clienti autorizzati dal produttore. I centri di assistenza clienti possono essere consultati online all'indirizzo www.becool.at .

•

7. Prima dell'allacciamento alla rete elettrica, si deve **verificare se il tipo di corrente e la tensione di rete corrispondono ai dati riportati sulla targhetta del dispositivo**.
8. La presa di corrente a cui si collega il dispositivo non deve essere difettosa, deve essere ben fissata ed essere idonea alla corrente necessaria per il funzionamento e soprattutto provvista di efficace messa a terra. In caso di dubbi, far controllare l'installazione elettrica da un elettricista qualificato.
9. **Evitare l'uso di un cavo di prolunga**, poiché questo potrebbe surriscaldarsi e provocare un incendio.
10. È vietato apportare modifiche di qualsiasi tipo alle caratteristiche del dispositivo. Utilizzare solo accessori e parti di ricambio consigliati dal produttore (l'inosservanza di tale obbligo porta alla perdita del diritto di garanzia).

●

11. **Ai bambini non è consentito giocare con il dispositivo.**
12. Non consentire ai bambini di giocare con l'imballaggio – **IN CASO DI INGERIMENTO DI PICCOLE PARTI, SUSSISTE PERICOLO DI SOFFOCAMENTO!**
13. I bambini al di sotto degli 8 anni di età e le persone con limitate facoltà fisiche, psichiche, sensoriali o mentali e insufficiente esperienza e conoscenza possono usare il dispositivo, a condizione che siano adeguatamente sorvegliati e siano stati ben istruiti in merito all'uso sicuro del dispositivo nonché ai rischi derivanti.
14. **Non lasciare incustodito il dispositivo mentre è in funzione**. Se si lascia il locale in cui si trova il dispositivo, **spegnerlo sempre**.

●

15. Non torcere il cavo di rete e non piegarlo.
16. **Non usare** il dispositivo **con le mani bagnate**.
17. **Non usare** il dispositivo **all'aperto**.
18. **Non coprire mai il dispositivo**.
19. Non **impiegare mai** il dispositivo **in ambienti in cui sono presenti gas, olio, combustibili o zolfo**.
20. **Non usare** il dispositivo **nelle vicinanze di acqua o in presenza di umidità eccessiva**, per es. in cantine umide, accanto a piscine, vasche da bagno o docce. Accertarsi che l'acqua non possa penetrare nel dispositivo.
21. Non posizionare il dispositivo vicino a fonti di calore (per es. impianti di riscaldamento) ed evitare l'esposizione diretta ai raggi del sole.
22. Mantenere una **distanza minima di 50 cm da sostanze infiammabili** (per es. alcool) o da contenitori sotto pressione (per es. bombolette spray).
23. **Non** collocare **sul dispositivo oggetti pesanti o roventi**.
24. Posizionare il dispositivo **su una superficie stabile e piana**.
25. **Non infilare mai** dita, penne, matite o altri oggetti nel dispositivo e assicurarsi che **l'ingresso e l'uscita dell'aria non siano mai bloccati**.

●

26. **Cambiare regolarmente l'acqua.**
27. Riempire il serbatoio dell'acqua sempre oltre il minimo e mai oltre l'indicatore del livello massimo.
28. Se si desidera **spostare** il dispositivo, **assicurarsi che i freni di bloccaggio siano disazionati**.
29. Non spostare velocemente il dispositivo se il serbatoio dell'acqua contiene acqua per evitare che l'acqua possa uscire o gocciolare.
30. Per evitare un eccessivo accumulo di umidità, non usare a lungo il dispositivo in modalità "COOL" (refrigerazione) in un ambiente al chiuso senza possibilità di aerazione.
31. Le batterie ricaricabili per la refrigerazione non sono giocattoli. Tenerle pertanto fuori dalla portata di bambini e animali domestici.
32. Non tentare mai di aprire le batterie ricaricabili per la refrigerazione. Il liquido in esse contenuto può essere nocivo.

●

33. In caso di inutilizzo del dispositivo, sfilare la spina e svuotare il serbatoio dell'acqua.
34. **Spegnere sempre** il dispositivo **prima di staccare la spina** dalla presa di corrente.
35. Per staccare il dispositivo dalla rete di corrente, non afferrare il cavo di rete. Per sfilare il cavo di rete, afferrare sempre la spina.

36. Per evitare scosse elettriche, **non toccare la spina con le mani umide**.
Quando non si utilizza il dispositivo, conservarlo in posizione verticale in un luogo sicuro, asciutto e fuori dalla portata dei bambini e non coprirlo con imballaggi in plastica.
37. Per tenere il dispositivo in buono stato, curarlo e pulirlo regolarmente. In caso di domande sulla manutenzione, contattare il numero verde dell'assistenza clienti / il centro servizi autorizzato dal produttore.

RICICLAGGIO

I materiali di imballaggio possono essere riciclati. Pertanto, si consiglia di fare la raccolta differenziata.

SMALTIMENTO

Il simbolo "bidone della spazzatura barrato" richiede uno smaltimento separato delle apparecchiature elettriche ed elettroniche dismesse (RAEE). Le apparecchiature elettriche ed elettroniche possono contenere sostanze pericolose e nocive per l'ambiente. Pertanto, non smaltire il dispositivo insieme ai rifiuti domestici, bensì presso un centro di raccolta apposito per apparecchiature elettriche ed elettroniche dismesse. In tal modo, si contribuisce alla protezione delle risorse e dell'ambiente.
Per ulteriori informazioni, rivolgersi al proprio rivenditore o alle autorità locali.

DICHIARAZIONE DI CONFORMITÀ

Con la presente, dichiariamo che questo articolo è conforme ai requisiti, alle disposizioni e alle direttive UE.
La dichiarazione di conformità completa può essere consultata in qualsiasi momento al seguente link:
www.becool.at/downloads/doc/bc5ac2001ftl.pdf

Con riserva di errori e modifiche tecniche.

CONTENUTO DELLA FORNITURA

Il contenuto della fornitura del refrigeratore d'aria SHE comprende:

- 1 refrigeratore d'aria
- 4 rotelle di trasporto
- 2 batterie ricaricabili per la refrigerazione
- 1 esemplare delle istruzioni per l'uso

DESCRIZIONE DEL DISPOSITIVO

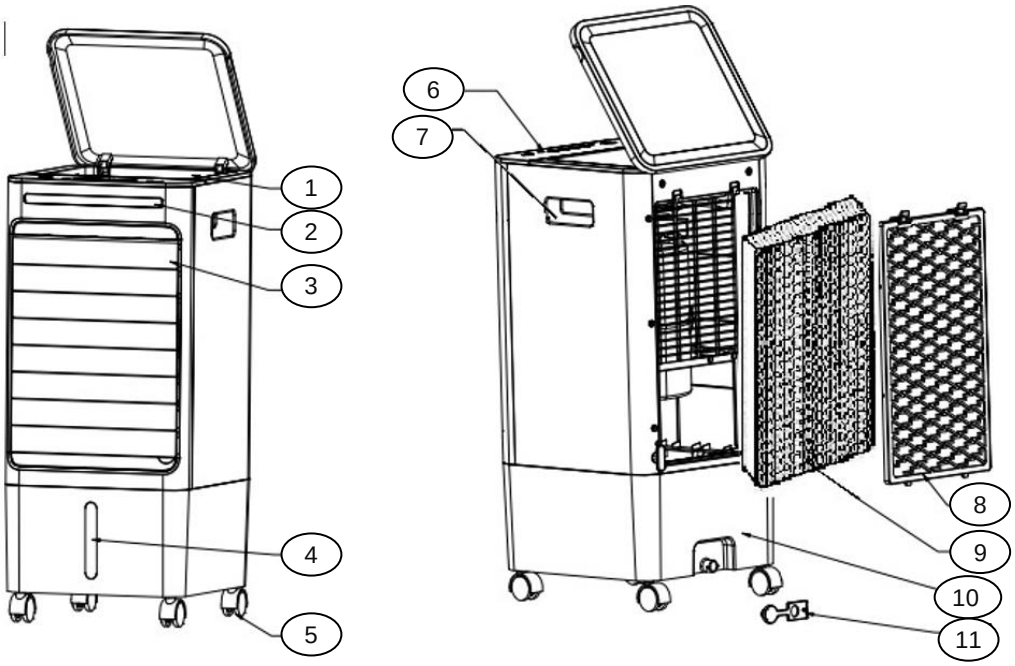

1. Top loader
2. Display a LED
3. Sfiato dell'aria
4. Indicatore del livello dell'acqua
5. Rotelle di trasporto
6. Pannello di controllo
7. Maniglia
8. Griglia di copertura
9. Filtro per la polvere
10. Serbatoio dell'acqua
11. Scarico dell'acqua

MESSA IN FUNZIONE

PRIMA DELLA PRIMA MESSA IN FUNZIONE

Disimballaggio del dispositivo

1. Aprire il cartone di imballaggio ed estrarre il dispositivo.
2. Rimuovere completamente l'imballaggio dal dispositivo.
3. Svolgere completamente il cavo di rete e fare attenzione a non danneggiarlo.

Rotelle di trasporto

Per facilitare il trasporto, il dispositivo è dotato di rotelle di trasporto.
Inoltre, due rotelle sono dotate di un freno di bloccaggio per garantire un posizionamento sicuro.

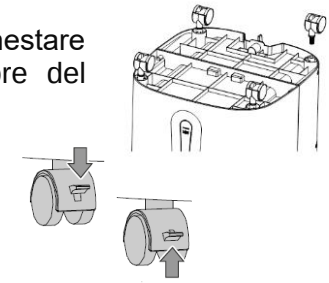

1. Dopo aver estratto con cautela il dispositivo dall'imballaggio, innestare le rotelle di trasporto negli appositi incavi sulla parte inferiore del dispositivo.
2. Per regolare i freni di bloccaggio, azionare la leva come segue:

ABBASSARE → Il freno è fissato
ALZARE → Il freno è sbloccato

INSTALLAZIONE

Durante l'installazione, prestare attenzione ai seguenti punti.

1. Posizionare il dispositivo su una superficie solida e piana e regolare i freni di bloccaggio in modo che il dispositivo rimanga fermo in posizione.
2. La distanza dalle pareti o da altri oggetti deve essere di almeno 50 cm.
3. Prima dell'impiego del dispositivo, assicurarsi che sia l'ingresso che lo sfiato dell'aria siano privi di ostacoli e non siano bloccati.
4. Collegare il dispositivo a una presa di corrente a norma con messa a terra.

AVVISO
Non appena si collega il dispositivo all'alimentazione elettrica, l'AirCooler esegue automaticamente un processo diagnostico per assicurarsi che sia pronto per l'uso. Durante il suddetto processo, le luci sulla parte anteriore del dispositivo lampeggiano.

RIEMPIMENTO DEL SERBATOIO DELL'ACQUA

Aprire il coperchio nella parte superiore del dispositivo e versarvi acqua:

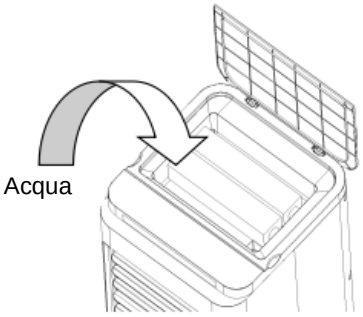

Durante il rabbocco dell'acqua, prestare sempre attenzione ai contrassegni MIN e MAX:

- ***Contrassegno MIN*** → Il serbatoio d'acqua deve essere riempito oltre il contrassegno MIN, in modo che la pompa funzioni correttamente.
- ***Contrassegno MAX*** → Il serbatoio d'acqua non deve essere riempito oltre il contrassegno MAX. In caso contrario, l'acqua potrebbe penetrare all'interno del dispositivo e danneggiare le parti elettroniche.

Richiudere il coperchio.

BATTERIE RICARICABILI PER LA REFRIGERAZIONE

In dotazione si ricevono due batterie ricaricabili per la refrigerazione da inserire nel serbatoio d'acqua per ottenere un ulteriore effetto di refrigerazione.

Durante l'uso delle batterie ricaricabili per la refrigerazione, prestare attenzione a quanto segue:

1. Prima dell'uso, collocare le batterie ricaricabili per la refrigerazione per almeno 3-4 ore in un congelatore.
2. Riempire l'AirCooler con acqua, avendo cura di riempirlo solo fino a circa la metà → ma non superare in nessun caso oltre il contrassegno MAX.
3. Quindi rimuovere la griglia posteriore e collocare le batterie di raffreddamento nel serbatoio dell'acqua.

AVVISO
È possibile anche inserire cubetti di ghiaccio nel serbatoio d'acqua.
Anche in tal caso, assicurarsi di non superare la marcatura MAX.

TELECOMANDO

PREPARAZIONE DEL TELECOMANDO - INSERIMENTO O SOSTITUZIONE DELLE BATTERIE

Osservare le seguenti indicazioni:

1. Per il funzionamento del telecomando, inserire la pila a bottone in dotazione.
2. A tale scopo, estrarre il portabatteria sul retro del telecomando e inserirvi la batteria:

3. Prestare sempre attenzione ai segni di polarità (+/-) sulla batteria e sul portabatteria:

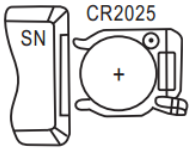

4. Dopodiché, reinserire completamente il portabatteria nel telecomando.

AVVISO
I tasti del telecomando sono contrassegnati come nella figura qui sotto. Tutte le funzioni del telecomando funzionano in modo identico all'azionamento manuale sul dispositivo.

UTILIZZO CORRETTO DEL TELECOMANDO

Puntare il telecomando direttamente verso il dispositivo, ovvero verso la parte frontale e assicurarsi che non vi siano ostacoli tra il telecomando e il dispositivo.

AVVISO
Usare il telecomando con cautela.
Non esporre il telecomando alla luce solare diretta e tenerlo lontano da fonti di calore.

MPOSTAZIONE DELLE FUNZIONI

È possibile impostare tutte le funzioni direttamente sul dispositivo o mediante il telecomando.

ACCENSIONE DEL DISPOSITIVO

- Per accendere il dispositivo, premere il tasto ON/OFF.

AVVISO
Non appena il dispositivo si accende, funzionerà in "velocità media".

IMPOSTAZIONE DELLA VELOCITÀ

- Premere il tasto SPEED (velocità) per regolare la velocità di soffiaggio dell'aria.
- A seconda della velocità, sul pannello di controllo si illuminerà la corrispondente indicazione:

▮ Velocità bassa

▮▮ Velocità media

▮▮▮ Velocità alta

MODALITÀ

- Usare il tasto MODE (modalità) per passare da una delle seguenti modalità all'altra:

➔ Modalità normale	→ Funziona al massimo livello di velocità.
➔ Modalità naturale	→ Simula una brezza per generare un flusso d'aria naturale e piacevole.
➔ Modalità sonno	→ Il livello di velocità diminuisce di un livello ogni 30 minuti e passa infine alla velocità più bassa.

- A seconda della velocità, sul pannello di controllo si accenderà la corrispondente indicazione.

TIMER

- Per attivare o disattivare il dispositivo in modalità controllata da timer, utilizzare il tasto TIMER.
- Ogni volta che si preme sul tasto Timer, la durata di funzionamento aumenta progressivamente di un'ora: da 1 ora a 7 ore.
- Prestare attenzione ai quattro indicatori sul dispositivo:
  - Premere 1 volta → 1 ora → 1H si accende
  - Premere 2 volte → 2 ore → 2H si accende
  - Premere 3 volte → 3 ore → 1H + 2H si accendono
  - Ecc.

Per spegnere automaticamente il dispositivo, procedere come segue:

- Mentre l'AirCooler è in funzione, premere ripetutamente il pulsante TIMER finché non si accenderà l'ora desiderata.

Per spegnere automaticamente il dispositivo, procedere come segue:

- Quando l'AirCooler non è in funzione, premere ripetutamente il pulsante TIMER finché non si accenderà l'ora desiderata.

IONIZZATORE

*L'AirCooler è dotato di uno **ionizzatore**. Questo distribuisce aria ionizzata nelle stanze e rimuove l'elettricità statica.*

- Premere il pulsante IONISATOR (ionizzatore) per avviare o arrestare la ionizzazione.
- L'indicazione sul pannello di controllo si accenderà.

AVVISO

Gli atomi e le molecole risultanti favoriscono il processo di degradazione chimica e possono essere utilizzati per rimuovere gli odori e disinfettare l'aria.

COOL AIR

- Usare il tasto COOL (refrigerazione) per avviare la funzione.
- Assicurarsi che l'indicatore del livello dell'acqua si trovi sopra al contrassegno MIN.
- Non appena si preme il tasto, il dispositivo inizierà a pompare acqua verso il filtro dell'acqua e a generare in tal modo aria fredda e umida che sarà poi emessa dal dispositivo.

FUNZIONE DI OSCILLAZIONE

- Usare il tasto SWING (oscillazione) per attivare l'oscillazione del dispositivo. L'indicazione sul pannello di controllo si accenderà.
- Premere nuovamente il tasto SWING (oscillazione) per disattivare la funzione.

AVVISO

Con questa funzione, l'aria emessa sarà suddivisa a sinistra e a destra in modo uniforme. In tal modo, la suddivisione dell'aria nell'ambiente avverrà in senso orizzontale.

CONSIGLI PER UN USO CORRETTO

Qui sotto sono elencati alcuni consigli per sfruttare al meglio il refrigeratore d'aria:

Proteggere la stanza dalla luce diretta del sole mediante tende, veneziane o serrande/tende avvolgibili. Ciò consente di risparmiare energia. 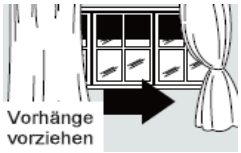
Non posizionare oggetti sul dispositivo e non coprire lo sfiato dell'aria.
Tenere libera la griglia.
Assicurarsi che nella stanza non sia attiva alcuna fonte di calore.
Non impiegare mai il dispositivo in ambienti molto umidi (per es. lavatoio).
Non usare il dispositivo all'aperto.
Assicurarsi che il dispositivo sia posizionato su un pavimento piano e che i freni di bloccaggio siano azionati.

MANUTENZIONE E PULIZIA

PULIZIA DEL FILTRO PER LA POLVERE

Per garantire un funzionamento efficiente del refrigeratore d'aria, pulire il filtro per la polvere dopo ogni settimana di utilizzo.

1. Prima di eseguire la pulizia, spegnere il dispositivo. Dopodiché, attendere qualche minuto e quindi staccare la spina per interrompere l'alimentazione elettrica.
2. Premere la linguetta per estrarre la griglia di copertura.
3. Dopodiché, estrarre dal dispositivo il filtro per la polvere sottostante.
4. Per eliminare la polvere accumulatasi nel filtro, usare un aspirapolvere.
5. Se il filtro è particolarmente sporco, immergerlo nell'acqua calda e sciacquarlo più volte. La temperatura dell'acqua non deve superare i 40 °C.
6. Dopo il lavaggio, far asciugare bene il filtro per la polvere prima di ricollocarlo nel dispositivo.
7. Applicare nuovamente la griglia di copertura.

AVVISO
Non usare mai il dispositivo senza filtro.

PULIZIA DEL CORPO DEL DISPOSITIVO

Prima di eseguire la pulizia, spegnere il dispositivo. Dopodiché, attendere qualche minuto e quindi staccare la spina per interrompere l'alimentazione elettrica.

Pulire il dispositivo con un panno sufficientemente umido e poi passarci sopra un panno asciutto.

- Per la pulizia del dispositivo, non usare mai benzina, alcool o solventi, poiché questo potrebbe essere pericoloso.
- Non spruzzare insetticidi o agenti simili sul refrigeratore d'aria.

SVUOTAMENTO DEL SERBATOIO D'ACQUA

Si consiglia di svuotare e pulire il serbatoio dell'acqua ogni 2-3 settimane durante l'utilizzo. A tale scopo, procedere nel modo seguente:

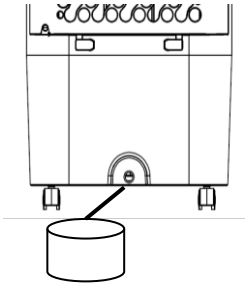

1. Estrarre la spina dalla presa di corrente. Posizionare un recipiente di raccolta sotto allo scarico dell'acqua sul retro del dispositivo.
2. Rimuovere il coperchio e far defluire l'acqua in un recipiente di raccolta. Al termine del processo è possibile inclinare leggermente il refrigeratore d'aria, ma non oltre 30°.
3. Non appena il serbatoio è completamente svuotato, riapplicare la copertura e assicurarsi che sia ben fissata nella sua sede.
4. Inserire di nuovo la spina e riavviare il dispositivo.

ATTIVITÀ DA SVOLGERE ALL'INIZIO/ALLA FINE DELLA STAGIONE

ATTIVITÀ DA SVOLGERE ALLA FINE DELLA STAGIONE

- Spegnere il dispositivo e staccare la spina dalla presa di corrente.
- Svuotare e pulire con cura il serbatoio dell'acqua.
- Pulire il filtro e, dopo l'asciugatura, rimontarlo nella sua sede (vedi capitolo "Pulizia del filtro per la polvere").
- Imballare il dispositivo e conservarlo in un luogo asciutto e fresco.

ATTIVITÀ DA SVOLGERE ALL'INIZIO DELLA STAGIONE

- Controllare se il cavo di alimentazione funziona correttamente e se la messa a terra è a norma e funzionante.
- Osservare rigorosamente le istruzioni di installazione e le avvertenze di sicurezza.

RISOLUZIONE DI PROBLEMI

Prima di contattare il nostro numero verde per l'assistenza clienti / il nostro centro servizi, controllare se il problema può essere risolto con quanto riportato sotto.

PROBLEMA	POSSIBILE CAUSA	SOLUZIONE
Il refrigeratore d'aria non si accende.	Interruzione di corrente.	Attendere il ripristino dell'approvvigionamento di corrente elettrica.
	Il telecomando ha batterie scariche.	Sostituire le batterie o utilizzare in alternativa il pannello di controllo.
	Il dispositivo non è collegato alla corrente elettrica.	Collegare il dispositivo alla corrente elettrica/attendere 30 min.!!
Il refrigeratore d'aria funziona solo per un breve intervallo.	Il serbatoio dell'acqua è vuoto.	Rabboccare il serbatoio dell'acqua.
	Qualcosa ostacola l'uscita dell'aria.	Verificare ed eliminare qualsiasi ostacolo che blocchi l'ingresso/uscita dell'aria.
Durante il funzionamento, il dispositivo emette odori sgradevoli.	Il filtro dell'aria o il serbatoio dell'acqua sono sporchi.	Pulire il filtro per la polvere e/o il serbatoio dell'acqua secondo la descrizione nelle istruzioni per l'uso.
Il dispositivo fa molto rumore.	Il pavimento su cui è posizionato il refrigeratore d'aria non è piano.	Posizionare il refrigeratore d'aria altrove.

Informazioni tecniche			
Tensione nominale	220 V~240 V		
Frequenza	50 Hz		
Potenza nominale assorbita	80 W		
Capacità del serbatoio dell'acqua	4,5 l		
Denominazione	Simbolo	Valore	Unità
Massima portata in volume	F	3.6	m³/min
Potenza assorbita del ventilatore	P	45.8	W
Rapporto di potenza	SV	0.079	(m³/min)W
Livello di potenza sonora del ventilatore	LWA	56.6	dB(A)
Massima velocità dell'aria	C	5.6	m/s
Uso in modalità standby	PSB	0.3	W
Indirizzi di contatto per ulteriori informazioni e linea di assistenza:	**Schuss Home Electronic GmbH** Scheringgasse 3, A-1140 Vienna Tel.: +43 (1) 97 0 21 – 0 Linea di assistenza: +43 (1) 97 0 21 – 502 www.becool.at Numero registro imprese: 236974 t / Tribunale di commercio: Vienna		

GARANZIA

Con questo prodotto di qualità di BE COOL avete optato per innovazione, una lunga durata di vita utile e affidabilità.

Per questo dispositivo BE COOL concediamo una garanzia di 2 anni a partire dalla data di acquisto. La garanzia è valida in Italia!

Se in questo periodo, contro ogni aspettativa, si rendessero necessari interventi di manutenzione al dispositivo, garantiamo una riparazione gratuita (pezzi di ricambio e manodopera) o (a discrezione dell'azienda Schuss) una sostituzione del prodotto. Se per motivi economici non fossero possibili né una riparazione né la sostituzione, ci riserviamo il diritto di emettere un accredito del valore corrente.
Per i dispositivi di climatizzazione, rivolgersi innanzitutto al numero verde dell'assistenza clienti (vedere etichetta apposta sul dispositivo o pagina del titolo nelle istruzioni per l'uso), mentre per i ventilatori invitiamo a rivolgersi al proprio rivenditore specializzato o direttamente a noi. N.B.: Gli interventi di riparazione non eseguiti da centri di riparazione autorizzate in Austria invalidano immediatamente la presente garanzia.

La presente garanzia non copre quanto segue:

- In caso di uso improprio, non siamo responsabili dei danni conseguenti;
- Riparazione o sostituzione di parti a causa di normale usura;
- Danni causati dall'inosservanza delle istruzioni per l'uso;
- Dispositivi che, anche solo parzialmente, siano usati a scopo commerciale;
- Dispositivi danneggiati meccanicamente da agenti esterni (caduta, urti, rottura, utilizzo improprio, ecc.) e segni di usura antiestetici;
- Dispositivi trattati in modo improprio;
- Dispositivi non aperti dal nostro centro di assistenza autorizzato;
- Aspettative non soddisfatte da parte del consumatore;
- Danni riconducibili a forza maggiore, acqua, fulmini, sovratensione;
- Dispositivi nei quali la denominazione del tipo e/o il numero di serie sul dispositivo sono stati rimossi, modificati, cancellati o resi illeggibili;
- Servizi non prestati dalle nostre centri di riparazione autorizzati, costi di trasporto a un centro di riparazione autorizzato o a noi e resi, nonché i rischi connessi.

Facciamo esplicitamente presente che, durante il periodo di garanzia, in caso di errori di utilizzo o se non è stato riscontrato un malfunzionamento, sarà addebitato un importo forfettario pari a 60 € (indice dei prezzi al consumo indicizzato 2010, giugno 2015).

Con la fornitura di un servizio di garanzia (riparazione o sostituzione del dispositivo), la durata assoluta di garanzia di 2 anni a decorrere dalla data di acquisto non sarà prorogata.

La garanzia di 2 anni è valida solo previa presentazione dello scontrino di acquisto (contenente il nome e l'indirizzo del rivenditore nonché la denominazione completa del dispositivo) e del certificato di garanzia corrispondente, sul quale sono indicati il tipo di dispositivo e il numero di serie (visibili sul cartone di imballaggio e sul retro/fondo del dispositivo)! Senza la presentazione del certificato di garanzia, si applica soltanto la garanzia legale!
Facciamo esplicitamente presente che i diritti di garanzia legale non sono influenzati dalla presente garanzia e permarranno con lo stesso valore.

L'obbligo del risarcimento del danno da parte di Schuss Home Electronic GmbH e dei suoi ausiliari sussiste solo in caso di negligenza grave o dolo. Si esclude inoltre la responsabilità per mancato guadagno, risparmi previsti ma non presentatisi, danni indiretti e danni subiti da terzi. I danni ai o per i dati registrati sono sempre esclusi dall'obbligo del risarcimento del danno.

Congratulazioni per il prodotto acquistato! Ci auguriamo che il dispositivo BE COOL soddisfi le vostre aspettative!

INDIRIZZO
SHE Vertrieb
Schuss Home Electronic GmbH
A-1140 Vienna, Scheringgasse 3
Tel.: +43 (0)1/ 970 21

Denominazione del tipo:.....
Numero di serie:.....

In caso di richieste di garanzia, il presente certificato di garanzia deve essere consegnato congiuntamente al dispositivo a un centro di riparazioni autorizzato o al rivenditore dove è stato acquistato il dispositivo!

OBSAH

CZ

Důležité informace k bezpečnosti, místu instalace a elektrickému připojení	**63 – 64**
Recyklace, likvidace, prohlášení o shodě	**65**
Rozsah dodávky	**66**
Popis přístroje	**66**
Uvedení do provozu	**67 – 68**
Dálkové ovládání	**68**
Nastavení funkcí	**69 – 70**
Tipy pro správné použití	**71**
Údržba a čištění	**71 – 72**
Činnosti na začátku/konci sezóny	**72**
Odstranění problémů	**73**
Technické informace	**73**
Záruka	**74**

PŘEDTÍM NEŽ ZAČNETE S INSTALACÍ, OBSLUHOU NEBO ÚDRŽBOU PŘEČTĚTE SI PROSÍM PEČLIVĚ NÁVOD K OBSLUZE. CHRAŇTE SEBE I DRUHÉ DODRŽOVÁNÍM BEZPEČNOSTNÍCH UPOZORNĚNÍ. NERESPEKTOVÁNÍ INSTRUKCÍ MŮŽE VÉST K ÚJMĚ NA ZDRAVÍ A/NEBO VĚCNÝM ŠKODÁM A/NEBO ZTRÁTĚ ZÁRUČNÍCH NÁROKŮ!

DŮLEŽITÉ INFORMACE K BEZPEČNOSTI, MÍSTU INSTALACE A ELEKTRICKÉMU PŘIPOJENÍ.

Přístroj používejte výlučně v souladu se směrnicemi v návodu k obsluze. Každé další použití, které není výrobcem doporučeno, může vést k požáru, úderu elektrickým proudem a újmě na zdraví.

1. Tento přístroj je **<u>určen výlučně k chlazení obytných prostor v domácnostech</u>** a nesmí se použít pro žádný další účel.
2. Přístroj **<u>není vhodný pro trvalý a přesný provoz</u>** a neměl by se používat pro chlazení elektrických systémů (např.: v serverovnách).

•

3. Odstraňte obal a přesvědčte se, že není přístroj poškozen. V případě pochybnosti přístroj nepoužívejte a kontaktujte servis nebo svého prodejce.
4. Vykazuje-li přístroj defekt, vypněte jej a kontaktujte svého prodejce nebo zákaznickou linku
5. Pokud je poškozen napájecí kabel, musí jej pro vyloučení všech možných rizik vyměnit výrobce nebo autorizovaný servis.
6. Pro eventuální opravy se obraťte vždy a výlučně na pobočku zákaznického servisu autorizovanou výrobcem. Pobočky zákaznického servisu zjistíte na www.becool.at.

•

7. Před připojením k síti musíte **<u>zkontrolovat, zda typ proudu a síťové napětí souhlasí s údaji typového štítku přístroje.</u>**

8. Elektrická zásuvka, do které se přístroj připojuje, nesmí být defektní nebo volná a musí být vhodná pro nutné zatížení proudem a především spolehlivě uzemněná. V případě pochybností nechte svou elektrickou instalaci prověřit kvalifikovaným elektrikářem.
9. **Zamezte použití prodlužovacího kabelu**, protože by se mohl přehřát a zapříčinit požár.
10. Vlastnosti tohoto přístroje je zakázáno jakýmkoliv způsobem upravovat nebo měnit a musíte používat pouze výrobcem doporučené náhradní díly a díly příslušenství (nerespektování vede k ztrátě záruky a poskytnutí záručního plnění).

●

11. **Děti si s přístrojem nesmí hrát.**
12. Nenechte děti, aby si hrály s obalem – **PŘI SPOLKNUTÍ DROBNÝCH DÍLŮ HROZÍ NEBEZPEČÍ UDUŠENÍ!**
13. Děti mladší 8 let a osoby s omezenými fyzickými, psychickými, smyslovými nebo duševními schopnostmi jakož i nedostatkem zkušeností a znalostí smí tento přístroj používat pouze, pokud jsou pod přiměřeným dozorem a byly detailním způsobem poučeny o bezpečném použití přístroje, jakož i o hrozících nebezpečích.
14. **Přístroj neprovozujte bez dozoru**. Pokud chcete místnost opustit, **přístroj vždy vypněte.**

●

15. Síťový kabel nepřekruťte a nezlomte.
16. Nepoužívejte přístroj **pokud máte mokré ruce.**
17. Přístroj nepoužívejte **venku.**
18. **Přístroj nikdy nezakrývejte**.
19. Přístroj **v žádném případě neprovozujte v prostorech, kde se vyskytuje plyn, oleje nebo síra**.
20. Přístroj **nepoužívejte v blízkosti vody nebo při silné vlhkosti**, např. ve vlhkých sklepích, vedle bazénů, van na koupání nebo sprch. Dejte pozor, aby do přístroje nevnikla voda.
21. Neinstalujte přístroj nikdy v blízkosti tepelných zdrojů (např. vedle topných zařízení) a zamezte přímému slunečnímu ozáření.
22. Dodržte **minimální vzdálenost 50cm od hořlavin** (např. alkohol) nebo nádob pod tlakem (např. spreje).
23. Nestavte **na přístroj žádné těžké nebo horké předměty.**
24. Přístroj postavte **na stabilní a rovný podklad.**
25. **Nestrkejte nikdy** do přístroje prsty, tužky nebo jiné předměty a dejte pozor, aby **vstup a výstup vzduchu nebyl ničím blokován**.

●

26. **Vodu pravidelně vyměňujte.**
27. Nádrž na vodu naplňte vždy nad minimum a nikdy přes maximum.
28. Pokud **chcete s přístrojem pohybovat, dejte vždy pozor na to, aby byly zajišťovací brzdy povoleny.**
29. Nepohybujte přístrojem rychle, pokud je v nádrži na vodu voda, abyste zamezili vylití nebo vystříknutí vody.
30. Abyste zamezili vysoké vlhkosti vzduchu, nepoužívejte přístroj v režimu „COOL“ delší dobu v uzavřeném prostoru bez větrání.
31. Chladicí akumulátory nejsou hračka – zamezte přístupu dětí a zvířat.
32. Nepokoušejte se nikdy chladicí akumulátory otevřít. Kapalina uvnitř může být zdraví škodlivá.

●

33. Pokud přístroj nepoužíváte, vytáhněte zástrčku a vyprázdněte nádrž na vodu.
34. **Před vytažením síťové zástrčky** přístroj **vždy vypněte.**
35. Pro odpojení přístroje ze sítě, netahejte nikdy za síťový kabel. Pro vytažení síťového kabelu, táhněte vždy za zástrčku.
36. Pro vyloučení úderu elektrického proudu **nesahejte nikdy na zástrčku pokud máte mokré ruce**.
    Pokud přístroj nebudete používat, uložte jej ve svislé poloze na bezpečném, suchém a pro děti nepřístupném místě a nezakrývejte jej plastovým obalem.
37. Udržujte přístroj v dobrém stavu prováděním odpovídajícího čištění a údržby. Pokud máte k údržbě dotazy, můžete kontaktovat výrobcem autorizovaný servis/zákaznickou linku.

RECYKLACE

Obalové materiály lze recyklovat. Proto je doporučeno, tyto obaly předat jako vytříděný odpad k recyklaci.

LIKVIDACE

Symbol „přeškrtnuté popelnice" vyžaduje samostatnou likvidaci starých elektrických a elektronických přístrojů (WEEE). Elektrické a elektronické přístroje mohou obsahovat nebezpečné a pro životní prostředí škodlivé látky. Nelikvidujte je proto s netříděným domovním odpadem, ale předejte je do určené sběrny starých elektrických a elektronických přístrojů. Tím přispějete k ochraně zdrojů a životního prostředí.
Pro další informace se obraťte prosím na svého prodejce nebo místní správní orgány.

PROHLÁŠENÍ O SHODĚ

Tímto potvrzujeme, že tento výrobek odpovídá základním požadavkům, předpisům a směrnicím EU.
Podrobné prohlášení o shodě je kdykoliv k nahlédnutí na následujícím odkazu:
www.becool.at/downloads/doc/bc5ac2001ftl.pdf

Omyly a technické změny vyhrazeny.

www.becool.at

ROZSAH DODÁVKY

V rozsahu dodávky ochlazovače vzduchu SHE obdržíte:

- 1x ochlazovač vzduchu
- 4x transportní kolečko
- 2x chladicí akumulátor
- 1x návod k obsluze

POPIS PŘÍSTROJE

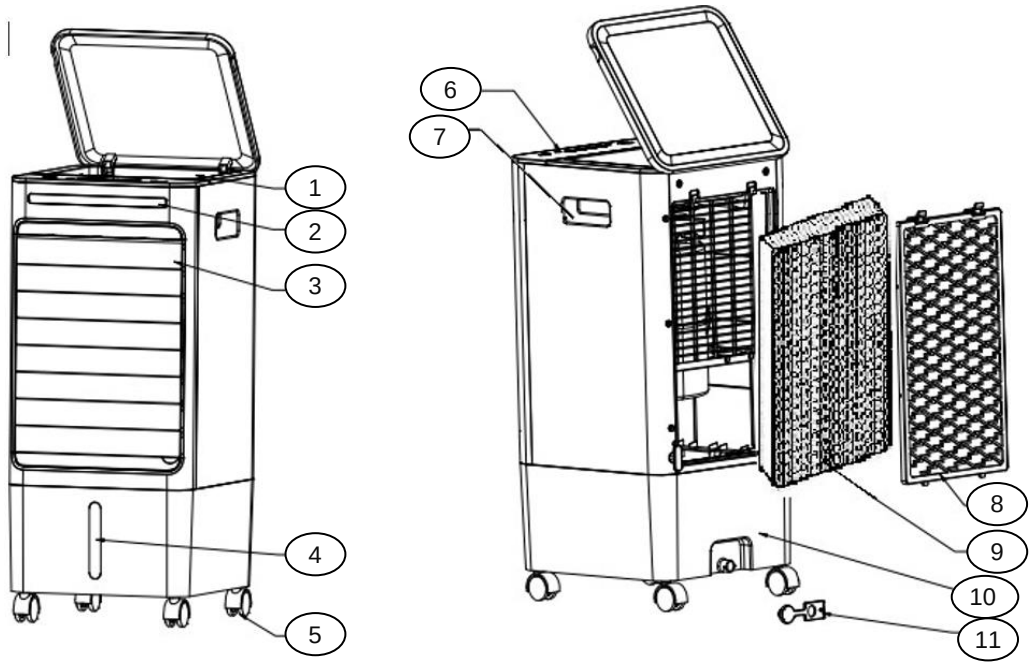

1. Top Loader
2. LED displej
3. Výstup vzduchu
4. Ukazatel hladiny vody
5. Transportní kolečka
6. Ovládací panel
7. Rukojeť
8. Krycí mřížka
9. Prachový filtr
10. Nádrž na vodu
11. Výpusť vody

UVEDENÍ DO PROVOZU

PŘED PRVNÍM UVEDENÍM DO PROVOZU

Vybalení přístroje

1. Otevřete krabici a vyjměte přístroj.
2. Odstraňte z přístroje kompletně obalový materiál.
3. Rozviňte kompletně síťový kabel a dejte přitom pozor, aby se nepoškodil.

Transportní kolečka

Pro snadnější transport je přístroj opatřen transportními kolečky.
Dodatečně jsou dvě kolečka opatřena zajišťovací brzdou, aby byla zaručena stabilní instalace.

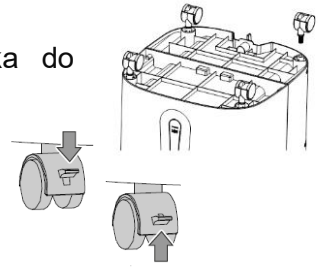

1. Po pečlivém vybalení přístroje vsaďte transportní kolečka do příslušných výřezů na spodní straně přístroje.
2. Pro nastavení zajišťovacích brzd nastavte páky následovně:

STLAČENÍ DOLŮ → Fixování brzdy
ZATAŽENÍ NAHORU → Uvolnění brzdy

INSTALACE

Při instalaci postupujte dle následujících bodů.

1. Postavte přístroj na rovný pevný podklad a nastavte zajišťovací brzdy, aby byl přístroj stabilně instalován.
2. Vzdálenost od stěny nebo jiných objektů musí být minimálně 50 cm.
3. Před použitím přístroje se přesvědčte, že jak vstup vzduchu tak i výstup vzduchu jsou bez překážek a nejsou blokovány.
4. Připojte přístroj do uzemněné zásuvky.

UPOZORNĚNÍ

Jakmile přístroj připojíte na síť, provede AirCooler automaticky diagnostický proces. aby zajistil připravenost přístroje k provozu. Během tohoto procesu blikají světla na přední straně přístroje.

NAPLNĚNÍ NÁDRŽE NA VODU

Otevřete kryt nahoře na přístroji a vlijte do něj vodu:
Při plnění vodou vždy respektujte značky MIN a MAX:

- ***Značka MIN*** → Aby čerpadlo mohlo správně pracovat, musí být nádrž na vodu naplněna nad značku MIN
- ***Značka MAX*** → Nádrž na vodu nesmí být naplněna nad značku MAX, protože jinak by voda mohla vniknout do vnitřku přístroje a poškodit tak elektronické díly.

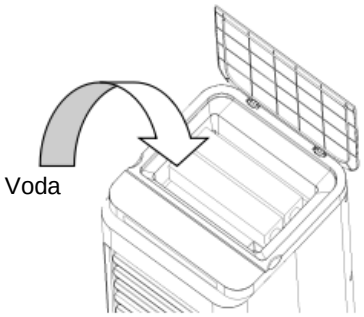

Kryt opět zaklapněte.

CHLADICÍ AKUMULÁTORY

V rozsahu dodávky obdržíte dva chladicí akumulátory, které lze vložit do nádrže na vodu, aby se docílilo dalšího chladicího efektu.

Při použití chladicích akumulátorů respektujte následující:

1. Chladicí akumulátory vložte před použitím na minimálně 3-4 hodiny do mrazáku.
2. Naplňte vodu do AirCooleru a dávejte pozor na to, aby byl tento naplněn pouze cca do poloviny → značka MAX nesmí být za žádných okolností překročena.
3. Nyní sundejte zadní krycí mříž a chladicí akumulátory vložte do nádrže na vodu.

UPOZORNĚNÍ
Do nádrže na vodu můžete nasypat i kostky ledu.
Přitom dejte pozor na to, aby nebyla překročena značka MAX.

DÁLKOVÉ OVLÁDÁNÍ

PŘÍPRAVA DÁLKOVÉHO OVLÁDÁNÍ – VLOŽENÍ NEBO VÝMĚNA BATERIÍ

Respektujte prosím následující instrukce:

1. Pro provoz dálkového ovládání vložte dodanou knoflíkovou baterii.
2. K tomu vytáhněte držák baterie na zadní straně dálkového ovládání ven a vytáhněte baterii:

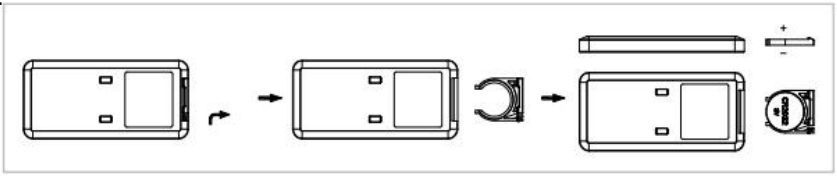

3. Přitom dejte vždy pozor na označení polarity (+/-) na baterii a v držáku baterie:

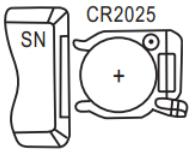

4. Následně zasuňte držák baterie opět úplně do dálkového ovládání.

UPOZORNĚNÍ
Tlačítka dálkového ovládání jsou označena viz vyobrazení níže. Všechny funkce dálkového ovládání pracují identicky s manuálním ovládáním na přístroji.

SPRÁVNÉ POUŽITÍ DÁLKOVÉHO OVLÁDÁNÍ

Namiřte dálkové ovládání přímo na přístroj na jeho přední stranu a dejte pozor na to, aby mezi dálkovým ovládáním a přístrojem nebyly žádné překážky.

UPOZORNĚNÍ
S dálkovým ovládáním zacházejte prosím opatrně.
Nevystavujte dálkové ovládání přímému slunečnímu světlu a držte je v bezpečné vzdálenosti od tepelných zdrojů.

NASTAVENÍ FUNKCÍ

Nastavení všech funkcí můžete nastavit jak na přístroji, tak i pomocí dálkového ovládání.

ZAPNUTÍ PŘÍSTROJE

- Pro zapnutí přístroje, stiskněte tlačítko ON/OFF.

UPOZORNĚNÍ
Jakmile přístroj zapnete, rozběhne se střední rychlostí.

NASTAVENÍ RYCHLOSTI

- Pro nastavení rychlosti ventilátoru použijte tlačítko SPEED.
- Na ovládacím panelu se rozsvítí příslušný údaj:

Nízká rychlost

Střední rychlost

Vysoká rychlost

REŽIMY

- Pro volbu mezi následujícími režimy použijte tlačítko MODE:

➔ Normální režim	→ Běží na nejvyšší stupeň rychlosti.
➔ Přírodní režim	→ Simuluje vánek pro vytvoření příjemného, přirozeného proudu vzduchu.
➔ Spánkový režim	→ Stupeň rychlosti se sníží o jeden stupeň každých 30 minut a poté běží na nejnižší rychlost.

- Na ovládacím panelu se rozsvítí příslušný údaj.

TIMER

- Pro časově řízené zapnutí a vypnutí přístroje, stiskněte tlačítko TIMER.
- S každým stisknutím tlačítka Timer se po krocích, vždy o hodinu prodlužuje provozní doba z 1 hodiny na 7 hodiny.
- Přitom dejte pozor na čtyři indikátory na přístroji:
    - 1x stisknutí → 1 hodina → svítí 1H
    - 2x stisknutí → 2 hodiny → svítí 2H
    - 3x stisknutí → 3 hodiny →svítí 1H + 2H
    - atd.

Pro automatické vypnutí přístroje postupujte následovně:

- Když je AirCooler v provozu, stiskněte tlačítko TIMER tolikrát, dokud se nerozsvítí požadovaný počet hodin.

Pro automatické zapnutí přístroje postupujte následovně:

- Když je AirCooler mimo provoz, stiskněte tlačítko TIMER tolikrát, dokud se nerozsvítí požadovaný počet hodin.

IONIZÁTOR

*AirCooler je vybaven **ionizátorem**. Ten rozděluje ionizovaný vzduch do prostoru a odstraňuje statický náboj.*

- Stiskněte tlačítko IONIZÁTOR a ionizace se spustí nebo vypne.
- Na ovládacím panelu se rozsvítí příslušný údaj.

UPOZORNĚNÍ

Vznikající atomy a molekuly přepravují chemický proces odbourávání a mohou se použít k odstranění zápachu a dezinfekci vzduchu.

COOL AIR

- Pro nastavení funkce použijte tlačítko COOL.
- Přesvědčte se, že je ukazatel hladiny nad značkou MIN.
- Jakmile stisknete tlačítko, začne přístroj čerpat vodu proti vodnímu filtru, aby se tak vytvořil studený a vlhký vzduch, který je následně vyfukován z přístroje.

OSCILACE

- Pro aktivaci oscilace přístroje použijte tlačítko SWING . Na ovládacím panelu se rozsvítí příslušný údaj.
- Opakovaným stisknutím tlačítka SWING - funkci deaktivujete.

UPOZORNĚNÍ

Pomocí této funkce je vyfukovaný vzduch rozdělován nalevo a napravo. Tím dosáhnete horizontálního rozdělení vzduchu v místnosti.

TIPY PRO SPRÁVNÉ POUŽITÍ

Zde naleznete některé pokyny pro dosažení optimálního výkonu ochlazovače vzduchu:

Chraňte místnost závěsy, žaluziemi nebo roletami před slunečním světlem. Tak ušetříte energii. 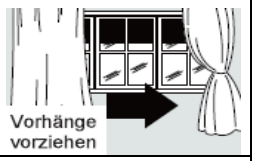
Nepokládejte na přístroj žádné předměty a nezakrývejte výstup vzduchu.
Zachovejte mřížky volné.
Přesvědčte se, že v místnosti nejsou v provozu žádné tepelné zdroje.
Přístroj nikdy nepoužívejte ve velmi vlhkých prostorech (např. prádelnách).
Přístroj nepoužívejte venku.
Přesvědčte se, že přístroj stojí na pevné podlaze, a že jsou zajišťovací brzdy nastavené.

ÚDRŽBA A ČIŠTĚNÍ

ČIŠTĚNÍ PRACHOVÉHO FILTRU

Pro zajištění efektivní funkce ochlazovače vzduchu byste měli prachový filtr po každém týdnu provozu vyčistit.

1. Před čištěním přístroj vypněte, počkejte následně několik minut a potom pro odpojení přístroje ze sítě, vytáhněte zástrčku.
2. Stiskněte sponu, abyste mohli odebrat krycí mřížku.
3. Následně z přístroje vyjměte dole umístěný prachový filtr.
4. Pro odstranění prachu, nahromaděného ve filtru použijte vysavač.
5. Je-li filtr velmi znečištěný, ponořte jej do teplé vody a několikrát jej propláchněte – teplá voda by neměla překročit 40 °C.
6. Po umytí nechte filtr dobře oschnout a teprve potom jej vsaďte zpět do přístroje.
7. Připevněte zpět krycí mřížku.

UPOZORNĚNÍ *Přístroj nikdy nepoužívejte bez filtru.*

ČIŠTĚNÍ KRYTU

Před čištěním přístroj vypněte, počkejte následně několik minut a potom pro odpojení přístroje ze sítě, vytáhněte zástrčku.

Vyčistěte přístroj mírně vlhkým hadrem a následně jej otřete suchým hadrem.

- K čištění přístroje nepoužívejte nikdy benzín, alkohol nebo ředidla – mohlo by to být nebezpečné.
- Na ochlazovač vzduchu nestříkejte žádné insekticidy nebo podobné prostředky.

VYPOUŠTĚNÍ NÁDRŽE NA VODU

Během používání se doporučuje vyprázdnění a čištění nádrže na vodu po každých 2-3 týdnech. K tomu postupujte prosím dle následujících kroků:

1. Vytáhněte síťovou zástrčku ze zásuvky. Na zadní straně přístroje postavte pod výpust vody záchytnou nádobu.
2. Odstraňte kryt a následně nechte vodu odtékat do záchytné nádoby. Nakonec můžete ochlazovač vzduchu mírně naklonit - ale ne více než o 30°.
3. Jakmile je nádrž kompletně vyprázdněna, upevněte kryt zpět a dejte pozor, aby pevně dosedl.
4. Zastrčte síťovou zástrčku a přístroj opět znovu spusťte.

ČINNOSTI NA ZAČÁTKU/KONCI SEZÓNY

ČINNOSTI NA KONCI SEZÓNY

- Vypněte přístroj a vytáhněte síťovou zástrčku.
- Vyprázdněte a vyčistěte pečlivě nádrž na vodu.
- Vyčistěte filtr a opět jej po osušení vsaďte zpět (viz část „Čištění prachového filtru“).
- Zabalte přístroj a uložte jej na chladném, suchém místě.

KONTROLY NA ZAČÁTKU SEZÓNY

- Zkontrolujte, zda je napájecí kabel v pořádku a zda je uzemnění funkční.
- Dodržujte co nejpřesněji instalační a bezpečnostní pokyny.

ODSTRANĚNÍ PROBLÉMŮ

Předtím, než zkontaktujete naši zákaznickou linku/servis, zkontrolujte prosím, zda nelze poruchu odstranit na základě níže uvedených pokynů.

PROBLÉM	MOŽNÁ PŘÍČINA	ŘEŠENÍ
Ochlazovač vzduchu se nezapíná.	Výpadek proudu	Vyčkejte obnovy dodávky proudu.
	Dálkové ovládání má vybité baterie.	Vyměňte prosím baterii nebo místo toho použijte ovládací panel.
	Přístroj není připojen k elektrické síti.	Připojte přístroj k elektrické síti/zastrčte zástrčku do zásuvky, vyčkejte 30 minut!
Ochlazovač vzduchu pracuje pouze krátkou dobu.	Nádrž na vodu je prázdná.	Naplňte nádrž na vodu.
	Výstup vzduchu je něčím zablokován.	Zkontrolujte a odstraňte všechny překážky, blokující proud vzduchu.
Během provozu se v místnosti vyskytuje nepříjemný zápach.	Vzduchový filtr nebo nádrž na vodu znečištěny.	Vyčistěte vzduchový filtr a/nebo nádrž na vodu dle popisu.
Přístroj je velmi hlučný.	Podlaha na které ochlazovač vzduchu stojí, není rovná.	Postavte ochlazovač vzduchu na jiné místo.

Technické informace			
Síťové napětí	220V~240V		
Frekvence	50 Hz		
Jmenovitý příkon	80 W		
Kapacita nádrže na vodu	4,5 l		
Označení	Symbol	Hodnota	Jednotka
Maximální objemový proud	F	3.6	m³/min
Příkon ventilátoru	P	45.8	W
Součinitel výkonu	SV	0.079	(m³/min) W
Ventilátor – Úroveň akustického výkonu	LWA	56.6	dB(A)
Maximální rychlost vzduchu	C	5.6	m/s
Spotřeba ve Standby režimu	PSB	0.3	W
Kontaktní adresy pro další informace a servisní linka:	**Schuss Home Electronic GmbH** Scheringgasse 3, A-1140 Vídeň Tel: +43 (1) 97 0 21 – 0 Servisní linka: +43 (1) 97 0 21 – 502 www.becool.at Čís. obchodního rejstříku: 236974 t / Soud obchodního rejstříku: Vídeň		

ZÁRUKA

Koupí tohoto kvalitního produktu společnosti BE COOL jste se rozhodli pro inovaci, dlouhou životnost a spolehlivost.

Pro tento přístroj BE COOL poskytujeme s platností v Rakousku záruční dobu 2 let od data nákupu!

Pokud by v tomto časovém období byly proti očekávání na Vašem přístroji přesto nutné servisní práce, zaručujeme Vám tímto bezplatnou opravu (náhradní díly a pracovní čas) nebo (po posouzení firmou Schuss) výměnu produktu. Pokud by nebyla ani oprava ani výměna z ekonomických důvodů možná, vyhrazujeme si právo vystavení dobropisu ve výši časové hodnoty.
V případě klimatizačních přístrojů se v prvním kroku obraťte prosím na zákaznickou linku (viz nálepka na přístroji popř. titulní strana návodu k obsluze), u ventilátorů v této souvislosti na odborného prodejce nebo přímo na nás. Upozorňujeme na to, že opravárenské práce, které nebyly provedeny autorizovanou smluvní dílnou v Rakousku, platnost této záruky okamžitě ukončují.

V této záruce není zahrnuto:

- Při nesprávném použití nepřebíráme žádné následné škody
- Oprava nebo výměna dílů na základě příznaků opotřebení
- Škody na základě nerespektování návodu k obsluze
- Přístroje, které byly i pouze částečně, použity pro komerční účely
- Přístroje, poškozené mechanicky vnějšími vlivy (pád, náraz, lom, nesprávné použití apod.) jakož i příznaky opotřebení estetického druhu.
- Přístroje, s kterými bylo nesprávně zacházeno
- Přístroje, které nebyly otevřeny naší autorizovanou servisní dílnou.
- Nesplněná očekávání spotřebitele.
- Škody vzniklé v důsledku vyšší moci, vody, úderu blesku a přepětí.
- Přístroje, u kterých bylo změněno, vymazáno, nebo odstraněno a eventuálně se stalo nečitelným typové označení a/nebo sériové číslo.
- Služby provedené mimo naše smluvní dílny, přepravní náklady do smluvní dílny nebo k nám a zpět, jakož i s tím spojená rizika.

Důrazně upozorňujeme na to, že v rámci záruční doby při chybné obsluze nebo pokud nebyla žádná závada zjištěna, účtujeme paušální poplatek 60.- € (indikovaný základ VPI 2010, červen 2015).

Poskytnutím záručních plnění (oprava nebo výměna přístroje) se absolutní záruční doba 2 let od data nákupu neprodlužuje.

2 roky záruky platí pouze při předložení dokladu o koupi (musí obsahovat jméno a adresu prodejce, jakož i úplné označení přístroje) a příslušný záruční certifikát, na kterém musí být vyznačen typ přístroje, jakož i sériové číslo (uvedené na krabici a na zadní popř. spodní straně přístroje)! Bez předložení záručního certifikátu platí pouze zákonná záruka!
Důrazně upozorňujeme na to, že zákonná práva ze záruky nejsou toto zárukou dotčena a zůstávají nezměněna.

Povinnost náhrady škody ze strany Schuss Home Electronic GmbH, jakož i jejích pověřených partnerů platí pouze při existenci hrubé nedbalosti nebo úmyslu. Vyloučeno je v každém případě ručení za ušlý zisk, očekávané, ale nesplněné úspory, následné škody z nároků třetích. Z povinnosti náhrady škody jsou vždy vyloučeny škody na zaznamenaných datech.

Srdečně gratulujeme k Vaší koupi. Přejeme Vám hodně radosti s Vaším přístrojem BE COOL!

ADRESA
SHE Vertrieb
Schuss Home Electronic GmbH
A-1140 Vídeň, Scheringgasse 3
Tel.: +43 (0)1/ 970 21

Typové označení:.....
Sériové číslo:.....

Tento záruční certifikát se musí v případě uplatnění záruky předložit společně s přístrojem autorizované servisní dílně nebo prodejci, u kterého jste přístroj zakoupili!

TARTALOMJEGYZÉK

HU

A biztonságra, üzemeltetési helyre és elektromos csatlakozásra vonatkozó fontos információk	**75 – 77**
Újrahasznosítás, ártalmatlanítás, megfelelőségi nyilatkozat	**77**
A csomag tartalma	**78**
A készülék leírása	**78**
Üzembe helyezés	**79 – 80**
Távirányító	**80**
A funkciók beállítása	**81 – 82**
Tippek a helyes használatra	**83**
Karbantartás és tisztítás	**83 – 84**
Szezon eleji/végi tevékenységek	**84**
Problémák elhárítása	**85**
Műszaki információk	**85**
Garancia	**86**

A BESZERELÉS, KEZELÉS VAGY KARBANTARTÁS MEGKEZDÉSE ELŐTT, KÉRJÜK, FIGYELMESEN TANULMÁNYOZZA ÁT A HASZNÁLATI ÚTMUTATÓT. VÉDJE MAGÁT ÉS MÁSOKAT AZÁLTAL, HOGY BETARTJA A BIZTONSÁGI UTASÍTÁSOKAT. AZ UTASÍTÁSOK BE NEM TARTÁSA SZEMÉLYI ÉS/VAGY ANYAGI KÁROKHOZ, ILLETVE A GARANCIÁLIS KÖVETELÉSEK MEGSZŰNÉSÉHEZ VEZETHET!

A BIZTONSÁGRA, ÜZEMELTETÉSI HELYRE ÉS ELEKTROMOS CSATLAKOZÁSRA VONATKOZÓ FONTOS INFORMÁCIÓK

A készüléket kizárólag a használati útmutatóban ismertetett irányelveknek megfelelően használja. A gyártó által nem javasolt mindennemű más alkalmazás tüzekhez, áramütéshez vagy személyi sérülésekhez vezethet.

1. Ez a készülék **kizárólag háztartási helyiségek hűtésére szolgál,** és nem szabad más célokra felhasználni.
2. A készülék **nem alkalmas tartós vagy precíziós üzemeltetésre**, továbbá nem alkalmazható elektromos rendszerek hűtésére (pl. szervertermekben).

•

3. Távolítsa el a csomagolást, és ellenőrizze, hogy a készülék nem sérült-e meg. Kétség esetén ne használja a készüléket, és lépjen kapcsolatba a szervizzel vagy kereskedőjével.
4. Ha a készülék meghibásodott, akkor kapcsolja ki, és forduljon kereskedőjéhez vagy az ügyfélszolgálathoz.
5. Az áramellátó kábel sérülése esetén azt a gyártóval vagy felhatalmazott szervizzel kell kicseréltetni az összes lehetséges kockázat kizárása érdekében.
6. Az esetleges javítások esetén mindig és kizárólag a gyártó által felhatalmazott ügyfélszolgálati helyekhez forduljon. Az ügyfélszolgálati helyeket a www.becool.at weboldalon hívhatja le.

•

7. A hálózati csatlakoztatás előtt **ellenőrizze, hogy az áram típusa és a hálózati feszültség egyezik-e a készülék típustábláján feltüntetett adatokkal.**
8. Az elektromos dugaszolóaljzat, amelyre a készüléket csatlakoztatni kívánja, nem lehet meghibásodott vagy meglazult, meg kell felelnie a szükséges áramterhelésnek, és mindenekelőtt megbízható földeléssel kell rendelkeznie. Kétség esetén ellenőriztesse az elektromos csatlakoztatást szakképzett villanyszerelővel.
9. **Kerülje a hosszabbítókábel használatát**, ez ugyanis túlhevülhet, és tüzet okozhat.
10. Tilos a készülék jellemzőinek mindennemű változtatása vagy módosítása, továbbá csak a gyártó által ajánlott pótalkatrészeket és tartozékokat használjon (ennek figyelmen kívül hagyása a garancia és a szavatosság elvesztéséhez vezet).

•

11. **Gyermekek nem játszhatnak a készülékkel.**
12. Ne engedje, hogy gyermekek a csomagolással játsszanak – **A KIS MÉRETŰ ALKATRÉSZEK LENYELÉSE ESETÉN FULLADÁSVESZÉLY ÁLL FENN!**
13. A 8 évnél fiatalabb gyermekek és a korlátozott fizikai, érzékelési vagy mentális képességű, illetve hiányos tapasztalattal rendelkező személyek csak akkor használhatják ezt a készüléket, amennyiben az megfelelő felügyelet mellett történik, továbbá részletes útmutatásban részesítették őket a készülék biztonságos használatára vonatkozóan, és ismertették a fennálló veszélyeket.
14. **Ne üzemeltesse a készüléket felügyelet nélkül.** Amennyiben elhagyja a helyiséget, **mindig kapcsolja ki a készüléket.**

•

15. Ne csavarja el és ne törje meg a hálózati kábelt.
16. Ne használja a készüléket **nedves kézzel.**
17. Ne használja a készüléket **a szabadban.**
18. **Soha ne takarja le a készüléket.**
19. **Semmiképpen ne működtesse a készüléket olyan helyiségekben, ahol gáz, olaj vagy kén** lehet jelen.
20. Ne használja a készüléket **víz közelében vagy magas páratartalom esetén**, például nedves pincékben, úszómedencék, fürdőkádak vagy zuhanyzók mellett. Ügyeljen arra, hogy ne jusson víz a készülékbe.
21. Ne állítsa a készüléket hőforrások közelébe (pl. fűtőberendezések mellé), és kerülje a közvetlen napsugárzást.
22. **Tartson legalább 50 cm távolságot a gyúlékony anyagoktól** (pl. alkohol) vagy a nyomás alatt álló tartályoktól (pl. aeroszol-tartályok).
23. **Ne helyezzen súlyos vagy forró tárgyakat a készülékre.**
24. A készüléket **stabil és egyenletes felületen állítsa fel.**
25. Soha ne dugja be az ujját, ceruzát/tollat vagy más tárgyat a készülékbe, és ügyeljen arra, hogy **soha ne akadályozza a levegő be- és kimenetet.**

•

26. **Rendszeresen cserélje a vizet.**
27. A víztartályt mindig a minimum jelzés fölötti és a maximum jelzés alatti szintig töltse fel.
28. **Ha mozgatni szeretné a készüléket, akkor mindig ügyeljen arra, hogy a rögzítőfékek ki legyenek oldva.**
29. Ne mozgassa gyorsan a készüléket, ha víz található a víztartályban, hogy megakadályozza a víz kiömlését vagy kifröccsenését.
30. A magas páratartalom megelőzése érdekében zárt, szellőzés nélküli helyeken ne használja a készüléket hosszú ideig „COOL” üzemmódban.
31. A hűtőakkuk nem játékszerek – tartsa távol tőlük a gyermekeket és háziállatokat.
32. Soha ne próbálja meg felnyitni a hűtőakkukat. A bennük található folyadék egészségre ártalmas lehet.

•

33. Húzza ki a csatlakozódugót, és ürítse ki a víztartályt, ha nem használja a készüléket.
34. **Mindig kapcsolja ki a készüléket, mielőtt kihúzza a csatlakozódugót.**
35. Ne a hálózati kábelt húzza a készülék villamos hálózatról való leválasztása során. A hálózati kábel kihúzásakor mindig a csatlakozódugót húzza.

36. Az áramütés megelőzése érdekében **ne fogja meg a csatlakozót nedves kézzel**.
Amikor nem használja a készüléket, akkor függőlegesen tárolja egy biztonságos, száraz és gyermekek számára hozzáférhetetlen helyen, és ne takarja le a készüléket műanyag csomagolásokkal.
37. Ápolással és tisztítással tartsa a készüléket jó állapotban. Amennyiben kérdései lennének a karbantartásra vonatkozóan, akkor lépjen kapcsolatba a gyártó által felhatalmazott ügyfélszolgálattal/szervizzel.

ÚJRAHASZNOSÍTÁS

A csomagolóanyagok újrahasznosíthatók. Ezért javasoljuk, hogy azokat szelektív hulladéktárolóba dobja.

ÁRTALMATLANÍTÁS

Az „áthúzott szemetesláda” szimbólum az elektromos és elektronikus használt berendezések külön ártalmatlanítását követeli meg (WEEE). Az elektromos és elektronikus berendezések veszélyes és környezetre ártalmas anyagokat tartalmazhatnak. Ezért ezeket ne dobja a nem leválogatott háztartási hulladékba, hanem elektromos és elektronikus használt berendezések számára meghatározott gyűjtőhelyen ártalmatlanítsa. Így járulhat hozzá az erőforrások és a környezet védelméhez.
További információkért, kérjük, forduljon kereskedőjéhez vagy a helyi hatóságokhoz.

MEGFELELŐSÉGI NYILATKOZAT

Ezúton igazoljuk, hogy ez a termék megfelel az EU alapvető követelményeinek, előírásainak és irányelveinek.
A részletes megfelelőségi nyilatkozatba bármikor betekinthet az alábbi címen:
www.becool.at/downloads/doc/bc5ac2001ftl.pdf

A tévedések és műszaki változtatások joga fenntartva.

www.becool.at

A CSOMAG TARTALMA

Az BECOOL léghűtő csomagolása a következőket tartalmazza:

- 1x léghűtő
- 4x szállítógörgő
- 2x hűtőakku
- 1x használati útmutató

A KÉSZÜLÉK LEÍRÁSA

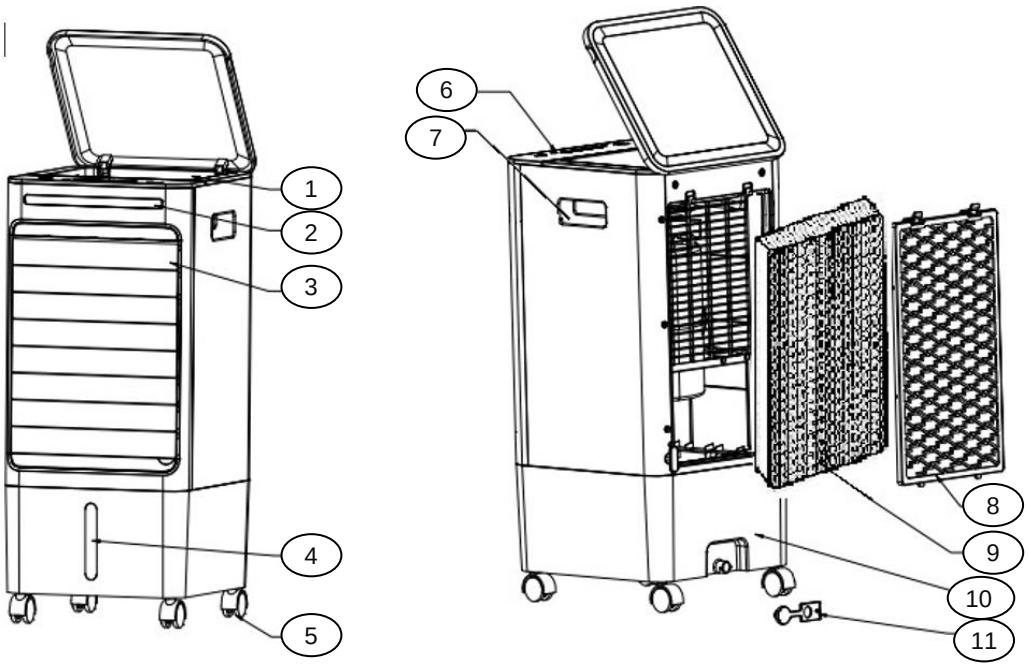

1. Top Loader
2. LED-kijelző
3. Levegőkimenet
4. Vízszintjelző
5. Szállítógörgők
6. Kezelőfelület
7. Kézifogantyú
8. Fedőrács
9. Porszűrő
10. Víztartály
11. Vízkivezetés

ÜZEMBE HELYEZÉS

AZ ELSŐ ÜZEMBE HELYEZÉS ELŐTT

A készülék kicsomagolása

1. Nyissa ki a kartont, és vegye ki a készüléket.
2. Teljesen távolítsa el a csomagolást a készülékről.
3. Tekerje le teljesen a hálózati kábelt, és eközben ügyeljen arra, hogy ne sértse meg.

Szállítógörgők

A könnyebb szállítás érdekében a készülék szállítógörgőkkel rendelkezik.
Emellett két görgő rögzítőfékkel rendelkezik a stabil állás garantálása érdekében.

1. Miután gondosan kicsomagolta készüléket, dugja a szállítógörgőket a készülék alsó részén található, e célra szolgáló mélyedésekbe.
2. A rögzítőfékek beállításához az alábbiak szerint kezelje az emelőkart:
   LENYOMÁS → A fék rögzítése
   FELHÚZÁS → A fék kioldása

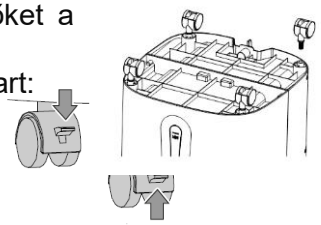

TELEPÍTÉS

A telepítés során, kérjük, vegye figyelembe a következő pontokat.

1. A készüléket vízszintes és stabil felületen állítsa fel, és állítsa be a rögzítőfékeket, hogy a készülék stabilan álljon.
2. A faltól és más tárgyaktól mért távolságnak legalább 50 cm-nek kell lennie.
3. A készülék alkalmazása előtt győződjön meg arról, hogy a levegő bemenete és kimenete egyaránt mentes az akadályoktól, és nincs akadályozva.
4. Csatlakoztassa a készüléket egy földelt dugaszolóaljzatra.

MEGJEGYZÉS

Mihelyt a készüléket az áramhálózatra csatlakoztatta, a léghűtő automatikusan egy diagnosztikai folyamatot hajt végre az üzemkész állapot biztosításához. A művelet közben a készülék elülső oldalán található lámpák villogni kezdenek.

A VÍZTARTÁLY FELTÖLTÉSE

Nyissa ki a készülék felső burkolatát, és öntsön vizet a készülékbe:
A víz betöltése közben mindig ügyeljen a MIN és MAX jelölésre:

- ***MIN jelölés*** → A pumpa megfelelő működéséhez a víztartályt a MIN jelölés feletti szintig kell feltölteni.
- ***MAX jelölés*** → A víztartályt nem szabad a MAX jelölésnél jobban feltölteni, ellenkező esetben víz juthat a készülék belsejébe, amely így kárt tehet az elektronikus alkatrészekben.

Víz

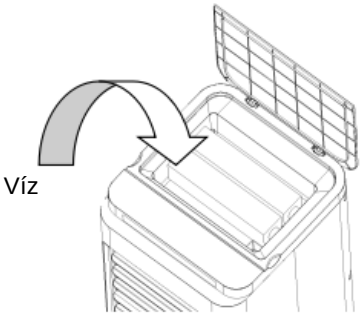

Zárja le újra a burkolatot, és közben fordítson rá figyelmet

HŰTŐAKKUK

A szállítási csomag részét két hűtőakku képezi, amelyeket a víztartályba helyezve további hűtőhatás érhető el.

A hűtőakkuk használata során, kérjük, ügyeljen a következőkre:

1. Használat előtt legalább 3–4 órára helyezze a hűtőakkukat a fagyasztóba.
2. Töltsön vizet a léghűtőbe, és közben ügyeljen arra, hogy a léghűtő csak kb. a feléig legyen feltöltve →; a MAX jelölést semmi esetre sem szabad túllépni.
3. Most vegye le a hátsó fedőrácsot, és tegye a hűtőakkukat a víztartályba.

MEGJEGYZÉS
A víztartályba jégkockákat is tehet.
Ennek során kérjük, ügyeljen arra, hogy ne lépje túl a MAX jelölést.

TÁVIRÁNYÍTÓ

A TÁVIRÁNYÍTÓ ELŐKÉSZÍTÉSE – ELEM BEHELYEZÉSE VAGY CSERÉJE

Kérjük, vegye figyelembe a következő utasításokat:

1. A távirányító működtetéséhez, kérjük, helyezze be a mellékelt gombelemet.
2. Ehhez húzza ki a távirányító hátoldalán található elemtartó rekeszt, és helyezze be az elemet:

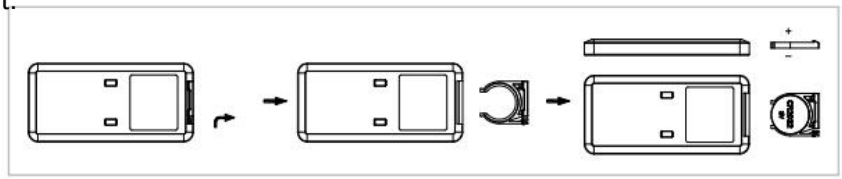

3. Ennek során mindig ügyeljen az elemen és az elemtartó rekeszben található polaritásjelölésekre (+/-):

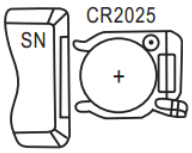

4. Ezután csúsztassa ismét vissza teljesen az elemtartó rekeszt a távirányítóba.

MEGJEGYZÉS
A távirányító gombjait az alábbi ábra mutatja be. A távirányító minden funkciója a készülék manuális kezelésével azonosan működik.

A TÁVIRÁNYÍTÓ HELYES HASZNÁLATA

Irányítsa a távirányítót közvetlenül a készülékre, a készülék elülső oldalára, és ügyeljen arra, hogy ne legyenek akadályok a távirányító és a készülék között.

MEGJEGYZÉS
Kérjük, óvatosan bánjon a távirányítóval.
Ne tegye ki a távirányítót közvetlen napsugárzásnak, és tartsa távol a hőforrásoktól.

A FUNKCIÓK BEÁLLÍTÁSA

Az összes funkciót közvetlenül a készüléken vagy a távirányító segítségével állíthatja be.

A KÉSZÜLÉK BEKAPCSOLÁSA

- A készülék bekapcsolásához nyomja meg az ON/OFF gombot.

MEGJEGYZÉS
A készülék a bekapcsolást követően közepes sebességgel üzemel.

A SEBESSÉG BEÁLLÍTÁSA

- Használja a SPEED gombot a ventilátor sebességének beállításához.
- A kezelőfelületen kigyullad a megfelelő kijelző:

▮	Kis sebesség
▮▮	Közepes sebesség
▮▮▮	Nagy sebesség

ÜZEMMÓDOK

- Az ÜZEMMÓD gombbal választhat a következő üzemmódok közül:

➔ Normál üzemmód	→ A legnagyobb sebességfokozatban üzemel.
➔ Természetes üzemmód	→ Fuvallatot szimulál a kellemes, természetes légáramlás létrehozása céljából.
➔ Alvó üzemmód	→ A sebességfokozat 30 percenként egy fokozattal csökken, majd az üzem a legkisebb sebességfokozatban folytatódik.

- A kezelőfelületen kigyullad a megfelelő kijelző.

IDŐZÍTŐ

- A készülék időzített be- és kikapcsolásához használja az IDŐZÍTŐ gombot.
- Az időzítő gomb minden egyes megnyomásával az üzemidő lépésenként egy órával nő – 1 órától egészen 7 óráig.
- Ennek során ügyeljen a készüléken található négy kijelzőre:
    - 1x megnyomás → 1 óra → 1H világít
    - 2x megnyomás → 2 óra → 2H világít
    - 3x megnyomás → 3 óra → 1H + 2H világít
    - stb.

A készülék automatikus kikapcsolásához a következőképpen járjon el:

- A léghűtő üzeme közben nyomja meg az IDŐZÍTŐ gombot annyiszor, hogy a kijelzőn felvillanjon a kívánt időtartam.

A készülék automatikus bekapcsolásához a következőképpen járjon el:

- A léghűtő üzemen kívül helyezett állapotában nyomja meg az IDŐZÍTŐ gombot annyiszor, hogy a kijelzőn felvillanjon a kívánt időtartam.

IONIZÁLÓ

*A léghűtő **ionizálóval** van felszerelve. Ez a készülék szétoszlatja az ionizált levegőt a helyiségekben, és eltávolítja a sztatikus töltéseket.*

- Nyomja meg az IONIZÁLÓ gombot, és az ionizáció elindul vagy kikapcsol.
- A kezelőfelületen kigyullad a kijelző.

MEGJEGYZÉS

Az így létrejött atomok és molekulák elősegítik a kémiai bomlás folyamatát, és a levegő szagmentesítésére és fertőtlenítésére használhatók.

LÉGHŰTÉS

- A funkció indításához nyomja meg a COOL (léghűtés) gombot.
- Ügyeljen arra, hogy a vízszintjelző állása a MIN jelölés fölött legyen.
- A gomb megnyomását követően a készülék elkezdi a vizet a vízszűrőnek nyomni, hogy így hozzon létre hideg és nedves levegőt, amely ezt követően kifúvásra kerül a készülékből.

OSZCILLÁCIÓ

- Használja a SWING gombot a készülék oszcillációs funkciójának aktiválásához. A kezelőfelületen kigyullad a kijelző.
- A SWING gomb ismételt megnyomásával kapcsolhatja ki a funkciót.

MEGJEGYZÉS

Ezzel a funkcióval a kifújt levegő balra és jobbra terelődik. Így vízszintes levegőelosztást érhet el a helyiségben.

TIPPEK A HELYES HASZNÁLATRA

Az alábbiakban a léghűtő optimális teljesítményére vonatkozóan olvashat néhány tanácsot:

Óvja a helyiséget függönyökkel, árnyékolókkal vagy redőnyökkel a közvetlen napsugárzástól. Így energiát takaríthat meg. 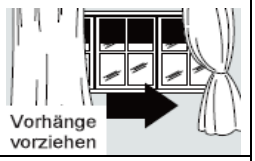
Ne helyezze tárgyakat a készülékre, és ne takarja le a levegőkimenetet.
Tartsa szabadon a rácsokat.
Győződjön meg arról, hogy nem működtetnek hőforrásokat a helyiségben.
Ne használja a készüléket nagyon nedves helyiségekben (pl. mosókonyha).
Ne használja a készüléket a szabadban.
Győződjön meg arról, hogy a készülék stabil padlón áll, és be vannak állítva a rögzítőfékek.

KARBANTARTÁS ÉS TISZTÍTÁS

A PORSZŰRŐ TISZTÍTÁSA

A léghűtő hatékony működésének biztosítása érdekében hetente végezze el a porszűrő tisztítását.

1. A tisztítás előtt kapcsolja ki a készüléket, majd várjon néhány percet, és csak akkor húzza ki a hálózati csatlakozót a készülék villamos hálózatról történő leválasztásához.
2. Nyomja be a füleket a fedőrács levételéhez.
3. Ezt követően vegye ki a készülékből az alatta található porszűrőt.
4. A szűrőben felgyülemlett por eltávolításához használjon porszívót.
5. Ha a szűrő szennyeződött, akkor merítse meleg vízbe, és öblíts át többször – a vízhőmérséklet azonban ne lépje túl a 40 °C-ot.
6. A mosást követően hagyja teljesen megszáradni a porszűrőt, majd helyezze újra vissza a készülékbe.
7. Helyezze vissza a fedőrácsot.

MEGJEGYZÉS
Soha ne használja a készüléket szűrő nélkül.

A BURKOLAT TISZTÍTÁSA

A tisztítás előtt kapcsolja ki a készüléket, majd várjon néhány percet, és csak akkor húzza ki a hálózati csatlakozót a készülék villamos hálózatról történő leválasztásához.

Tisztítsa meg a készüléket egy enyhén nedves ronggyal, majd ezután száraz ronggyal törölje szárazra.

- A készülék tisztításához ne használjon benzint, alkoholt vagy oldószert – ez veszélyes lehet.
- Ne fújjon rovarirtót vagy hasonló szereket a léghűtőre.

A VÍZTARTÁLY ÜRÍTÉSE

A használat során javasolt a víztartály ürítését és tisztítását 2–3 hetente elvégezni. Ehhez kérjük, kövesse a következő lépéseket:

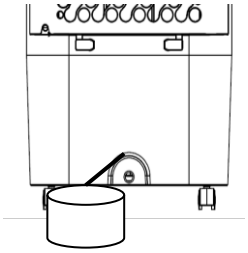

1. Húzza ki a hálózati csatlakozót a csatlakozóaljzatból. Helyezzen egy edényt a készülék hátoldalán található vízkimenet alá.
2. Távolítsa el a burkolatot, és ezt követően folyassa a vizet egy edénybe. Végezetül enyhén megdöntheti a léghűtőt – 30°-nál jobban azonban ne döntse meg.
3. A tartály teljes kiürítését követően helyezze ismét vissza a burkolatot, és ügyeljen arra, hogy az megfelelően rögzüljön.
4. Dugja be a hálózati csatlakozót, és indítsa el újra a észüléket.

SZEZON ELEJI/VÉGI TEVÉKENYSÉGEK

SZEZON VÉGI TEVÉKENYSÉGEK

- Kapcsolja ki a készüléket, és húzza ki a csatlakozódugót.
- Gondosan ürítse ki és tisztítsa meg a víztartályt.
- Tisztítsa meg a szűrőt, és megszáradását követően helyezze be ismét (lásd „A porszűrő tisztítása” c. fejezetet).
- Csomagolja el a készüléket, és tárolja hűvös, száraz helyen.

SZEZON ELŐTTI ELLENŐRZÉSEK

- Ellenőrizze, hogy az áramellátó kábel rendben van-e, illetve hogy a földelés működőképes-e.
- A lehető legpontosabban kövesse a telepítési és biztonsági utasításokat.

PROBLÉMÁK ELHÁRÍTÁSA

Mielőtt kapcsolatba lépne ügyfélszolgálatunkkal / szervizünkkel, kérjük, ellenőrizze, hogy a hibák elháríthatók-e az alábbi tanácsok segítségével.

PROBLÉMA	LEHETSÉGES OK	MEGOLDÁS
A léghűtő nem kapcsol be.	Áramszünet	Várja meg az áramellátás helyreállását.
	A távirányítóban található elemek lemerültek.	Kérjük, cserélje ki az elemet, vagy használja inkább a kezelőpanelt.
	A készülék nincs csatlakoztatva az áramellátásra.	Csatlakoztassa a készüléket az áramellátásra, és várjon 30 percet!!
A léghűtő csak rövid ideig működik.	A víztartály üres.	Töltse fel a víztartályt.
	Valami akadályozza a levegőkimenetet.	Ellenőrizzen és távolítson el mindent, ami akadályozza a levegőáramlást.
Az üzemelés során kellemetlen szag érezhető a helyiségben.	A légszűrő vagy a víztartály szennyeződött.	Tisztítsa meg a légszűrőt és/vagy a víztartályt a leírás szerint.
A készülék nagyon hangos.	Nem egyenletes a talaj, amelyen a léghűtő áll.	Állítsa a léghűtőt egy másik helyre.

Műszaki információk			
Névleges feszültség	220~240 V		
Frekvencia	50 Hz		
Névleges bemeneti feszültség	80 W		
Víztartály-kapacitás	4,5 l		
Megnevezés	Szimbólum	Érték	Mértékegység
Maximális térfogatáram	F	3.6	m³/min
Ventilátor teljesítményfelvétele	P	45.8	W
Teljesítményhányad	SV	0.079	(m³/min)W
Ventilátor hangteljesítmény-szintje	LWA	56.6	dB(A)
Maximális levegősebesség	C	5.6	m/s
Fogyasztás készenléti üzemmódban	PSB	0.3	W
Kapcsolattartási címek további információkért, szervizvonal:	**Schuss Home Electronic GmbH** Scheringgasse 3, A-1140 Wien Tel.: +43 (1) 97 0 21 – 0 Szervizvonal: +43 (1) 97 0 21 – 502 www.becool.at Cégjegyzékszám: 236974 t / Cégbíróság: Bécs		

GARANCIA

A BE COOL minőségi termékével Ön az innováció, tartósság és megbízhatóság mellett döntött.

Erre az BE COOL készülékre a vásárlást követően 2 év garanciát nyújtunk Ausztrián belül!

Ha ez alatt az időtartam alatt a várakozások ellenére mégis szervizelési munkálatok válnának szükségessé az Ön készülékén, akkor ezúton ingyenes javítást (pótalkatrészek és munkaidő) vagy a termék cseréjét garantáljuk Önnek. Amennyiben gazdasági okokból a javítás vagy csere nem lenne lehetséges, akkor fenntartjuk magunknak a jogot a jóváírásra.
Klímaberendezések esetén első lépésként minden esetben forduljon az ügyfélszolgálathoz (lásd a készüléken található matricát, illetve a használati útmutató címoldalát); ventilátorok esetén pedig szakkereskedőjéhez vagy közvetlenül hozzánk. Felhívjuk figyelmét arra, hogy a nem a felhatalmazott ausztriai szerződéses műhelyek által végrehajtott javítási munkálatok esetén ez a garancia azonnal érvényét veszti.

Ez a garancia nem terjed ki a következőkre:

- Nem rendeltetésszerű használat esetén nem vállalunk felelősséget a következményes károkért
- Szokványos elhasználódás következtében szükségessé váló javítások vagy alkatrészcsere
- A használati útmutató be nem tartásából eredő károk
- A kereskedelmi célra (akár csak részben) felhasznált készülékek
- Külső hatásra mechanikai sérülést szenvedett készülékek (leejtés, ütés, törés, szakszerűtlen használat stb.), valamit esztétikai jellegű kopás
- Szakszerűtlenül kezelt készülékek
- Olyan készülékek, amelyeket nem felhatalmazott szerviz nyitott fel
- Nem teljesült vásárlói elvárások
- Vis maior eseményekre, vízkárra, villámlásra vagy túlfeszültségre visszavezethető sérülések
- Olyan készülékek, amelyeknél módosították, törölték, olvashatatlanná tették vagy eltávolították a típusmegnevezést és/vagy sorozatszámot
- A szerződéses műhelyeinken kívül végrehajtott szolgáltatások, a szállítási költségek a szerződéses műhelyek számára és számunkra történő küldés, majd a visszaküldés esetén, valamint az azokkal kapcsolatos kockázatok

Nyomatékosan felhívjuk figyelmét, hogy a garanciális időtartam során a kezelési hibák esetén, illetve ha nem állapítható meg hiba, akkor 60,– euró átalánydíj (bázisindex: 2010. évi fogyasztói árindex, 2015. június) kerül kiszámlázásra.

Garanciális kötelezettség teljesítése esetén (a készülék javítása vagy cseréje) a vásárlást követő 2 év abszolút garanciális időtartam nem kerül meghosszabbításra.

A 2 év garancia csak a vásárlást igazoló nyugta (tartalmaznia kell a kereskedő nevét és címét, valamint a készülék teljes megnevezését) és a kapcsolódó garanciatanúsítvány bemutatása esetén érvényes, amelyen fel kell tüntetni a készüléktípust, valamint a sorozatszámot (a kartonon, ill. a készülék hátoldalán és alján található)! A garanciatanúsítvány bemutatása hiányában csak a törvényes garancia érvényes!
Nyomatékosan felhívjuk figyelmét, hogy a törvényes garanciális jogokat ez a garancia nem érinti, és azok változatlanul érvényben maradnak.

A Schuss Home Electronic GmbH, valamint képviselői részéről csak súlyos gondatlanság vagy szándékosság esetén áll fenn kártérítési kötelezettség. Azonban minden esetben kizárt a felelősség az elmaradt haszonért, az elvárt, de be nem következett megtakarításokért, következményes és harmadik felek követeléseiből eredő károkért. A rögzített adatokban bekövetkezett károk minden esetben kivételt élveznek a kártérítési kötelezettség alól.

Gratulálunk választásához! Sok örömet kívánunk Önnek BE COOL készülékének használatához!

CÍM
SHE Vertrieb
Schuss Home Electronic GmbH
A-1140 Wien, Scheringgasse 3
Tel.: +43 (0)1/ 970 21

Típusmegnevezés:.....
Sorozatszám:.....

Garanciális esetben ezt a garanciatanúsítványt a készülékkel együtt kell a felhatalmazott szervizműhelynek vagy annak a kereskedőnek átadni, ahol a készüléket vásárolta!

BE COOL

SPIS TREŚCI

PL

Ważne informacje dotyczące bezpieczeństwa, lokalizacji i podłączenia elektrycznego	**87 – 89**
Recykling, utylizacja, deklaracja zgodności	**89**
Zakres dostawy	**90**
Opis urządzenia	**90**
Uruchomienie	**91 – 92**
Pilot zdalnej obsługi	**92**
Ustawienie funkcji	**93 – 94**
Wskazówki dotyczące prawidłowej obsługi	**95**
Konserwacja i czyszczenie	**95 – 96**
Czynności do przeprowadzenia na początku/na końcu sezonu	**96**
Rozwiązywanie problemów	**97**
Informacje techniczne	**97**
Gwarancja	**98**

PROSIMY O UWAŻNE ZAPOZNANIE SIĘ Z INSTRUKCJĄ OBSŁUGI PRZED ROZPOCZĘCIEM INSTALACJI, EKSPLOATACJI LUB KONSERWACJI. CHRONIĆ SIEBIE I INNYCH, PRZESTRZEGAJĄC ŚRODKÓW OSTROŻNOŚCI. NIEPRZESTRZEGANIE INSTRUKCJI MOŻE SPOWODOWAĆ OBRAŻENIA CIAŁA I/LUB USZKODZENIE MIENIA I/LUB UTRATĘ GWARANCJI!

WAŻNE INFORMACJE DOTYCZĄCE BEZPIECZEŃSTWA, LOKALIZACJI I PODŁĄCZENIA ELEKTRYCZNEGO.

Używać urządzenia wyłącznie zgodnie z wytycznymi zawartymi w instrukcji obsługi. Każde inne użycie niezalecane przez producenta może spowodować pożar, porażenie prądem elektrycznym lub obrażenia ciała.

1. To urządzenie jest **przeznaczone wyłącznie do chłodzenia pomieszczeń mieszkalnych** i nie może być używane do żadnych innych celów.
2. Urządzenie **nie nadaje się do pracy ciągłej i precyzyjnej** i nie powinno być również używane do chłodzenia instalacji elektrycznych (np. w serwerowniach).

•

3. Zdjąć opakowanie i upewnić się, że urządzenie nie jest uszkodzone. W razie wątpliwości nie należy korzystać z urządzenia i skontaktować się z centrum serwisowym lub ze sprzedawcą.
4. Jeśli urządzenie ma usterkę, należy je wyłączyć i skontaktować się ze sprzedawcą lub z infolinią klienta
5. Jeśli kabel zasilający jest uszkodzony, musi zostać wymieniony przez producenta lub autoryzowany serwis, aby uniknąć wszelkich możliwych zagrożeń.
6. W przypadku jakichkolwiek napraw należy zawsze i wyłącznie zwracać się do serwisu autoryzowanego przez producenta. Centra obsługi klienta dostępne są na stronie www.becool.at.

•

7. Przed podłączeniem do sieci elektrycznej należy **sprawdzić, czy rodzaj prądu i napięcie sieciowe są zgodne z parametrami podanymi na tabliczce znamionowej urządzenia.**
8. Gniazdo elektryczne, do którego podłącza się urządzenie, nie może być uszkodzone lub poluzowane i musi być odpowiednie do wymaganego obciążenia prądowego, a przede wszystkim odpowiednio uziemione. W razie wątpliwości należy zlecić sprawdzenie instalacji elektrycznej przez wykwalifikowanego elektryka.
9. **Unikać używania przedłużacza,** ponieważ może się przegrzać i spowodować pożar.
10. Zabrania się w jakikolwiek sposób dostosowywać ani modyfikować właściwości tego urządzenia i należy używać wyłącznie części zamiennych i akcesoriów zalecanych przez producenta (nieprzestrzeganie prowadzi do utraty gwarancji i rękojmi).

●

11. **Dzieciom nie wolno bawić się urządzeniem.**
12. Nie pozwolić dzieciom bawić się opakowaniem – **W PRZYPADKU POŁKNIĘCIA MAŁYCH CZĘŚCI ISTNIEJE NIEBEZPIECZEŃSTWO UDUSZENIA SIĘ!**
13. Dzieci poniżej 8 roku życia oraz osoby z ograniczonymi zdolnościami fizycznymi, psychicznymi, sensorycznymi lub umysłowymi, o niedostatecznym doświadczeniu lub wiedzy mogą korzystać z tego urządzenia tylko pod odpowiednim nadzorem i szczegółowym zapoznaniu się z instrukcją dotyczącą bezpiecznego korzystania z urządzenia oraz po omówieniu istniejących zagrożeń.
14. **Nie należy obsługiwać urządzenia bez nadzoru**. Przed wyjściem z pomieszczenia należy **zawsze wyłączyć urządzenie.**

●

15. Nie należy skręcać ani zginać kabla zasilającego.
16. Nie korzystać z urządzenia **mokrymi rękoma.**
17. Nie korzystać z urządzenia **na zewnątrz.**
18. **Nigdy nie przykrywać urządzenia**.
19. Nigdy nie eksploatować urządzenia **w pomieszczeniach, w których znajduje się gaz, olej lub siarka**.
20. Nie korzystać z urządzenia **w pobliżu wody lub dużego stopnia wilgoci** np. w wilgotnych piwnicach, w pobliżu basenów, wanien lub pryszniców. Upewnić się, że woda nie przedostaje się do urządzenia.
21. Nie umieszczać urządzenia w pobliżu źródeł ciepła (np. w pobliżu instalacji grzewczych) i unikać bezpośredniego nasłonecznienia.
22. Zachować **minimalną odległość od materiałów łatwopalnych wynoszącą co najmniej 50 cm** (np. alkohol) lub pojemniki pod ciśnieniem (np. pojemniki ze sprayem).
23. Nie stawiać **żadnych ciężkich lub gorących przedmiotów na urządzeniu.**
24. Ustawić urządzenie **na stabilnej i równej powierzchni.**
25. **Nigdy nie wkładać** palów, długopisów lub innych przedmiotów do urządzenia i upewnić się, że **wlot i wylot powietrza nie są zablokowane**.

●

26. **Regularnie wymieniać wodę.**
27. Zawsze napełniać zbiornik na wodę powyżej poziomu minimalnego i nigdy powyżej poziomu maksymalnego.
28. Przed przemieszczeniem urządzenia **należy się zawsze upewnić, że hamulce są zwolnione**.
29. Nie należy szybko poruszać urządzeniem, jeśli w zbiorniku na wodę znajduje się woda, aby zapobiec wyciekom lub rozpryskom.
30. Nie używać urządzenia w trybie „COOL” przez zbyt dłuższy czas w zamkniętym pomieszczeniu bez wentylacji, aby uniknąć dużego zawilgocenia pomieszczenia.
31. Akumulatory do chłodnicy nie są zabawkami – trzymać dzieci i zwierzęta z dala od nich.
32. Nigdy nie próbować otwierać akumulatorów. Zawarty w nich płyn może być szkodliwy dla zdrowia.

●

33. Odłączyć wtyczkę i opróżnić zbiornik na wodę, gdy urządzenie nie jest używane.
34. Zawsze wyłączać urządzenie **przed odłączeniem wtyczki sieciowej**.
35. Nie ciągnąć za kabel zasilający, aby odłączyć urządzenie od sieci. Zawsze ciągnąć za wtyczkę, aby odłączyć kabel zasilający.

36. Nie chwytać **wtyczki mokrymi rękami**, aby uniknąć porażenia prądem.
Urządzenie należy przechowywać pionowo w bezpiecznym, suchym i niedostępnym dla dzieci miejscu, gdy nie jest używane i nie zakrywać urządzenia opakowaniami z tworzywa sztucznego.
37. Utrzymywać urządzenie w dobrym stanie poprzez pielęgnację i czyszczenie. W przypadku jakichkolwiek pytań dotyczących konserwacji, można skontaktować się z infolinią/centrum serwisowym autoryzowanym przez producenta.

RECYKLING

Materiały opakowaniowe mogą być poddane recyklingowi. Dlatego przed utylizacją zaleca się ich posortowanie.

UTYLIZACJA

Symbol „przekreślonego kosza na śmieci" oznacza wymóg oddzielnej utylizacji zużytego sprzętu elektrycznego i elektronicznego (WEEE). Sprzęt elektryczny i elektroniczny może zawierać substancje niebezpieczne i zagrażające środowisku. Dlatego nie należy wyrzucać go do niesortowanych odpadów, lecz oddać do wyznaczonego punktu zbiórki zużytego sprzętu elektrycznego i elektronicznego. W ten sposób przyczyniasz się do ochrony zasobów i środowiska.
W celu uzyskania dalszych informacji, prosimy o kontakt ze sprzedawcą lub władzami lokalnymi.

DEKLARACJA ZGODNOŚCI

Niniejszym potwierdzamy, że niniejszy artykuł jest zgodny z podstawowymi wymogami, rozporządzeniami i dyrektywami UE.
Pełna treść deklaracji zgodności jest dostępna w każdej chwili pod następującym linkiem:
www.becool.at/downloads/doc/bc5ac2001ftl.pdf

Zastrzega się możliwość błędów i zmian technicznych.

www.becool.at

ZAKRES DOSTAWY

W zakresie dostawy chłodnicy SHE znajdują się:

- 1 x chłodnica powietrza
- 4 x rolka transportowa
- 2 x akumulator do chłodnicy
- 1 x instrukcja obsługi

OPIS URZĄDZENIA

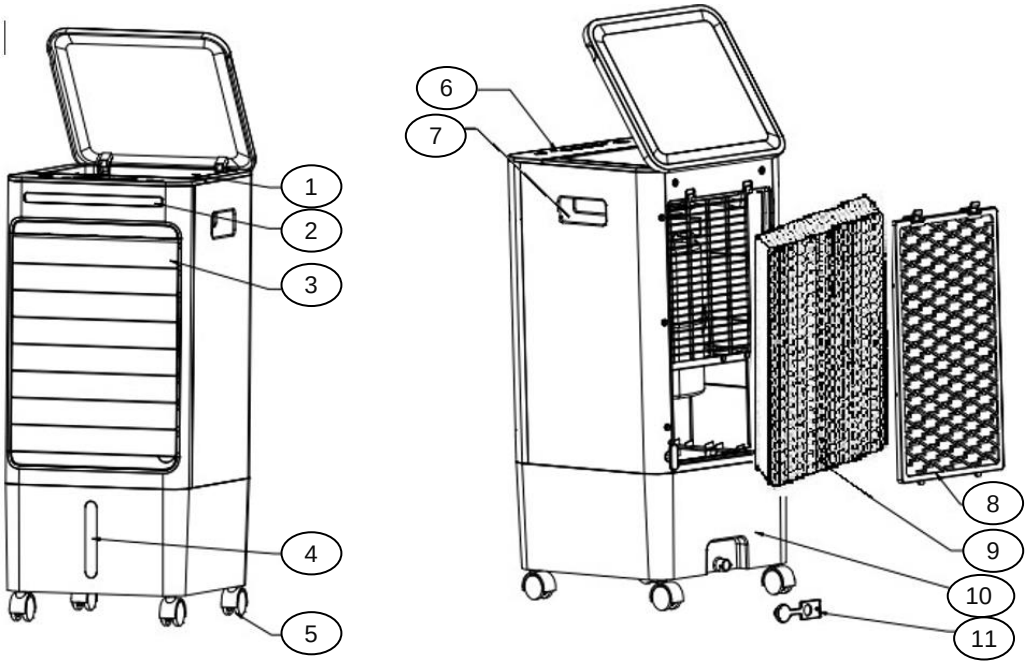

1. Górna strona urządzenia (top loader)
2. Wyświetlacz LED
3. Wylot powietrza
4. Wskaźnik poziomu wody
5. Rolki transportowe
6. Panel obsługi
7. Uchwyt
8. Krata ochronna
9. Filtr pyłowy
10. Zbiornik na wodę
11. Odpływ wody

URUCHOMIENIE

PRZED PIERWSZYM URUCHOMIENIEM

Rozpakowywanie urządzenia

1. Otworzyć karton i wyjąć urządzenie.
2. Zdjąć całe opakowanie z urządzenia.
3. Całkowicie rozwinąć kabel zasilający, uważając, aby go nie uszkodzić.

Rolki transportowe

Urządzenie wyposażone jest w rolki transportowe ułatwiające transport.
Ponadto dwie rolki są wyposażone w hamulec zapewniający stabilność.

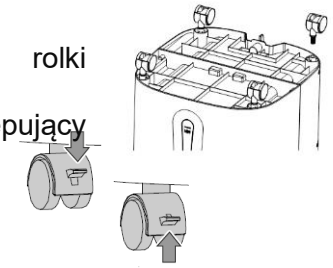

1. Po ostrożnym rozpakowaniu urządzenia należy włożyć rolki transportowe do zagłębienia w dolnej części urządzenia.
2. Aby wyregulować hamulce, należy ustawić dźwignie w następujący sposób:

NACISNĄĆ Z GÓRY → Mocowanie hamulca
NACISNĄĆ Z DOŁU → Zwalnianie hamulca

INSTALACJA

Podczas instalacji należy zwrócić uwagę na następujące punkty.

1. Umieścić urządzenie na równej, stabilnej powierzchni i wyregulować hamulce, aby zapewnić stabilność urządzenia.
2. Odległość do ścian lub innych przedmiotów musi wynosić co najmniej 50 cm.
3. Przed użyciem urządzenia należy upewnić się, że zarówno wlot, jak i wylot powietrza są wolne od przeszkód i nie są zablokowane.
4. Podłączyć urządzenie do uziemionego gniazdka.

WSKAZÓWKA
Gdy tylko urządzenie zostanie podłączone do sieci, AirCooler automatycznie przeprowadza proces diagnostyczny, aby zapewnić gotowość do pracy. Podczas tego procesu migają światła z przodu urządzenia.

NAPEŁNIANIE ZBIORNIKA NA WODĘ

Otworzyć pokrywę w górnej części urządzenia i wlać do niego wodę:

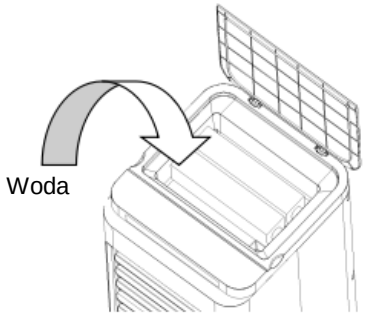

Podczas nalewania wody należy zawsze zwracać uwagę na oznaczenia MIN i MAX:

- ***Oznaczenie MIN*** → Aby pompa mogła działać prawidłowo, zbiornik na wodę musi być napełniany powyżej oznaczenia MIN
- ***Oznaczenie MAX*** → Zbiornik na wodę nie może być napełniony powyżej oznaczenia MAX, gdyż w przeciwnym razie woda może dostać się do wnętrza urządzenia i uszkodzić części elektroniczne.

Zamknąć ponownie pokrywę.

AKMULATORY DO CHŁODNICY

W zakresie dostawy znajdują się dwa akumulatory do chłodnicy, które należy umieścić w zbiorniku na wodę, aby uzyskać dodatkowy efekt chłodzenia.

Podczas korzystania z akumulatorów do chłodnicy należy zwrócić uwagę na następujące kwestie:

1. Przed użyciem umieścić akumulatory w zamrażarce na co najmniej 3-4 godziny.
2. Napełnić AirCooler wodą i upewnić się, że jest on tylko w połowie pełny – →pod żadnym pozorem nie wolno przekroczyć oznaczenia MAX.
3. Następnie zdjąć tylną kratę ochronną i umieścić akumulatory do chłodnicy w zbiorniku na wodę.

WSKAZÓWKA
Zbiornik na wodę można również napełnić kostkami lodu.
Upewnić się, że oznaczenie MAX nie zostało przekroczone.

PILOT ZDALNEJ OBSŁUGI

PRZYGOTOWANIE PILOTA ZDALNEJ OBSŁUGI – WKŁADANIE I WYMIANA BATERII

Proszę postępować zgodnie z poniższymi instrukcjami:

1. W celu użycia pilota zdalnej obsługi należy włożyć dostarczoną baterię guzikową.
2. W tym celu należy wyjąć uchwyt na baterię z tyłu pilota zdalnej obsługi i włożyć baterię:

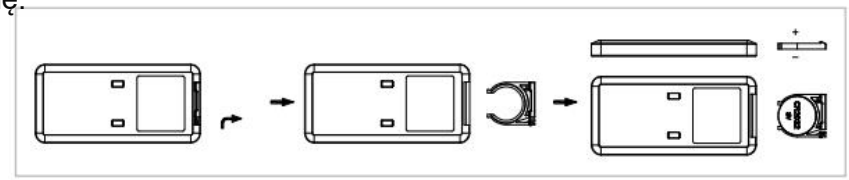

3. Należy zawsze zwracać uwagę na oznaczenia biegunowości (+/-) na baterii i uchwycie na baterię:

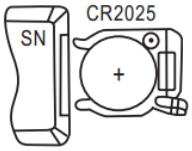

4. Następnie całkowicie włożyć uchwyt na baterię do pilota zdalnej obsługi.

WSKAZÓWKA
Przyciski pilota zdalnej obsługi są oznaczone w sposób przedstawiony na poniższym rysunku. Wszystkie funkcje pilota zdalnej obsługi działają identycznie jak przyciski obsługi ręcznej na urządzeniu.

PRAWIDŁOWE UŻYTKOWANIE PILOTA ZDALNEJ OBSŁUGI

Skierować pilot zdalnej obsługi bezpośrednio na przód urządzenia i upewnić się, że nie ma przeszkód między pilotem zdalnej obsługi a urządzeniem.

WSKAZÓWKA
Należy ostrożnie obchodzić się z pilotem zdalnej obsługi.
Nie wystawiać pilota zdalnej obsługi na bezpośrednie działanie promieni słonecznych i trzymać go z dala od źródeł ciepła.

USTAWIENIE FUNKCJI

Wszystkie funkcje można ustawić bezpośrednio na urządzeniu, jak również za pomocą pilota zdalnej obsługi.

WŁĄCZANIE URZĄDZENIA

- Nacisnąć przycisk ON/OFF, aby włączyć urządzenie.

WSKAZÓWKA
Po włączeniu urządzenia, pracuje ono ze średnią prędkością.

REGULACJA PRĘDKOŚCI

- Użyć przycisku SPEED do regulacji prędkości obrotowej dmuchawy.
- Zaświeci się odpowiedni wskaźnik na panelu obsługi:

Niska prędkość obrotowa

Średnia prędkość obrotowa

Wysoka prędkość obrotowa

TRYBY PRACY

- Użyj przycisku MODE, aby wybrać jeden z następujących trybów pracy:

➔ Tryb normalny	→ Pracuje z najwyższą prędkością.
➔ Tryb naturalny	→ Symuluje powiew wiatru, aby zapewnić przyjemny, naturalny przepływ powietrza.
➔ Tryb spania	→ Prędkość jest redukowana o jeden poziom co 30 minut, a następnie urządzenie pracuje z najniższą prędkością.

- Zaświeci się odpowiedni wskaźnik na panelu obsługi.

PROGRAMATOR CZASOWY

- Użyć przycisku TIMER, aby włączyć lub wyłączyć programator czasowy urządzenia.
- Każde naciśnięcie przycisku Timer powoduje stopniowe wydłużenie czasu pracy o godzinę z 1 godziny do 7 godzin.
- Należy zwrócić uwagę na cztery wskaźniki na urządzeniu:
    - 1 x wciśnięcie →1 godzina → świeci przez 1 h
    - 2 x wciśnięcie →2 godziny → świeci przez 2 h
    - 3 x wciśnięcie →3 godziny → świeci przez 1 h + 2 h
    - Itd.

Aby wyłączyć urządzenie automatycznie, należy postępować w następujący sposób:

- Gdy urządzenie AirCooler pracuje, należy wielokrotnie naciskać przycisk TIMER, aż zapali się żądana ilość godzin pracy.

Aby włączyć urządzenie automatycznie, należy postępować w następujący sposób:

- Gdy urządzenie AirCooler nie pracuje, należy wielokrotnie naciskać przycisk TIMER, aż zapali się żądana ilość godzin pracy.

JONIZATOR

*AirCooler jest wyposażony w **jonizator**. Rozprowadza on zjonizowane powietrze do pomieszczeń i usuwa ładunki elektrostatyczne.*

- Wcisnąć przycisk IONISATOR, a proces jonizacji rozpocznie się lub zatrzyma.
- Zaświeci się wskaźnik na panelu obsługi.

WSKAZÓWKA

Powstające w ten sposób atomy i molekuły sprzyjają procesowi degradacji chemicznej i mogą być wykorzystywane do usuwania zapachów i dezynfekcji powietrza.

FUNKCJA COOL AIR

- Użyć przycisku COOL, aby uruchomić funkcję.
- Upewnić się, że wskaźnik poziomu wody znajduje się powyżej poziomu MIN.
- Po naciśnięciu przycisku urządzenie zaczyna pompować wodę przez filtr wody, aby wytworzyć zimne i wilgotne powietrze, które jest następnie wydmuchiwane z urządzenia.

OSCYLACJA

- Użyć przycisku SWING , aby aktywować oscylację urządzenia. Zaświeci się wskaźnik na panelu obsługi.
- Ponowne wciśnięcie przycisku SWING wyłącza tę funkcję.

WSKAZÓWKA

Funkcja ta rozprowadza wydmuchiwane powietrze w lewo i prawo. Powoduje to rozprowadzenie powietrza w pomieszczeniu w poziomie.

WSKAZÓWKI DOTYCZĄCE PRAWIDŁOWEJ OBSŁUGI

Poniżej znajduje się kilka wskazówek, które pomogą osiągnąć optymalną wydajność chłodnicy powietrza:

Chronić pomieszczenie przed bezpośrednim działaniem promieni słonecznych za pomocą zasłon, żaluzji lub rolet. Pozwala to oszczędzić energię. 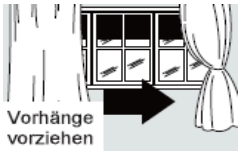
Nie umieszczać żadnych przedmiotów na urządzeniu i nie zakrywać wylotu powietrza.
Nie zastawiać kratki.
Upewnić się, że w pomieszczeniu nie ma żadnych źródeł ciepła.
Nigdy nie używać urządzenia w bardzo wilgotnych pomieszczeniach (np. pralnie).
Nie korzystać z urządzenia na zewnątrz.
Upewnić się, że urządzenie znajduje się na równym podłożu i że hamulce są aktywne.

KONSERWACJA I CZYSZCZENIE

CZYSZCZENIE FILTRA PYŁOWEGO

Aby zapewnić efektywną pracę chłodnicy powietrza, filtr pyłowy należy czyścić po każdym tygodniu pracy.

1. Przed czyszczeniem należy wyłączyć urządzenie, odczekać kilka minut, a następnie odłączyć wtyczkę, aby odłączyć je od zasilania sieciowego.
2. Nacisnąć na zatrzask, aby zdjąć kratkę ochronną.
3. Następnie wyjąć znajdujący się za nią filtr pyłowy z urządzenia.
4. Do usuwania pyłu nagromadzonego w filtrze należy użyć odkurzacza.
5. Jeśli filtr jest bardzo zabrudzony, zanurzyć go w ciepłej wodzie i przepłukać kilka razy – jednak temperatura wody nie powinna przekraczać 40°C.
6. Odczekać aż filtr pyłowy przeschnie po umyciu, a następnie włożyć go ponownie do urządzenia.
7. Ponownie założyć kratkę ochronną.

WSKAZÓWKA
Nigdy nie używać urządzenia bez filtra.

CZYSZCZENIE OBUDOWY

Przed czyszczeniem należy wyłączyć urządzenie, odczekać kilka minut, a następnie odłączyć wtyczkę, aby odłączyć je od zasilania sieciowego.

Urządzenie należy czyścić lekko nawilżoną szmatką, a następnie wytrzeć suchą szmatką.

- Nigdy nie używać benzyny, alkoholu lub rozpuszczalników do czyszczenia urządzenia – mogą one uszkodzić urządzenie.
- Nie rozpylać środków owadobójczych ani podobnych produktów na chłodnicę powietrza.

OPRÓŻNIANIE ZBIORNIKA NA WODĘ

Zaleca się opróżnianie i czyszczenie zbiornika na wodę co 2-3 tygodnie w okresie użytkowania. Należy postępować zgodnie z poniższą instrukcją:

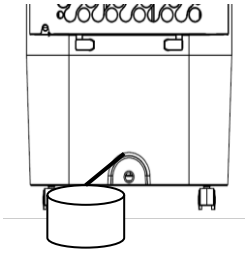

1. Odłączyć wtyczkę sieciową od gniazdka. Umieścić naczynie pod odpływem wody znajdującym się z tyłu urządzenia.
2. Zdjąć pokrywę, a następnie spuścić wodę do naczynia. Na koniec można lekko przechylić chłodnicę powietrza – ale nie więcej niż o 30°.
3. Po całkowitym opróżnieniu zbiornika należy założyć ponownie pokrywę i upewnić się, że jest ona prawidłowo zamontowana.
4. Podłączyć wtyczkę sieciową i ponownie uruchomić urządzenie.

CZYNNOŚCI DO PRZEPROWADZENIA NA POCZĄTKU/NA KOŃCU SEZONU

CZYNNOŚCI DO PRZEPROWADZENIA NA KOŃCU SEZONU

- Wyłączyć urządzenie i odłączyć je od sieci zasilającej.
- Ostrożnie opróżnić i wyczyścić zbiornik na wodę.
- Oczyścić filtr i ponownie włożyć go po osuszeniu (patrz rozdział „Czyszczenie filtra pyłowego”).
- Zapakować urządzenie i przechowywać je w chłodnym, suchym miejscu.

KONTROLE NA POCZĄTKU SEZONU

- Sprawdzić, czy kabel zasilający jest sprawny i czy uziemienie działa.
- Przestrzegać uważnie instrukcji montażu i bezpieczeństwa.

ROZWIĄZYWANIE PROBLEMÓW

Przed skontaktowaniem się z naszą infolinią dla klientów/centrum serwisowym należy sprawdzić, czy błąd można usunąć przy użyciu poniższych informacji.

PROBLEM	MOŻLIWA PRZYCZYNA	ROZWIĄZANIE
Chłodnica powietrza nie włącza się.	Awaria zasilania	Odczekać aż zasilanie zostanie przywrócone.
	Baterie w pilocie zdalnej obsługi są rozładowane.	Należy wymienić baterie lub użyć panelu obsługi.
	Urządzenie nie jest podłączone do źródła zasilania.	Podłączyć urządzenie do źródła zasilania/podłączyć wtyczkę do sieci i odczekać 30 minut!
Chłodnica powietrza działa tylko przez krótki czas.	Zbiornik na wodę jest pusty.	Napełnić zbiornik na wodę.
	Jakiś przedmiot blokuje wylot powietrza.	Sprawdzić i usunąć wszystkie przedmioty blokujące wylot powietrza.
Podczas pracy urządzenia w pomieszczeniu pojawia się nieprzyjemny zapach.	Filtr powietrza lub zbiornik na wodę zabrudzony.	Oczyścić filtr powietrza i/lub zbiornik na wodę zgodnie z opisem.
Urządzenie pracuje bardzo głośno.	Podłoże, na którym stoi chłodnica powietrza, nie jest równe.	Umieścić urządzenie Air Cooler w innym miejscu.

Informacje techniczne			
Napięcie nominalne	220 V~240 V		
Częstotliwość	50 Hz		
Znamionowa moc wejściowa	80 W		
Pojemność zbiornika na wodę	4,5 l		
Oznaczenie	Symbol	Wartość	Jednostka
Maksymalny strumień objętości	F	3.6	m³/min
Pobór mocy wentylatora	P	45.8	W
Stosunek mocy	SV	0.079	(m³/min)W
Poziom mocy akustycznej wentylatora	LWA	56.6	dB(A)
Maksymalna prędkość przepływu powietrza	C	5.6	m/s
Zużycie w trybie czuwania	PSB	0.3	W
Adresy kontaktowe w celu uzyskania dodatkowych informacji i infolinia serwisowa:	**Schuss Home Electronic GmbH** Scheringgasse 3, A-1140 Wiedeń Tel: +43 (1) 97 0 21 – 0 Infolinia serwisowa: +43 (1) 97 0 21 – 502 www.becool.at Nr rej. handlowego: 236974 t / Rejestr handlowy sądu: Wiedeń		

GWARANCJA

Kupując ten wysokiej jakości produkt firmy BE COOL zdecydowali się Państwo na innowacyjność, trwałość i niezawodność.

Na to urządzenie BE COOL udzielamy gwarancji obowiązującej na terenie Austrii na okres 2 lat od daty zakupu!

Jeśli jednak wbrew oczekiwaniom, konieczne będzie przeprowadzenie prac serwisowych na Państwa urządzeniu w tym okresie, gwarantujemy Państwu możliwość bezpłatnej naprawy (części zamienne i robocizna) lub (według uznania firmy Schuss) wymiany produktu. Jeżeli z przyczyn ekonomicznych nie jest możliwa naprawa ani wymiana, zastrzegamy sobie prawo do wystawienia noty uznaniowej uwzględniającej zużycie produktu.
W przypadku urządzeń klimatyzacyjnych należy w pierwszej kolejności skontaktować się z infolinią klienta (patrz naklejka na urządzeniu lub na pierwszej stronie instrukcji obsługi), w przypadku wentylatorów, ze sprzedawcą lub bezpośrednio z nami. Zwracamy uwagę na fakt, że prace naprawcze, które nie są wykonywane przez autoryzowany warsztat w Austrii, powodują natychmiastową utratę ważności niniejszej gwarancji.

Niniejsza gwarancja nie obowiązuje w przypadku:

- nieprawidłowego użytkowania producent nie pokrywa żadnych szkód następczych
- naprawy lub wymiany części wynikających z normalnych śladów eksploatacji
- uszkodzeń spowodowanych nieprzestrzeganiem instrukcji obsługi
- urządzeń, które – nawet częściowo – są używane w celach komercyjnych
- urządzeń uszkodzonych mechanicznie na skutek wpływów zewnętrznych (upadek, uderzenie, pęknięcie, niewłaściwe użytkowanie itp.) oraz śladów zużycia o charakterze estetycznym.
- urządzeń obsługiwanych w sposób niewłaściwy
- urządzeń, które nie zostały otwarte przez nasz autoryzowany warsztat serwisowy.
- niespełnionych oczekiwań konsumentów.
- uszkodzeń spowodowanych siłą wyższą, działaniem wody, wyładowaniami atmosferycznymi, przepięciami.
- urządzeń, w których oznaczenie typu i/lub numer seryjny zostały zmienione, usunięte, stały się nieczytelne lub zostały usunięte.
- usług świadczonych poza naszymi autoryzowanymi warsztatami, kosztów transportu do autoryzowanego warsztatu lub do nas i zwrotu oraz związane z tym ryzyko.

Pragniemy stanowczo podkreślić, że w okresie gwarancyjnym w przypadku nieprawidłowej obsługi lub niewykrycia błędu, naliczona zostanie ryczałtowa kwota 60,- euro (wskaźnik bazowy CPI 2010, czerwiec 2015 r.).

W wyniku świadczenia usługi gwarancyjnej (naprawa lub wymiana urządzenia), bezwzględny okres gwarancji wynoszący 2 lata od daty zakupu nie ulega przedłużeniu.

2-letnia gwarancja jest ważna tylko po przedstawieniu dowodu zakupu (musi zawierać nazwę i adres sprzedawcy oraz pełną nazwę urządzenia) oraz odpowiedniego certyfikatu gwarancyjnego, na którym należy odnotować typ urządzenia i numer seryjny (widoczny na opakowaniu oraz na odwrocie lub na spodzie urządzenia)! Bez przedstawienia certyfikatu gwarancyjnego obowiązuje tylko rękojmia!
Wyraźnie wskazujemy, że niniejszą gwarancja nie narusza ustawowej rękojmi.

Zarówno Schuss Home Electronic GmbH jak i jej podwykonawcy odpowiadają za szkody tylko w przypadku rażącego niedbalstwa lub działania umyślnego. Odpowiedzialność za utratę zysku, oczekiwane, lecz niezrealizowane oszczędności, szkody następcze i szkody wynikające z roszczeń osób trzecich jest w każdym przypadku wykluczona. Uszkodzenia zapisanych danych lub szkody związane z zapisanymi danymi są zawsze wyłączone z zakresu odpowiedzialności za szkody.

Gratulujemy wyboru. Życzymy wiele przyjemności z korzystania z urządzenia marki BE COOL!

ADRES
Dział dystrybucji SHE
Schuss Home Electronic GmbH
A-1140 Wiedeń, Scheringgasse 3
Tel.: +43 (0)1/ 970 21

Oznaczenie typu:.....
Numer seryjny:.....

W przypadku reklamacji gwarancyjnej, niniejszy certyfikat gwarancyjny należy przekazać wraz z urządzeniem autoryzowanemu centrum serwisowemu lub sprzedawcy, u którego zakupiono urządzenie!

BE COOL

SADRŽAJ

HR

Važne informacije o sigurnosti, lokaciji i električnom priključivanju	**99 – 101**
Recikliranje, zbrinjavanje, Izjava o sukladnosti	**101**
Opseg isporuke	**102**
Opis uređaja	**102**
Puštanje u pogon	**103 – 104**
Daljinski upravljač	**104**
Namještanje funkcija	**105 – 106**
Savjeti za pravilnu upotrebu	**107**
Održavanje i čišćenje	**107 – 108**
Aktivnosti pri početku / kraju sezone	**108**
Uklanjanje problema	**109**
Tehničke informacije	**109**
Jamstvo	**110**

PAŽLJIVO PROČITAJTE UPUTE ZA UPOTREBU PRIJE POČETKA PROVEDBE INSTALACIJE, RUKOVANJA ILI ODRŽAVANJA. ZAŠTITITE SEBE I DRUGE TAKO ŠTO ĆETE SLIJEDITI SIGURNOSNE NAPOMENE. NEPOŠTIVANJE UPUTA MOŽE DOVESTI DO TJELESNIH OZLJEDA I/ILI MATERIJALNIH OŠTEĆENJA I/ILI GUBITKA ZAHTJEVA NA JAMSTVO!

VAŽNE INFORMACIJE O SIGURNOSTI, LOKACIJI I ELEKTRIČNOM PRIKLJUČIVANJU.

Ovaj uređaj upotrebljavajte isključivo u skladu sa smjernicama u Uputama za upotrebu. Svaki drugi oblik upotrebe koji proizvođač ne preporučuje može dovesti do požara, strujnih udara ili tjelesnih ozljeda.

1. Ovaj je uređaj **<u>isključivo predviđen za hlađenje stambenih prostora u kućanstvima</u>** i ne smije se upotrebljavati ni u koje druge svrhe.
2. Uređaj **<u>nije prikladan za trajan ni precizan rad</u>** te se ne bi smio upotrebljavati za hlađenje električnih sustava (primjer: u prostorijama za poslužitelje).

•

3. Uklonite ambalažu i uvjerite se da uređaj nije oštećen. U slučaju sumnje nemojte upotrebljavati uređaj te se obratite servisnoj lokaciji ili trgovcu.
4. Ako je na uređaju vidljiv kvar, isključite ga i obratite se svom trgovcu ili pozivnoj liniji za korisnike
5. Ako je kabel za opskrbu strujom oštećen, mora ga zamijeniti proizvođač ili ovlašteni servis u svrhu izbjegavanja svih mogućih rizika.
6. Za eventualne se popravke uvijek i isključivo obraćajte lokacijama za korisničku podršku koje je ovlastio proizvođač. Lokacije za korisničku podršku možete pozvati internetski na stranici www.becool.at .

•

7. Prije priključivanja na mrežu morate **<u>provjeriti preklapaju li se vrsta struje i mrežni napon s navodima na pločici s oznakom tipa uređaja.</u>**

8. Električna utičnica u koju priključujete uređaj ne smije biti pokvarena ni labava te mora biti prikladna za potrebno strujno opterećenje, no prvenstveno pouzdano uzemljena. U slučaju sumnje dajte provjeriti svoje električne instalacije putem kvalificiranog električara.
9. **Izbjegavajte upotrebu produžnog kabela** jer bi se on mogao pregrijati i uzrokovati požar.
10. Zabranjeno je na bilo koji način prilagođavati ili izmjenjivati svojstva ovog uređaja, a k tomu upotrebljavajte samo zamjenske dijelove i dijelove dodatne opreme koje je preporučio proizvođač (neuvažavanje vodi do gubitka garancije i jamstva).

●

11. **Djeca se ne smiju igrati uređajem.**
12. Nemojte pustiti djecu da se igraju ambalažom – **U SLUČAJU GUTANJA MALIH DIJELOVA POSTOJI OPASNOST OD GUŠENJA!**
13. Djeca mlađa od 8 godina i osobe s ograničenim fizičkim, psihičkim, osjetilnim ili mentalnim sposobnostima te manjkavim iskustvom i znanjem smiju se koristiti ovim uređajem samo ako se to događa pod prikladnim nadzorom te ako su prethodno iscrpno upućeni o upotrebi uređaja na siguran način te ako su im opisane postojeće opasnosti.
14. **Nemojte puštati uređaj da radi bez nadzora**. Tijekom napuštanja prostorije **uvijek isključite uređaj.**

●

15. Nemojte izokretati mrežni kabel niti ga nemojte presavijati.
16. Nemojte rukovati uređajem **vlažnim rukama.**
17. Nemojte upotrebljavati uređaj **na otvorenom.**
18. **Nikada nemojte prekrivati uređaj**.
19. Uređajem se **ni u kojem slučaju nemojte koristiti u prostorijama u kojima se nalaze plin, ulje ili sumpor**.
20. Uređaj **nemojte upotrebljavati u blizini vode ili izražene vlage**, npr. u podrumima s vlagom, pokraj bazena, kada ili tuševa. Pazite na to da u uređaj ne prodre voda.
21. Nemojte postavljati uređaj u blizini izvora topline (primjer: pokraj sustava za grijanje) i izbjegavajte izravno Sunčevo zračenje.
22. Održavajte **najmanji razmak od min. 50 cm od zapaljivih tvari** (primjer: alkohol) ili spremnika koji se nalaze pod tlakom (primjer: spremnici za raspršivanje).
23. Nemojte **postavljati nikakve teške ni vruće predmete na uređaj.**
24. Postavite uređaj **na stabilnu i ravnu podlogu.**
25. **Nikada nemojte gurati** prste, pisaći pribor ni druge predmete u uređaj i obratite pozornost na to da **ulazni i izlazni otvor za zrak nikada ne budu blokirani**.

●

26. **Redovito mijenjajte vodu.**
27. Uvijek napunite spremnik za vodu iznad najmanje potrebne količine i nikada ga nemojte puniti iznad najveće dopuštene količine.
28. Ako **želite pomicati uređaj, uvijek provjerite jesu li blokirne kočnice otpuštene**.
29. Nemojte brzo pomicati uređaj ako se u spremniku za vodu nalazi voda kako biste spriječili izlijevanje ili prskanje vode.
30. Nemojte uređaj upotrebljavati u načinu rada „COOL" tijekom duljeg vremena u zatvorenom području bez prozračivanja kako biste izbjegli stvaranje velike količine vlage.
31. Spremnici za hlađenje nisu igračka – držite ih izvan dohvata djece i životinja.
32. Nikada nemojte pokušavati otvarati spremnike za hlađenje. Tekućina u njima može biti opasna za zdravlje.

●

33. Izvucite utikač i ispraznite spremnik za vodu kada ne upotrebljavate uređaj.
34. Uređaj **uvijek isključite prije izvlačenja mrežnog utikača**.
35. Nemojte potezati mrežni kabel kako biste odspojili uređaj sa strujne mreže. Uvijek povlačite utikač kako biste izvukli mrežni kabel.
36. Nemojte **dodirivati utikač vlažnim rukama** kako biste spriječili strujne udare.
    Kada se ne upotrebljava, čuvajte uređaj u okomitom položaju na sigurnom i suhom mjestu kojem djeca nemaju pristup te nemojte prekrivati uređaj plastičnom ambalažom.
37. Održavajte uređaj u dobrom stanju tako što ćete ga održavati i čistiti. Ako imate pitanja u vezi s održavanjem, možete se obratiti pozivnoj liniji za korisnike / servisnoj lokaciji koju je odobrio proizvođač.

RECIKLIRANJE

Materijali ambalaže mogu se reciklirati. Stoga se preporučuje da ih zbrinete u odvojenom otpadu.

ZBRINJAVANJE

Simbol „prekrižene kante za smeće" propisuje zasebno zbrinjavanje starih električnih i elektroničkih uređaja (WEEE). Električni i elektronički uređaji mogu sadržavati tvari koje su opasne i ugrožavaju okoliš. Stoga ovaj uređaj nemojte zbrinjavati u neodvojenom ostalom otpadu već na označenom skupljalištu za stare električne i elektroničke uređaje. Time pridonosite zaštiti resursa i okoliša.
Za više informacija obratite se svojem trgovcu ili lokalnim nadležnim tijelima.

IZJAVA O SUKLADNOSTI

Ovime potvrđujemo da ovaj artikl odgovara temeljnim zahtjevima, propisima i smjernicama EU-a.
Cjelokupnu Izjavu o sukladnosti možete u svakom trenutku pozvati putem sljedeće poveznice:
www.becool.at/downloads/doc/bc5ac2001ftl.pdf

Pridržano pravo na pogreške i tehničke izmjene.

www.becool.at

OPSEG ISPORUKE

U opsegu isporuke hladnjaka SHE dobit ćete sljedeće:

- 1x hladnjak zraka
- 4x transportna kotača
- 2x spremnika za hlađenje
- 1x Upute za upotrebu

OPIS UREĐAJA

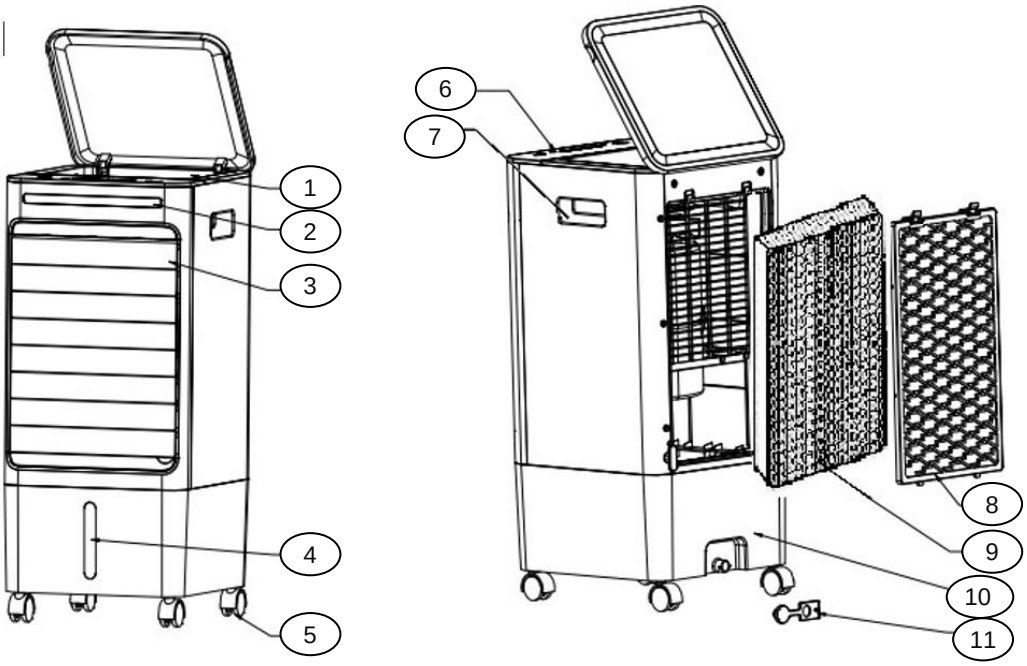

1. Gornja strana uređaja (Toploader)
2. LED zaslon
3. Otvor za izlaz zraka
4. Pokazivač razine napunjenosti vode
5. Transportni kotači
6. Polje za rukovanje
7. Ručka
8. Pokrivna rešetka
9. Filtar za prašinu
10. Spremnik za vodu
11. Otvor za ispuštanje vode

PUŠTANJE U POGON

PRIJE PRVOG PUŠTANJA U POGON

Raspakiranje uređaja

1. Otvorite kartonsku kutiju i izvadite uređaj.
2. Uklonite svu ambalažu s uređaja.
3. U potpunosti odmotajte mrežni kabel i pri tome obratite pozornost na to da ga ne oštetite.

Transportni kotači

U svrhu jednostavnijeg je transporta uređaj opremljen transportnim kotačima.
Dodatno su ugrađena dva kotača s blokirnom kočnicom, kojima se jamči stabilnost uređaja.

1. Nakon što ste oprezno raspakirali uređaj, umetnite transportne kotače u za to predviđene utore na donjoj strani uređaja.
2. Za namještanje blokirnih kočnica aktivirajte ručice na sljedeći način:
   PRITISKANJE PREMA DOLJE → fiksiranje kočnice
   PRITISKANJE PREMA GORE → otpuštanje kočnice

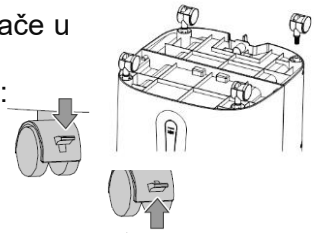

INSTALACIJA

Tijekom instalacije obratite pozornost na sljedeće točke.

1. Postavite uređaj na ravnu i čvrstu podlogu i namjestite blokirne kočnice kako biste zajamčili stabilnost uređaja.
2. Razmak do zidova ili drugih predmeta mora iznositi najmanje 50 cm.
3. Prije upotrebe uređaja uvjerite se da kako otvor za ulaz zraka tako ni otvor za izlaz zraka ne sadrže prepreke te da ne budu blokirani.
4. Priključite uređaj u uzemljenu utičnicu.

NAPOMENA

Čim uređaj priključite na strujnu mrežu, AirCooler automatski provodi dijagnostički proces radi osiguravanja da je uređaj spreman. Tijekom toga procesa trepere svjetla na prednjoj strani uređaja.

PUNJENJE SPREMNIKA ZA VODU

Otvorite pokrov na gornjoj strani uređaja i ulijte vodu:
Tijekom dolijevanja vode obratite pozornost na oznake MIN i MAX:

- ***Oznaka MIN*** → spremnik za vodu mora se napuniti na razinu višu od oznake MIN kako bi pumpa mogla pravilno funkcionirati
- ***Oznaka MAX*** → spremnik za vodu ne smije se puniti na razinu višu od oznake MAX jer bi u protivnom voda mogla prodrijeti u unutrašnjost uređaja i time oštetiti elektroničke dijelove.

Ponovno zaklopite poklopac.

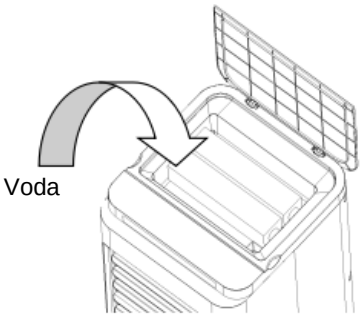

SPREMNICI ZA HLAĐENJE

U opsegu isporuke dobit ćete dva spremnika za hlađenje koja možete položiti u spremnik za vodu u svrhu postizanja dodatnog učinka hlađenja.

Tijekom upotrebe spremnika za hlađenje obratite pozornost na sljedeće:

1. Prije upotrebe držite spremnike za hlađenje najmanje 3 do 4 sata u zamrzivaču.
2. Ulijte vodu u uređaj AirCooler i pri tome pazite na to da se on napuni otprilike do polovice → oznaka MAX ni u kojem se slučaju ne smije prekoračiti.
3. Sada skinite stražnju pokrivnu rešetku i položite spremnike za hlađenje u spremnik za vodu.

NAPOMENA
U spremnik za vodu također možete umetnuti kocke leda.
Pri tome također obratite pozornost na to da se ne prekorači oznaka MAX.

DALJINSKI UPRAVLJAČ

PRIPREMA DALJINSKOG UPRAVLJAČA – UMETANJE ILI ZAMJENA BATERIJA

Obratite pozornost na sljedeće napomene:

1. Kako bi daljinski upravljač mogao raditi, umetnite isporučenu gumbastu ćeliju.
2. U tu svrhu izvadite baterijski držač na poleđini daljinskog upravljača i umetnite bateriju:

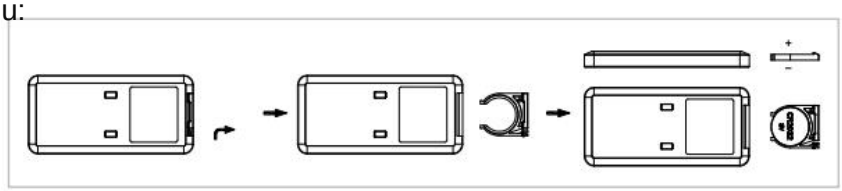

3. Pri tome uvijek obratite pozornost na oznake za polove baterija (+/-) na bateriji i baterijskom držaču:

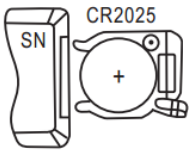

4. U nastavku baterijski držač ponovno u potpunosti gurnite u daljinski upravljač.

NAPOMENA
Tipke daljinskog upravljača označene su kao što je prikazano na slici u nastavku. Sve funkcije daljinskog upravljača rade istovjetno s manualnim rukovanjem na uređaju.

PRAVILNA UPOTREBA DALJINSKOG UPRAVLJAČA

Usmjerite daljinski upravljač izravno na uređaj na prednjoj strani uređaja i obratite pozornost na to da se između daljinskog upravljača i uređaja ne nalaze nikakve prepreke.

NAPOMENA
Oprezno rukujte daljinskim upravljačem.
Daljinski upravljač nemojte izlagati izravnu Sunčevom zračenju te ga držite dalje od izvora topline.

NAMJEŠTANJE FUNKCIJA

Funkcije možete namještati izravno na uređaju ili s pomoću daljinskog upravljača.

UKLJUČIVANJE UREĐAJA

- Pritisnite tipku ON/OFF kako biste uključili uređaj.

NAPOMENA *Čim uključite uređaj, on radi u stupnju srednje brzine.*

NAMJEŠTANJE BRZINE

- Koristite se tipkom SPEED za namještanje brzine ventilatora.
- Dotični prikaz zasvijetlit će na polju za rukovanje:

Mala brzina

Srednja brzina

Velika brzina

NAČINI RADA

- Koristite se tipkom MODE za biranje između sljedećih načina rada:

➔ Normalan način rada	→ Radi u stupnju najveće brzine.
➔ Prirodan način rada	→ Simulira povjetarac za stvaranje ugodnog, prirodnog strujanja zraka.
➔ Način rada spavanja	→ Stupanj brzine smanjuje se za po jedan stupanj svakih 30 minuta te naposljetku radi pri najmanjoj brzini.

- Dotični prikaz zasvijetlit će na polju za rukovanje.

TIMER

- Koristite se tipkom TIMER za uključivanje ili isključivanje uređaja s vremenskim upravljanjem.
- Svakim se pritiskom na tipku timera vrijeme rada postupno produljuje za sat vremena od 1 sata do 7 sati.
- Pri tome obratite pozornost na četiri indikatora na uređaju:
    - 1x pritiskanje → 1 sat→ svijetli 1H
    - 2x pritiskanje → 2 sata → svijetli 2H
    - 3x pritiskanje → 3 sata → svijetle 1H + 2H
    - Itd.

Kako biste automatski isključili uređaj, postupajte na sljedeći način:

- Kada AirCooler radi, pritišćite tipku TIMER sve dok ne zasvijetli željeno trajanje u satima.

Kako biste automatski uključili uređaj, postupajte na sljedeći način:

- Kada AirCooler ne radi, pritišćite tipku TIMER sve dok ne zasvijetli željeno trajanje u satima.

IONIZATOR

*Uređaj AirCooler opremljen je **ionizatorom**. On raspodjeljuje ionizirani zrak u prostorije i uklanja statički naboj.*

- Pritisnite tipku IONISATOR, a ionizacija će se pokrenuti ili isključiti.
- Zasvijetlit će prikaz na polju za rukovanje.

NAPOMENA

Atomi i molekule koji nastaju potiču kemijski proces razgradnje te se mogu upotrebljavati za uklanjanje mirisa i dezinfekciju zraka.

COOL AIR

- Koristite se tipkom COOL za pokretanje funkcije.
- Provjerite nalazi li se pokazivač razine napunjenosti vode iznad oznake MIN.
- Čim pritisnete tipku, uređaj će početi pumpati vodu prema filtru za vodu kako bi se time stvorio hladan i vlažan zrak koji se naposljetku ispuhuje iz uređaja.

OSCILACIJA

- Koristite se tipkom SWING za aktivaciju oscilacije uređaja. Zasvijetlit će prikaz na polju za rukovanje.
- Ponovnim pritiskanjem tipke SWING deaktivirat ćete funkciju.

NAPOMENA

Ovom se funkcijom raspodjeljuje ispuhani zrak prema lijevoj i desnoj strani. Time ćete postići vodoravnu raspodjelu zraka u prostoriji.

SAVJETI ZA PRAVILNU UPOTREBU

Ovdje ćete pronaći nekoliko napomena za postizanje optimalnog učinka hladnjaka zraka:

Zaštitite prostoriju zastorima, žaluzinama ili roletama od izravna Sunčevog zračenja. Time štedite energiju. 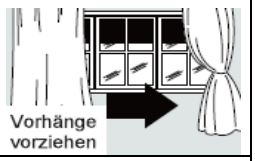
Nemojte postavljati nikakve predmete na uređaj niti nemojte prekrivati otvor za izlaz zraka.
Pazite na to da rešetka bude slobodna.
Pobrinite se da u prostoriji ne budu aktivni nikakvi izvori topline.
Uređaj nikada nemojte upotrebljavati u vrlo vlažnim prostorijama (npr. praonicama).
Nemojte upotrebljavati uređaj na otvorenom.
Pobrinite se da se uređaj nalazi na ravnom podu i da su blokirne kočnice namještene.

ODRŽAVANJE I ČIŠĆENJE

ČIŠĆENJE FILTRA ZA PRAŠINU

U svrhu osiguravanja učinkovite funkcije hladnjaka zraka trebali biste filtar za prašinu očistiti nakon svakog tjedna rada.

1. Prije čišćenja isključite uređaj, zatim pričekajte nekoliko minuta i povucite mrežni utikač kako biste odspojili uređaj sa strujne mreže.
2. Pritisnite omču kako biste skinuli pokrivnu rešetku.
3. U nastavku uklonite filtar za prašinu koji se nalazi ispod nje iz uređaja.
4. Za uklanjanje prašine nakupljene u filtru koristite se usisivačem.
5. Ako je filtar snažno zaprljan, uronite ga u vodu i isperite nekoliko puta – međutim, temperatura vode ne bi smjela biti veća od 40 °C.
6. Pustite filtar za prašinu da se nakon pranja dobro osuši i tek ga zatim ponovno umetnite u uređaj.
7. Ponovno postavite pokrivnu rešetku.

NAPOMENA *Nemojte nikada upotrebljavati uređaj bez filtra.*

ČIŠĆENJE KUĆIŠTA

Prije čišćenja isključite uređaj, zatim pričekajte nekoliko minuta i povucite mrežni utikač kako biste odspojili uređaj sa strujne mreže.

Očistite uređaj blago navlaženom krpom i u nastavku ga obrišite suhom krpom.

- Za čišćenje uređaja nikada nemojte upotrebljavati benzin, alkohol ni otapala – to može biti opasno.
- Nemojte prskati insekticide ni slična sredstva na hladnjak zraka.

PRAŽNJENJE SPREMNIKA ZA VODU

Preporučuje se pražnjenje i čišćenje spremnika za vodu svaka 2 do 3 tjedna tijekom upotrebe. U tu svrhu slijedite sljedeće korake:

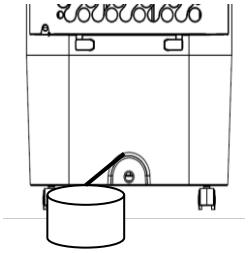

1. Izvucite mrežni utikač iz utičnice. Postavite prihvatnu posudu ispod otvora za ispuštanje vode na poleđini uređaja.
2. Uklonite poklopac i zatim pustite vodu da istječe u prihvatnu posudu. Na kraju možete blago nagnuti hladnjak zraka – no najviše za 30°.
3. Čim spremnik bude u potpunosti ispražnjen, ponovno postavite poklopac i obratite pozornost na njegov čvrst dosjed.
4. Utaknite mrežni utikač i ponovno pokrenite uređaj.

AKTIVNOSTI PRI POČETKU / KRAJU SEZONE

AKTIVNOSTI PRI KRAJU SEZONE

- Isključite uređaj i izvucite mrežni utikač.
- Oprezno ispraznite i očistite spremnik za vodu.
- Očistite filtar i ponovno ga umetnite nakon sušenja (pogledajte odjeljak „Čišćenje filtra za prašinu”).
- Zapakirajte uređaj i čuvajte ga na hladnom, suhom mjestu.

AKTIVNOSTI PRI POČETKU SEZONE

- Provjerite je li kabel za opskrbu strujom u redu te je li uzemljenje funkcionalno.
- U potpunosti slijedite sve upute za instalaciju i sigurnosne napomene.

UKLANJANJE PROBLEMA

Prije no što se obratite našoj pozivnoj liniji za korisnike / servisnoj lokaciji, provjerite može li se pogreška ukloniti na temelju napomena navedenih u nastavku.

PROBLEM	MOGUĆI UZROK	RJEŠENJE
Hladnjak zraka ne uključuje se.	Nestanak struje	Pričekajte ponovno uspostavljanje opskrbe strujom.
	Baterije daljinskog upravljača su prazne.	Zamijenite baterije ili se alternativno koristite upravljačkom pločom.
	Uređaj nije priključen na opskrbu strujom.	Priključite/utaknite uređaj u opskrbu strujom i pričekajte 30 min!
Hladnjak zraka radi samo kratko vrijeme.	Spremnik za vodu je prazan.	Napunite spremnik za vodu.
	Otvor za izlaz zraka nečime je blokiran.	Provjerite i uklonite sve prepreke koje blokiraju stazu zraka.
Tijekom rada u prostoriji se osjeća neugodan miris.	Zaprljan je filtar zraka ili spremnik za vodu.	Očistite filtar zraka i/ili spremnik za vodu u skladu s opisom.
Uređaj je vrlo glasan.	Površina na kojoj se hladnjak zraka nalazi nije ravna.	Postavite hladnjak zraka na drugo mjesto.

Tehničke informacije			
Nazivni napon	220 V~240 V		
Frekvencija	50 Hz		
Nazivna ulazna snaga	80 W		
Kapacitet spremnika za vodu	4,5 l		
Oznaka	Simbol	Vrijednost	Jedinica
Najveća stopa protoka	F	5,3	m³/min
Potrošnja električne energije ventilatora	P	80	W
Omjer kapaciteta	SV	0,07	(m³/min)W
Razina zvučne snage ventilatora	LWA	65	dB(A)
Najveća brzina zraka	C	8	m/s
Potrošnja u načinu pripravnosti za rad	PSB	0,19	W
Adrese za kontakt za dodatne informacije i servisna pozivna linija:	**Schuss Home Electronic GmbH** Scheringgasse 3, A-1140 Beč Tel.: +43 (1) 97 0 21 – 0 Servisna pozivna linija: +43 (1) 97 0 21 – 502 www.becool.at Matični br. poduzeća: 236974 t / Sudska nadležnost: Beč		

JAMSTVO

Ovim kvalitetnim proizvodom marke BE COOL odlučili ste se za inovaciju, dugovječnost i pouzdanost.

Za ovaj uređaj marke BE COOL pružamo jamstveno razdoblje od 2 godine od datuma kupnje koje vrijedi u Austriji!

Ako tijekom toga razdoblja suprotno očekivanju svejedno budu potrebni servisni radovi na vašem uređaju, ovime vam jamčimo besplatan popravak (zamjenski dijelovi i radno vrijeme) ili (u skladu s odlukom društva Schuss) zamjenu proizvoda. Ako popravak ni zamjena ne budu mogući zbog gospodarskih razloga, zadržavamo pravo dodjele vrijednosti vrijednosnog kupona.
U slučaju klima-uređaja u svakom se slučaju kao prvi korak najprije obratite pozivnoj liniji za korisnike (pogledajte naljepnicu na uređaju, odnosno naslovnu stranicu Uputa za upotrebu), a kod ventilatora svojem trgovcu ili izravno nama. Skrećemo vam pozornost na to da radovi popravaka koji nisu provedeni u ovlaštenim ugovornim servisnim radionicama u Austriji bez odgode poništavaju valjanost ovog jamstva.

Ovo jamstvo ne obuhvaća sljedeće:

- U slučaju nepropisne upotrebe ne snosimo odgovornost ni za kakva posljedična oštećenja
- Popravak ili zamjena dijelova na temelju pojave uobičajenih tragova trošenja
- Oštećenja na temelju neuvažavanja Uputa za upotrebu
- Uređaji koji se – čak i djelomično – upotrebljavaju u komercijalne svrhe
- Uređaji koji su vanjskim utjecajima mehanički oštećeni (pad, udar, lom, nepravilna upotreba itd.) te tragovi habanja estetske vrste.
- Uređaji kojima se nepropisno rukovalo
- Uređaji koji se nisu otvorili u našim ovlaštenim servisnim radionicama.
- Neispunjena očekivanja potrošača.
- Oštećenja koja se mogu svesti na višu silu, vodu, udar groma, prekomjeran napon.
- Uređaji kod kojih je oznaka tipa i/ili serijski broj na uređaju mijenjan, izbrisan, učinjen nečitljivim ili uklonjen.
- Usluge izvan naših ugovornih servisnih radionica, transportni troškovi do ugovorne servisne radionice ili nama i povratno te s time povezani rizici.

Izričito upućujemo na to da se unutar jamstvenog razdoblja kod pogrešaka tijekom rukovanja ili ako se nije utvrdila pogreška naplaćuje paušalan iznos u visini od 60,00 € (navodi osnova za VPI 2010, lipanj 2015.).

Pružanjem jamstvene usluge (popravak ili zamjena uređaja) cjelokupno jamstveno razdoblje od 2 godine od datuma kupnje neće se produljiti.

Ovo 2-godišnje jamstvo vrijedi samo uz predočavanje kupovnog računa (mora sadržavati naziv i adresu trgovca te potpunu oznaku uređaja) te pripadajućeg jamstvenog certifikata na kojem su navedeni vrsta uređaja te serijski broj (što je vidljivo na kartonskoj kutiji te na poleđini, odnosno donjoj strani uređaja)! Bez predočavanja jamstvenog certifikata važeće je samo zakonsko jamstvo!
Izričito upućujemo na to da ovo jamstvo ne utječe na zakonska prava na jamstvo te da ona u punom opsegu vrijede i dalje.

Obveza nadoknade štete putem društva Schuss Home Electronic GmbH te njegovih zastupnika vrijedit će samo u slučaju grubog nemara ili predumišljaja. U svakom je slučaju isključena odgovornost za propuštenu dobit, očekivanu uštedu koja nije nastupila, posljedične štete i štete na temelju zahtjeva trećih strana. Štete na ili za zapisane podatke uvijek su isključene iz obveze nadoknade štete.

Čestitamo na vašem odabiru. Želimo vam puno radosti s vašim uređajem BE COOL!

ADRESA
SHE Vertrieb
Schuss Home Electronic GmbH
A-1140 Beč, Scheringgasse 3
Tel.: +43 (0)1/ 970 21

Oznaka tipa:.....
Serijski broj:.....

Ovaj jamstveni certifikat treba se pri iskorištavanju prava na jamstvo, zajedno s uređajem, predočiti ovlaštenoj servisnoj radionici ili trgovcu kod kojega je uređaj kupljen!

BE COOL

SADRŽAJ

SR

Važne informacije o bezbednosti, postavljanju i električnom priključku.	**111 – 112**
Recikliranje, odlaganje, Izjava o usklađenosti	**113**
Obim isporuke	**114**
Opis uređaja	**114**
Puštanje u rad	**115 – 116**
Daljinski upravljač	**116**
Podešavanje funkcija	**117 – 118**
Saveti za pravilnu primenu	**119**
Održavanje i čišćenje	**119 – 120**
Aktivnosti na početku i na kraju sezone	**120**
Otklanjanje problema	**121**
Tehničke informacije	**121**
Garancija	**122**

MOLIMO VAS DA PRE INSTALIRANJA, RUKOVANJA ILI ODRŽAVANJA PAŽLJIVO PROČITATE UPUTSTVO ZA UPOTREBU. ZAŠTITITE SEBE I DRUGE TAKO ŠTO ĆETE SE PRIDRŽAVATI UPUTSTAVA O BEZBEDNOSTI. NEPRIDRŽAVANJE UPUTSTAVA MOŽE DA DOVEDE DO POVREĐIVANJA LJUDI I/ILI MATERIJALNE ŠTETE I/ILI GUBITKA PRAVA PO OSNOVU GARANCIJE!

VAŽNE INFORMACIJE O BEZBEDNOSTI, POSTAVLJANJU I ELEKTRIČNOM PRIKLJUČKU.

Ovaj uređaj koristite isključivo prema Smernicama u uputstvu za rukovanje. Svaka druga upotreba, koju nije preporučio proizvođač, može da dovede do požara, strujnog udara ili telesnih povreda.

1. Ovaj uređaj je **predviđen isključivo za hlađenje stambenog prostora u domaćinstvu** i ne sme se koristiti u druge svrhe.
2. Uređaj **nije namenjen za trajan i precizan rad** i ne treba da se koristi za hlađenje električnih sistema (npr. u server sobama).

•

3. Skinite ambalažu i uverite se da uređaj nije oštećen. Ako ste u nedoumici, ne koristite uređaj i obratite se ovlašćenom servisu ili svom prodavcu.
4. Ako uređaj ima kvar, isključite ga i obratite se svom prodavcu ili službi za telefonsku podršku.
5. Ako je kabl za napajanje oštećen, mora ga zameniti proizvođač ili ovlašćeni servis, da bi se izbegli svi mogući rizici.
6. Za bilo kakve popravke, uvek i isključivo se obratite ovlašćenim službama za korisnike. Ovlašćene službe za korisnike možete pronaći online na adresi www.becool.at.

•

7. Pre priključivanja na mrežu, morate **proveriti da li vrsta struje i mrežni napon odgovaraju podacima na natpisnoj pločici uređaja.**

8. Električna utičnica u koju se uređaj uključuje, ne sme da bude neispravna ili labava i mora da odgovara potrebnom strujnom opterećenju, a pre svega da bude pouzdano uzemljena. Ako ste u nedoumici, pozovite kvalifikovanog električara da proveri vašu električnu instalaciju.
9. **Izbegavajte korišćenje produžnog kabla**, jer on može da se pregreje i izazove požar.
10. Zabranjeno je na bilo koji način prilagođavati ili modifikovati osobine ovog uređaja. Koristite samo rezervne delove i pribor koje je preporučio proizvođač (nepridržavanje ove odredbe dovodi do gubitka garancije i prestanka odgovornosti proizvođača).

●

11. **Deca ne smeju da se igraju ovim uređajem.**
12. Ne dajte da se deca igraju ambalažom – **U SLUČAJU DA PROGUTAJU SITNE DELOVE, POSTOJI OPASNOST DA SE UGUŠE!**
13. Deca mlađa od 8 godina i lica sa ograničenim fizičkim, psihičkim, senzornim ili mentalnim sposobnostima, kao i lica bez iskustva i znanja, smeju da koriste ovaj uređaj samo ako su pod adekvatnim nadzorom, ako im je detaljno objašnjeno kako se uređaj koristi na bezbedan način, kao i ako su opisane postojeće opasnosti.
14. **Nikada ne koristite uređaj bez nadzora**. Ako napuštate prostoriju, **uvek isključite uređaj.**

●

15. Ne uvrćite mrežni kabl i ne savijajte ga.
16. Ne hvatajte **uređaj mokrim rukama**.
17. Ne koristite **uređaj na otvorenom prostoru**.
18. **Nikada ne pokrivajte uređaj**.
19. Ni u kom slučaju **ne koristite uređaj u prostorijama gde se nalazi gas, ulje ili sumpor**.
20. **Ne koristite** uređaj **u blizini vode ili jake vlage**, npr. u vlažnim podrumima, pored bazena, kada ili tuševa. Pazite da voda ne prodre u uređaj.
21. Ne postavljajte uređaj u blizini izvora toplote (npr. pored uređaja za grejanje) i izbegavajte direktno izlaganje suncu.
22. Držite uređaj na **minimalnom rastojanju od 50 cm od zapaljivih materija** (npr. alkohola) ili posuda pod pritiskom (npr. sprej).
23. Ne stavljajte **nikakve teške ili vruće predmeta na uređaj.**
24. Postavite uređaj **na stabilnu i ravnu podlogu.**
25. **Nikada ne gurajte** prste, olovke ili druge predmete u uređaj i pazite da **otvori za ulaz i izlaz vazduha nikada ne budu blokirani.**

●

26. **Redovno menjajte vodu.**
27. Rezervoar za vodu punite uvek iznad minimuma, a nikada iznad maksimuma.
28. Ako **želite da pomerite uređaj, uvek pazite da pozicione kočnice budu otpuštene.**
29. Nikada ne pomerajte uređaj brzo ako se u rezervoaru nalazi voda, da biste izbegli isticanje ili prskanje vode.
30. Ne koristite uređaj u režimu rada „COOL“ dugo u zatvorenom prostoru bez provetravanja, kako bi se izbegla visoka vlažnost.
31. Rashladni ulošci nisu igračka - držite decu i životinje dalje od njih.
32. Nikada ne pokušavajte da otvorite rashladne uloške. Tečnost u njima može da bude štetna po zdravlje.

●

33. Izvucite utikač i ispraznite rezervoar sa vodom kada ne koristite uređaj.
34. **Uvek isključite** uređaj **pre nego što izvučete mrežni utikač.**
35. Nikada ne vucite za kabl, da biste isključili uređaj iz struje. Uvek vucite za utikač, da biste izvukli mrežni kabl iz utičnice.
36. **Ne hvatajte utikač mokrim rukama**, kako biste izbegli strujne udare.
    Uređaj čuvajte u vertikalnom položaju, na sigurnom, suvom mestu, van domašaja dece kada ga ne koristite i ne prekrivajte ga plastičnom ambalažom.
37. Održavajte uređaj u dobrom stanju, tako što ćete da ga negujete i čistite. Ako imate bilo kakvih pitanja u vezi sa održavanjem, možete se obratiti ovlašćenoj službi proizvođača za telefonsku podršku / ovlašćenom servisu.

RECIKLIRANJE

Ambalažni materijal može da se reciklira. Zbog toga preporučujemo da ovaj materijal sortirate kod odlaganja.

ODLAGANJE

Simbol „precrtana kanta za smeće“ označava da je potrebno posebno odlaganje starih električnih i elektronskih uređaja (WEEE). Električni i elektronski uređaji mogu da sadrže opasne i ekološki opasne materije. Zbog toga ne odlažite ove uređaje kao običan otpad, nego na mesto određeno za prikupljanje starih električnih i elektronskih uređaja. Time doprinosite zaštiti resursa i životne sredine.
Molimo vas da se za ostale informacije obratite svom prodavcu ili lokalnim organima.

IZJAVA O USKLAĐENOSTI

Ovim potvrđujemo da ovaj proizvod odgovara suštinskim zahtevima, propisima i direktivama EU.
Detaljnu Izjavu o usklađenosti možete u bilo koje vreme da vidite na sledećem linku:
www.becool.at/downloads/doc/bc5ac2001ftl.pdf

Zadržavamo pravo na greške i tehničke izmene.

www.becool.at

OBIM ISPORUKE

U okviru obima isporuke SHE rashlađivača dobijate:

- 1x rashlađivač vazduha
- 4x točkići za premeštanje uređaja
- 2 x rashladni ulošci
- 1x uputstvo za upotrebu

OPIS UREĐAJA

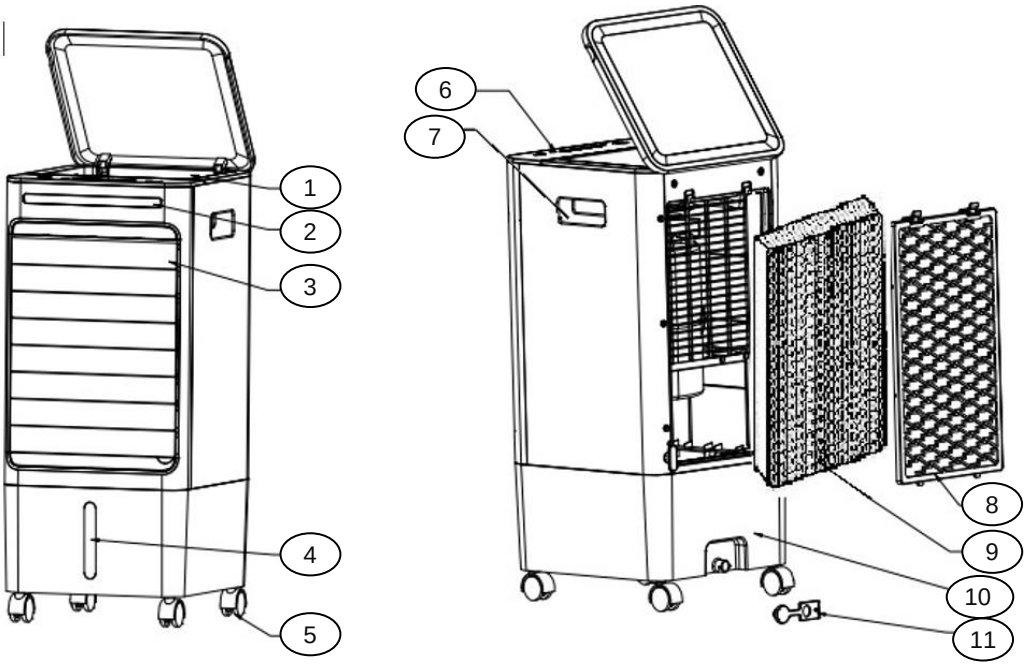

1. Otvor za punjenje odozgo
2. LED displej
3. Izlaz vazduha
4. Indikator nivoa vode
5. Točkići za premeštanje uređaja
6. Kontrolna tabla
7. Drška
8. Zaštitna rešetka
9. Filter prašine
10. Rezervoar za vodu
11. Ispuštanje vode

PUŠTANJE U RAD

PRE PRVOG PUŠTANJA U RAD

Raspakujte uređaj

1. Otvorite kartonsku kutiju i izvadite uređaj.
2. Uklonite kompletnu ambalažu sa uređaja.
3. Odmotajte mrežni kabl do kraja i pazite da ga pri tome ne oštetite.

Točkići za premeštanje uređaja

Za lakše premeštanje, uređaj je opremljen točkićima za premeštanje.
Dodatno su dva točkića opremljena pozicionom kočnicom, kako bi se na taj način garantovalo čvrsto pozicioniranje.

1. Nakon što pažljivo raspakujete uređaj, ubacite točkiće za premeštanje uređaja u za to predviđene ureze na donjoj strani uređaja.
2. Da biste podesili pozicione kočnice, aktivirajte ručicu na sledeći način:
   PRITISNITE NADOLE → Fiksiranje kočnice
   PRITISNITE NAGORE→ Otpuštanje kočnice

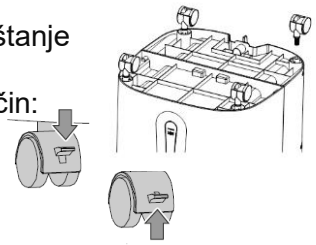

INSTALIRANJE

Molimo vas da prilikom instaliranja obratite pažnju na sledeće tačke.

1. Postavite uređaj na ravnu i čvrstu podlogu i podesite pozicione kočnice, kako bi uređaj stajao stabilno.
2. Rastojanje od zidova ili drugih objekata mora da iznosi najmanje 50 cm.
3. Pre upotrebe uređaja uverite se da otvor za ulaz i izlaz vazduha nisu blokirani preprekama.
4. Priključite uređaj na uzemljenu utičnicu.

NAPOMENA
Čim priključite uređaj na mrežni napon, AirCooler automatski obavlja dijagnostičku proceduru, da bi bio siguran da je uređaj spreman za rad. Tokom tog postupka trepere lampice na prednjoj strani uređaja.

PUNJENJE REZERVOARA ZA VODU

Otvorite poklopac na gornjoj strani uređaja i sipajte vodu:
Prilikom punjenja vode uvek vodite računa o oznakama MIN i MAX:

- ***Oznaka MIN*** → Rezervoar za vodu mora da bude napunjen iznad oznake MIN, kako bi pumpa pravilno radila.
- ***Oznaka MAX*** → Rezervoar za vodu ne sme se napuniti iznad oznake MAX, jer inače voda može da dospe u unutrašnjost uređaja i tako ošteti elektronske delove.

Ponovo zatvorite poklopac.

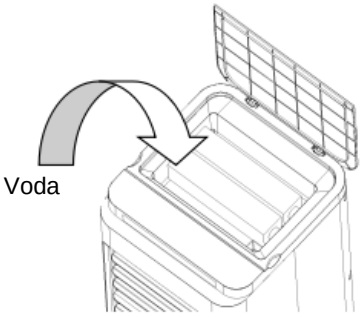

RASHLADNI ULOŠCI

U okviru obima isporuke dobijate dva rashladna uloška, koje možete da stavite u rezervoar za vodu, kako biste postigli veći efekat hlađenja.

Molimo vas da prilikom korišćenja rashladnih uložaka obratite pažnju na sledeće:

1. Pre upotrebe ostavite rashladne uloške u zamrzivaču najmanje 3-4 sata.
2. Naspite vodu u AirCooler i vodite pri tome računa da bude napunjen otprilike do pola →, nikako ne smete da sipate iznad oznake MAX.
3. Sada skinite zadnju zaštitnu rešetku i stavite rashladne uloške u rezervoar za vodu.

NAPOMENA
U rezervoar za vodu možete da stavite i kocke leda.
Pri tome vodite računa da nivo vode ne pređe oznaku MAX.

DALJINSKI UPRAVLJAČ

PRIPREMA DALJINSKOG UPRAVLJAČA – STAVLJANJE ILI ZAMENA BATERIJA

Molimo vas da obratite pažnju na sledeća uputstva:

1. Da bi daljinski upravljač radio, stavite pločastu bateriju koja se isporučuje uz daljinski upravljač.
2. Da biste to uradili, izvucite držač baterije na poleđini daljinskog upravljača i stavite bateriju:

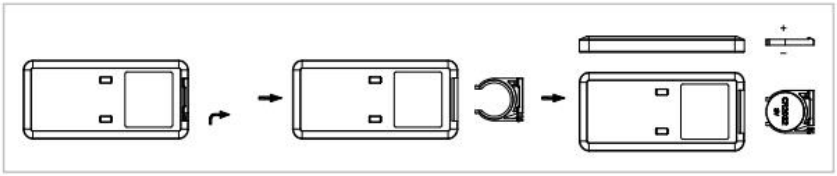

3. Pri tome obratite pažnju na oznake za polaritet (+/-) na bateriji i držaču baterije:

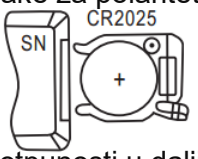

4. Zatim gurnite držač baterije u potpunosti u daljinski upravljač.

NAPOMENA
Tasteri na daljinskom upravljaču označeni su kao na slici ispod. Sve funkcije daljinskog upravljača rade identično kao i kod manuelnog rukovanja uređajem.

PRAVILNA UPOTREBA DALJINSKOG UPRAVLJAČA

Usmerite daljinski upravljač direktno prema prednjoj strani uređaja i vodite računa da se između daljinskog upravljača i uređaja na nalaze prepreke.

NAPOMENA
Molimo vas da pažljivo postupate sa daljinskim upravljačem.
Ne izlažite daljinski upravljač direktnom sunčevom zračenju i držite ga dalje od izvora toplote.

PODEŠAVANJE FUNKCIJA

Sve funkcije možete da podesite direktno na uređaju, kao i pomoću daljinskog uređaja.

UKLJUČIVANJE UREĐAJA

- Pritisnite taster ON/OFF, da biste uključili uređaj.

NAPOMENA
Čim uključite uređaj, on radi srednjom brzinom.

PODEŠAVANJE BRZINE

- Koristite SPEED taster, kako biste podesili brzinu ventilatora.
- Na kontrolnoj tabli zasvetli određeni indikator:

Mala brzina

Srednja brzina

Velika brzina

REŽIMI RADA

- Koristite MODE taster, kako biste izabrali između sledećih ražima rada:

➔ Normalan režim rada	→ Uređaj radi najvećom brzinom.
➔ Prirodni režim rada	→ Simulira povetarac, kako bi stvorio prijatan, prirodan protok vazduha.
➔ Režim rada za spavanje	→ Brzina se smanjuje za jedan stepen svakih 30 minuta i na kraju radi najmanjom brzinom.

- Na kontrolnoj tabli zasvetli određeni indikator.

TAJMER

- Koristite taster TIMER taster, kako biste uključili ili isključili uređaj putem vremenske kontrole.
- Svakim pritiskom na taster za tajmer, vreme rada uređaja postepeno se produžava za pola sata, sa 1 sata na 7 sati.
- Pri tome obratite pažnju na četiri indikatora na uređaju:
    - 1x pritisnite → 1 sat → 1H svetli,
    - 2x pritisnite → 2 sata → 2H svetli,
    - 3x pritisnite → 3 sata → 1H + 2H svetle,
    - itd.

Da biste automatski isključili uređaj, postupite na sledeći način:

- Dok AirCooler radi, pritikajte taster TIMER dok ne zasvetli željeni broj sati.

Da biste automatski uključili uređaj, postupite na sledeći način:

- Dok AirCooler ne radi, pritikajte taster TIMER dok ne zasvetli željeni broj sati.

JONIZATOR

*AirCooler je opremljen **jonizatorom.** On distribuira vazduh po prostoriji i uklanja statički elektricitet.*

- Pritisnite taster IONISATOR, nakon čega se jonizacija uključuje ili isključuje.
- Na kontrolnoj tabli zasvetli indikator.

NAPOMENA

Nastali atomi i molekuli podstiču proces hemijske razgradnje i mogu da se koriste za uklanjanje mirisa i dezinfekciju vazduha.

HLAĐENJE VAZDUHA (COOL AIR)

- Koristite COOL taster, kako biste startovali ovu funkciju.
- Obavezno proverite da li je indikator nivoa vode iznad oznake MIN.
- Čim pritisnete ovaj taster, uređaj počinje da pumpa vodu na vodeni filter, kako bi na taj način stvorio hladan i vlažan vazduh, koji će zatim da izduva iz uređaja.

OSCILACIJE

- Koristite SWING taster, kako biste podesili oscilaciju uređaja. Na kontrolnoj tabli zasvetli indikator.
- Ovu funkciju deaktivirate ponovnim pritskom na SWING taster.

NAPOMENA

Ovom funkcijom se izduvani vazduh deli levo i desno. Ovim se postiže horizontalna raspodela vazduha u prostoriji.

SAVETI ZA PRAVILNU PRIMENU

Evo nekoliko saveta za postizanje optimalnih performansi rashlađivača vazduha:

Zaštitite prostoriju zavesama, roletnama ili kapcima od direktne sunčeve svetlosti. Tako štedite energiju. 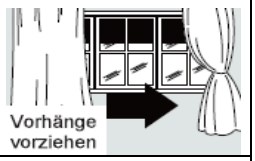
Ne stavljajte nikakve predmete na uređaj i ne pokrivajte izlaz vazduha.
Neka rešetke bude slobodna.
Uverite se da nema izvora toplote u prostoriji.
Uređaj nikada ne koristite u veoma vlažnim prostorijama (poput vešernice).
Ne koristite uređaj na otvorenom prostoru.
Uverite se da uređaj stoji na ravnom podu i da su podešene pozicione kočnice.

ODRŽAVANJE I ČIŠĆENJE

ČIŠĆENJE FILTERA PRAŠINE

Da biste osigurali efikasan rad rashlađivača vazduha, trebali biste očistiti filter prašine nakon svake radne nedelje.

1. Pre čišćenja isključite uređaj, zatim pričekajte nekoliko minuta, a onda izvucite utikač, da biste isključili uređaj iz mreže.
2. Pritisnite jezičak da skinete zaštitnu rešetku.
3. Zatim izvadite iz uređaja filter prašine, koji se nalazi ispod zaštitne rešetke.
4. Za uklanjanje prašine koja se nakupila u filteru koristite usisivač.
5. Ako je filter veoma prljav, uronite ga u toplu vodu i isperite ga nekoliko puta - ali temperatura vode ne bi trebalo da pređe 40° C.
6. Nakon pranja, ostavite da se filter prašine dobro osuši pre nego što ga ponovo stavite u uređaj.
7. Ponovo stavite zaštitnu rešetku.

NAPOMENA *Ne koristite nikada uređaj bez filtera.*

ČIŠĆENJE KUĆIŠTA

Pre čišćenja isključite uređaj, zatim pričekajte nekoliko minuta, a onda izvucite utikač, da biste isključili uređaj iz mreže.

Očistite uređaj umereno vlažnom krpom, a zatim ga obrišite suvom krpom.

- Za čišćenje ne koristite nikada benzin, alkohol ili rastvarače - to može da bude opasno.
- Ne prskajte rashlađivač vazduha insekticidima ili sličnim sredstvima.

PRAŽNJENJE REZERVOARA ZA VODU

Preporučuje se pražnjenje i čišćenje rezervoara za vodu svake 2-3 nedelje tokom korišćenja. Molimo vas sledite dole navedene korake:

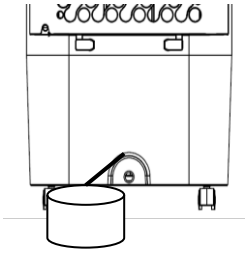

1. Izvucite mrežni utikač iz utičnice. Postavite posudu za sakupljanje ispod otvora za vodu na zadnjoj strani uređaja.
2. Skinite poklopac, a zatim pustite da vode isteče u posudu za sakupljanje. Na kraju možete blago da nagnete rashlađivač vazduha - ali ne više od 30°.
3. Nakon što je rezervoar potpuno prazan, vratite poklopac i vodite računa da čvrsto nalegne.
4. Uključite mrežni utikač i ponovo pokrenite uređaj
   .

AKTIVNOSTI NA POČETKU I NA KRAJU SEZONE

AKTIVNOSTI NA KRAJU SEZONE

- Isključite uređaj i izvucite mrežni utikač.
- Pažljivo ispraznite rezervoar za vodu.
- Očistite filter i nakon sušenja ponovo ga stavite (pogledajte poglavlje „Čišćenje filtera prašine“).
- Spakujte uređaj i čuvajte ga na hladnom i suvom mestu.

KONTROLE NA POČETKU SEZONE

- Proverite da li je kabl za napajanje u redu i da li je uzemljenje ispravno.
- Pažljivo sledite uputstva za instaliranje i bezbednost.

OTKLANJANJE PROBLEMA

Pre nego što se obratite našoj službi za telefonsku podršku / ovlašćenom servisu, molimo vas da proverite da li se greška može ispraviti korišćenjem sledećih uputstava.

PROBLEM	MOGUĆI UZROK	REŠENJE
Rashlađivač vazduha se ne uključuje.	Nestanak struje	Sačekajte da se ponovo uspostavi snabdevanje strujom.
	Ispražnjene baterije u daljinskom upravljaču.	Zamenite baterije ili umesto daljinskog upravljača koristite komandnu tablu.
	Uređaj nije uključen u struju.	Priključiti/Uključiti uređaj u struju i sačekati 30 minuta!!
Rashlađivač vazduha radi samo kratko.	Prazan rezervoar za vodu.	Napunite rezervoar za vodu.
	Izlaz vazduha je nečim blokiran.	Proverite i uklonite sve prepreke koje blokiraju izlazak vazduha.
Tokom rada u prostoriji se javlja neprijatan miris.	Zaprljan filter vazduha ili rezervoar za vodu.	Očistite filter vazduha i/ili rezervoar za vodu kako je opisano.
Uređaj je veoma bučan.	Podloga na kojoj stoji rashlađivač vazduha nije ravna.	Postavite uređaj na neko drugo mesto.

Tehničke informacije			
Nominalni napon	220V~240V		
Frekvencija	50 Hz		
Nominalna snaga	80W		
Zapremina rezervoara za vodu	4,5l		
Naziv	Simbol	Vrednost	Jedinica
Maksimalni volumen protoka	F	3.6	m³/min
Ulazna snaga ventilatora	P	45.8	W
Odnos snage	SV	0.079	(m³/min)W
Nivo buke ventilatora	LWA	56.6	dB(A)
Maksimalna brzina vazduha	C	5.6	m/s
Potrošnja u režimu pripravnosti	PSB	0.3	W
Kontakt adrese za ostale informacije i servisna telefonska linija:	**Schuss Home Electronic GmbH** Scheringgasse 3, A-1140 Beč Tel: +43 (1) 97 0 21 – 0 Servisna telefonska linija: +43 (1) 97 0 21 – 502 www.becool.at Broj u Privrednom registru: 236974 t / Registracioni sud: Beč		

GARANCIJA

Ovim kvalitetnim proizvodom kompanije BE COOL o[illegible] se za inovativnost, dugovečnost i pouzdanost.

Za ovaj uređaj kompanije BE COOL dajemo garantni rok od 2 godine od datuma kupovine, koji važi u Austriji!

U malo verovatnom slučaju da, ipak, bude potreban servis na vašem uređaju tokom ovog perioda, garantujemo besplatan popravak (zamene delova i radno vreme) ili (po nahođenju kompanije Schuss) zamenu proizvoda. Ako ni popravka ni zamena nisu mogući iz ekonomskih razloga, zadržavamo pravo da damo vaučer prema trenutnoj vrednosti uređaja.
Molimo vas da se u slučaju klima uređaja uvek prvo obratite službi za telefonsku podršku (vidi nalepnicu na uređaju ili naslovnoj strani uputstva za upotrebu) ili, u slučaju ventilatora, svom specijalizovanom prodavcu ili direktno nama. Želimo da napomenemo da popravka koju nije obavila ovlašćena radionica u Austriji, odmah ukida važenje ove garancije.

Ovom garancijom nije obuhvaćeno sledeće:

- Ako se uređaj ne koristi pravilno, ne odgovaramo za indirektnu štetu.
- Popravka ili zamena delove zbog uobičajenih znakova habanja.
- Oštećenja zbog nepoštovanja uputstva za upotrebu.
- Uređaji koji se koriste - čak i delimično - u komercijalne svrhe.
- Mehanički oštećeni uređaji usled spoljašnjih uticaja (udar, udar, lom, nepravilna upotreba itd.), kao i znakovi habanja estetske prirode.
- Uređaji kojima se rukuje nepravilno.
- Uređaj koji nije otvorio naš ovlašćeni servis.
- Neispunjena očekivanja potrošača.
- Oštećenja nastala zbog više sile, vode, groma, prenapona.
- Uređaji kod kojih su oznaka tipa i/ili serijski broj na uređaju promenjeni, izbrisani, nečitljivi ili uklonjeni.
- Usluge izvan naših ovlašćenih servisa, troškovi prevoza do ovlašćenog servisa ili do i od nas, kao i povezani rizici.

Naročito ističemo da će se u garantnom roku u slučaju grešaka u rukovanju uređajem ili ako nije otkrivena greška, naplaćivati paušalni iznos od 60 € - (indeksirana osnova Indeksa potrošačkih cena za 2010, jun 2015).

Pružanjem usluge u okviru garancije (popravka ili zamena uređaja) ne produžava se garantni rok od 2 godine od datuma kupovine.

Dvogodišnja garancija važi samo uz predočavanje dokaza o kupovini (mora da sadrži ime i adresu prodavca i kompletan naziv uređaja) i pripadajuće garancije, na kojoj treba da stoji vrsta uređaja i serijski broj (nalazi se na kutiji i na poleđini ili na donjoj strani uređaja)! Bez predočavanja garantnog lista važi samo zakonom propisana garancija!
Izričito ističemo da ova garancija ne utiče na zakonom propisana prava po osnovu garancije i da će ista važiti i dalje bez umanjenja.

Odgovornost za štetu od strane kompanije Schuss Home Electronic GmbH i njenih pomagača u izvršenju obaveza postoji samo u slučaju grube nepažnje ili namere. U svakom slučaju, isključena je odgovornost za izgubljenu dobit, očekivanu, ali ne i nastalu uštedu, indirektnu štetu i štetu po osnovu prava trećih lica. Oštećenja zabeleženih podataka uvek se isključuju iz odgovornosti za štetu.

Čestitamo na izboru. Nadamo se da ćete uživati u korišćenju vašeg BE COOL uređaja!

ADRESA
SHE Vertrieb
Schuss Home Electronic GmbH
A-1140 Wien, Scheringgasse 3
Tel: +43 (0)1/ 970 21

Tipska oznaka:.....
Serijski broj:.....

U slučaju garancije, ovaj garantni list morate predati zajedno sa uređajem ovlašćenom servisu ili prodavcu od koga ste kupili uređaj!

İÇİNDEKİLER

Güvenlik, kullanım yeri ve elektrik bağlantısı hakkında önemli bilgiler	**123 – 124**
Geri dönüşüm, bertaraf etme, uygunluk beyanı	**125**
Teslimat kapsamı	**126**
Cihaz açıklaması	**126**
İşletime alma	**127 – 128**
Uzaktan kumanda	**128**
İşlevleri ayarlama	**129 – 130**
Doğru kullanım ipuçları	**131**
Bakım ve temizlik	**131 – 132**
Sezon başı/sonu yapılacaklar	**132**
Sorun giderme	**133**
Teknik bilgiler	**133**
Garanti	**134**

KURULUM, KULLANIM VE BAKIM ÖNCESİNDE KULLANMA KILAVUZUNU DİKKATLİCE OKUYUN. GÜVENLİK TALİMATLARINA UYARAK KENDİNİZİ VE DİĞERLERİNİ KORUYUN. TALİMATLARA UYULMAMASI YARALANMA VE/VEYA MADDİ HASARA VE/VEYA GARANTİ HAKKININ KAYBOLMASINA NEDEN OLABİLİR!

GÜVENLİK, KULLANIM YERİ VE ELEKTRİK BAĞLANTISI HAKKINDA ÖNEMLİ BİLGİLER.

Bu cihazı kullanım kılavuzundaki talimatlara uygun olarak kullanın. Üretici tarafından önerilmeyen başka türde kullanımlar yangın, elektrik çarpması veya yaralanmalara neden olabilir.

1. Bu cihaz **yalnızca ev içi yaşam alanlarının soğutulması için tasarlanmıştır** ve başka hiçbir amaçla kullanılamaz.
2. Cihaz **sürekli ve hassas işletime uygun değildir** ve elektrik sistemlerinin soğutulması için de kullanılmamalıdır (örn. sunucu odalarında).

•

3. Ambalajı çıkarın ve cihazın hasar görmediğinden emin olun. Şüphe durumunda cihazı kullanmayın ve servis merkeziyle ya da bayinizle görüşün.
4. Cihazda bir arıza varsa cihazı kapatın ve bayinizle ya da müşteri yardım hattıyla görüşün.
5. Elektrik kablosu hasarlıysa, olası tüm risklerin önlenmesi adına üretici veya yetkili bir servis merkezi tarafından değiştirilmelidir.
6. Herhangi bir onarım işlemi için daima ve yalnızca üretici tarafından yetkilendirilmiş yetkili servis merkezlerine başvurun. Müşteri hizmetleri merkezlerini www.becool.at adresinden öğrenebilirsiniz.

•

7. Şebekeye bağlamadan önce **akım türünün ve şebeke geriliminin cihazın tip plakasındaki bilgilerle uyuşup uyuşmadığını kontrol etmeniz** gerekir.

8. Cihazı bağladığınız elektrik prizi arızalı veya gevşek olmamalı ve gereken akım yükü için uygun olmalı ve her şeyden önce güvenli bir şekilde topraklanmış olmalıdır. Şüphe durumunda elektrik tesisatınızı kalifiye bir elektrik teknisyenine kontrol ettirin.
9. Aşırı ısınabileceği ve yangına neden olabileceği için **uzatma kablosu kullanmaktan kaçının**.
10. Bu cihazın özelliklerinde herhangi bir uyarlama veya değişiklik yapılması yasaktır ve sadece üretici tarafından önerilen yedek parça ve aksesuarların kullanılması gerekir (aksi takdirde garanti (garanti ve güvence hakkı kaybolur).

●

11. **Çocuklar cihazla oynamamalıdır.**
12. Çocukların ambalajla oynamasına izin vermeyin - **KÜÇÜK PARÇALARIN YUTULMASI BOĞULMA RİSKİ OLUŞTURUR!**
13. 8 yaşın altındaki çocuklar ve fiziksel, ruhsal, algısal veya zihinsel becerileri kısıtlı olan kişiler ile deneyim ve bilgi eksikliği olanlar bu cihazı ancak uygun bir gözetim altındayken ve cihazın güvenli bir şekilde kullanımı hakkında detaylıca bilgilendirildikten ve olası riskler açıklandıktan sonra kullanabilirler.
14. **Cihazı başıboş durumda çalıştırmayın.** Odadan ayrılmanız gerekirse **cihazı daima kapatın**.

●

15. Elektrik kablosunu bükmeyin veya kırmayın.
16. Cihazı **ıslak ellerle kullanmayın**.
17. Cihazı **açık havada kullanmayın**.
18. **Cihazın üstünü asla örtmeyin.**
19. Cihazı **gaz, yağ veya kükürt bulunan mekanlarda asla** çalıştırmayın.
20. Cihazı örn. nemli kiler, yüzme havuzu, banyo veya duş gibi **sulu veya yoğun rutubetli bölgelerin yakınlarında** kullanmayın. Cihaza su girmemesine dikkat edin.
21. Cihazı ısı kaynaklarının yakınlarına (örn. ısıtıcıların yanına) kurmayın ve doğrudan güneş ışığına maruz bırakmaktan kaçının.
22. Cihazı yanıcı maddelere (örn. alkol) veya basınç altında bulunan kaplara (örn. püskürtme kabı) **en az 50 cm mesafede** tutun.
23. **Cihazın üzerine ağır veya sıcak cisimler** koymayın.
24. Cihazı **sağlam ve düz bir zemin üzerine** koyun.
25. Cihazın içine asla parmak, kalem veya başka cisimler **sokmayın** ve **hava giriş ve çıkışının hiçbir zaman tıkanmamasına** dikkat edin.

●

26. **Suyu düzenli olarak değiştirin.**
27. Su tankını daima minimum seviyenin üzerinde ve maksimum seviyeyi geçmeyecek şekilde doldurun.
28. Cihazı **hareket ettirmek isterseniz, sabitleme frenlerinin çözülmüş olmasına dikkat edin**.
29. Suyun akmasını veya sıçramasını önlemek için su tankında su varken cihazı hızlı hareket ettirmeyin.
30. Havada yüksek nemi önlemek için havalandırması olmayan kapalı bir alanda cihazı uzun süre "COOL" modunda kullanmayın.
31. Buz kasetleri oyuncak değildir - çocuklardan ve evcil hayvanlardan uzak tutun.
32. Buz kasetlerini asla açmaya çalışmayın. İçindeki sıvı sağlık açısından zararlı olabilir.

●

33. Cihazı kullanmıyorken fişini çekin ve su tankını boşaltın.
34. **Elektrik fişini çekmeden önce** cihazı daima kapatın.
35. Cihazın elektrik bağlantısını kesmek için elektrik kablosundan çekmeyin. Elektrik kablosunu çıkarmak için daima fişinden çekin.
36. Elektrik çarpmalarını önlemek için **fişi ıslak ellerle** tutmayın.
    Cihazı kullanılmıyorken güvenli, kuru ve çocukların ulaşamayacağı bir yerde dik konumda saklayın ve üzerini plastik ambalajla örtmeyin.
37. Cihazı bakımını yaparak ve temizleyerek iyi bir durumda tutun. Bakım ve onarımla ilgili sorularınız olursa, üretici tarafından yetkilendirilmiş bir müşteri yardım hattıyla/servis merkeziyle irtibata geçebilirsiniz.

GERİ DÖNÜŞÜM

Ambalaj malzemeleri geri döndürülebilir. Bu nedenle bunları ayırarak bertaraf etmeniz önerilir.

BERTARAF ETME

"Üzeri çizgili çöp varili" sembolü, elektrikli ve elektronik atıkların (WEEE) ayrı bir şekilde bertaraf edilmesini gerektirir. Elektrikli ve elektronik cihazlar tehlikeli ve çevreye zararlı maddeler içerebilir. Bu nedenle bunlar ayrılmamış çöplere atılmamalı, elektrikli ve elektronik cihazlar için belirlenmiş toplama yerleri aracılığıyla bertaraf edilmelidir. Böylece kaynakların ve çevrenin korunmasına katkıda bulunmuş olursunuz.
Daha fazla bilgi için bayinize veya yerel makamlara başvurabilirsiniz.

UYGUNLUK BEYANI

İşbu beyanla bu ürünün AB'nin temel gerekliliklerine, talimatlarına ve direktiflerine uygun olduğunu onaylarız.
Detaylı uygunluk beyanına dilediğiniz zaman şu bağlantıdan ulaşabilirsiniz:
www.becool.at/downloads/doc/bc5ac2001ftl.pdf

Hata ve teknik değişiklik hakkı saklıdır.

www.becool.at

TESLİMAT KAPSAMI

SHE soğutucu teslimat kapsamında şunlar bulunur:

- 1 hava soğutucu
- 4 taşıma tekerleği
- 2 buz kaseti
- 1 kullanma kılavuzu

CİHAZ AÇIKLAMASI

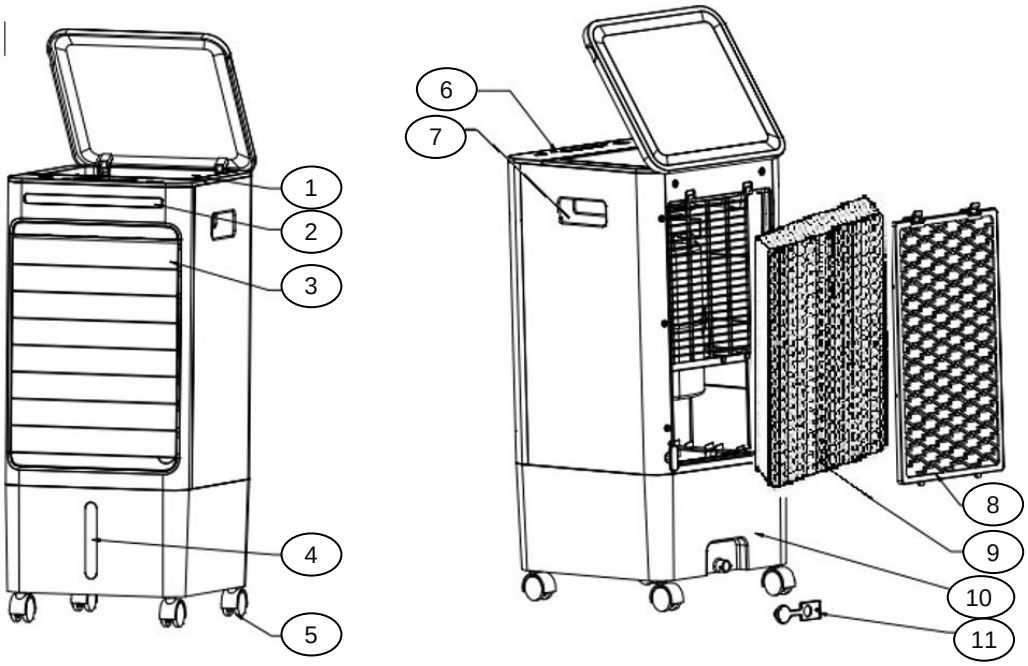

1. Top Loader
2. LED ekran
3. Hava çıkışı
4. Su seviyesi göstergesi
5. Taşıma tekerlekleri
6. Kumanda paneli
7. Tutamak
8. Izgara
9. Toz filtresi
10. Su tankı
11. Su çıkışı

İŞLETİME ALMA

İLK İŞLETİME ALMADAN ÖNCE

Cihazın paketini açma

1. Kutuyu açın ve cihazı çıkarın.
2. Cihazın ambalajını tamamen çıkarın.
3. Elektrik kablosunu tamamen açın ve kabloya zarar vermemeye dikkat edin.

Taşıma tekerlekleri

Kolay bir şekilde taşınması için cihaz taşıma tekerlekleriyle donatılmıştır.
Cihazın sabit bir şekilde durması için ilave olarak iki tekerleğe sabitleme freni takılmıştır.

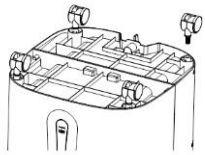

1. Cihazın paketini dikkatlice açtıktan sonra taşıma tekerleklerini cihazın alt tarafındaki bunun için belirlenmiş çentiklere takın.
2. Sabitleme frenlerini ayarlamak için kollara aşağıda açıklandığı şekilde basın:

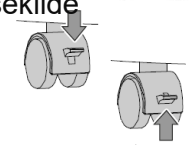

AŞAĞI BASMA → Frenleri sabitler
YUKARI BASMA → Frenleri çözer

KURULUM

Kurulum esnasında şu hususlara dikkat edin.

1. Cihazı düz ve sağlam bir zemin üzerine yerleştirin ve sabit durması için sabitleme frenlerini ayarlayın.
2. Cihazla duvarlar ve diğer nesneler arasındaki mesafe en az 50 cm olmalıdır.
3. Cihazı kullanmadan önce, hava giriş ve çıkışının engellenmediğinden ve bloke olmadığından emin olun.
4. Cihazı topraklanmış bir fişe bağlayın.

NOT
Cihazı elektriğe bağladığınızda, AirCooler kullanıma hazır olduğundan emin olmak için otomatik olarak bir tanı işlemi gerçekleştirir. Bu esnada cihazın önündeki ışıklar yanıp söner.

SU TANKINI DOLDURMA

Cihazın üstündeki kapağı açın ve içine su dökün:
Su doldururken MİN ve MAKS işaretlerine daima dikkat edin:

- ***MİN işareti*** → Pompanın doğru bir şekilde çalışması için su haznesi MİN işaretinin üzerinde doldurulmalıdır.
- ***MAKS işareti*** → Su haznesi MAKS işaretinin üzerinde doldurulmamalıdır, aksi takdirde cihazın içine su kaçabilir ve elektronik parçalar zarar görebilir.

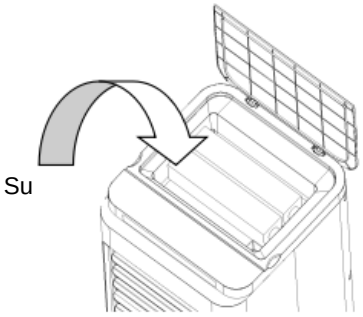

Kapağı tekrar kapatın.

BUZ KASETLERİ

Teslimat kapsamı dahilinde soğutma etkisini artırmak için su tankına koyabileceğiniz iki buz kasetine sahip olursunuz.

Buz kasetlerini kullanırken şu hususlara dikkat edin:

1. Kullanmadan önce buz kasetlerini en az 3-4 saatliğine buzluğa koyun.
2. AirCooler içine su doldurun, bu esnada sadece yaklaşık yarısına kadar dolmasına dikkat edin → MAKS işareti hiçbir koşulda aşılmamalıdır.
3. Arka ızgarayı çıkarın ve buz kasetlerini su tankına yerleştirin.

NOT
Su tankına buz küpleri de koyabilirsiniz.
Bunu yaparken MAKS işaretinin aşılmamasına dikkat edin.

UZAKTAN KUMANDA

UZAKTAN KUMANDAYI HAZIRLAMA - PİLLERİ TAKMA VEYA DEĞİŞTİRME

Şu talimatlara dikkat edin:

1. Uzaktan kumandayı çalıştırmak için teslimatla birlikte verilen yassı pili takın.
2. Bunun için uzaktan kumandanın arka tarafındaki pil yuvasını çıkarın ve pili yerleştirin:

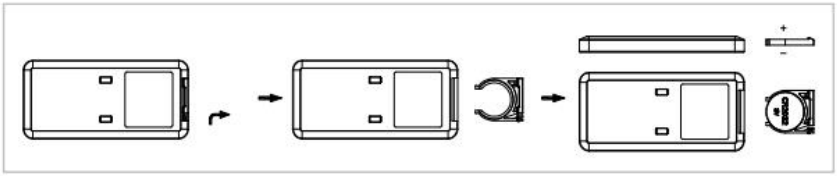

3. Bunu yaparken pil ve pil yuvası üzerindeki kutup işaretlerine (+/-) daima dikkat edin:

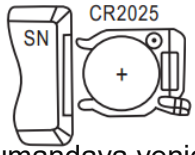

4. Ardından pil yuvasını uzaktan kumandaya yeniden tam olarak takın.

NOT
Uzaktan kumandanın tuşları alttaki şekilde gösterildiği gibidir. Uzaktan kumandanın tüm işlevleri, cihazın manuel kullanımıyla aynı şekilde çalışır.

UZAKTAN KUMANDAYI DOĞRU KULLANMA

Uzaktan kumandayı doğrudan cihazın ön yüzüne doğrultun ve uzaktan kumanda ile cihaz arasında engel olmadığından emin olun.

NOT
Uzaktan kumandayı özenle kullanın.
Uzaktan kumandayı doğrudan güneş ışığına maruz bırakmayın ve ısı kaynaklarından uzak tutun.

İŞLEVLERİ AYARLAMA

Cihaz üzerindeki tüm işlevleri uzaktan kumandayla da ayarlayabilirsiniz.

CİHAZI AÇMA

- Cihazı açmak için AÇMA/KAPAMA tuşuna basın.

NOT *Cihaz açıldığında orta hız ile çalışır.*

HIZI AYARLAMA

- Üfleyicinin hızını ayarlamak için SPEED tuşunu kullanın.
- Kumanda panelindeki ilgili gösterge yanar:

Düşük hız

Orta hız

Yüksek hız

MODLAR

- Aşağıdaki modlar arasından seçim yapmak için MOD tuşunu kullanın:

➔ Normal mod → En yüksek hız kademesinde çalışır.

➔ Doğa modu → Hoş ve doğal bir hava akımı oluşturmak için bir esinti etkisi yaratır.

➔ Uyku modu → Hız kademesi her seferinde 30 dakika olmak üzere düşer ve ardından en düşük hızda çalışır.

- Kumanda panelindeki ilgili gösterge yanar.

ZAMANLAYICI

- Cihazı zaman güdümlü olarak açmak veya kapatmak için ZAMANLAYICI tuşunu kullanın.
- Zamanlayıcı tuşuna her basıldığında çalışma süresi kademeli olarak her seferinde 1 saat olmak üzere 7 saate uzar.
- Bu esnada cihaz üzerindeki dört göstergeye dikkat edin:
  - 1 kere basma → 1 saat → 1H yanar
  - 2 kere basma → 2 saat → 2H yanar
  - 3 kere basma → 3 saat → 1H + 2H yanar
  - vs.

Cihazı otomatik olarak kapatmak için şunları yapın:

- AirCooler çalışırken, istenen saat süresi yanan kadar ZAMANLAYICI tuşuna basın.

Cihazı otomatik olarak açmak için şunları yapın:

- AirCooler çalışmazken, istenen saat süresi yanan kadar ZAMANLAYICI tuşuna basın.

İYONLAŞTIRICI

*AirCooler bir **İyonlaştırıcı** ile donatılmıştır. Bu, iyonlaştırılmış havayı odaya dağıtır ve statik yükü kaldırır.*

- İyonlaştırmayı İYONLAŞTIRICI tuşuna basarak başlatabilir veya kapatabilirsiniz.
- Kumanda panelindeki gösterge yanar.

NOT *Oluşan atomlar ve moleküller kimyasal bozunma işlemini teşvik eder ve kokuyu gidermek ve havayı dezenfekte etmek için kullanılabilir.*

COOL AIR

- İşlevi başlatmak için COOL tuşunu kullanın.
- Su seviyesi göstergesinin MİN işaretinin üzerinde olduğundan emin olun.
- Tuşa bastığınızda, cihaz dışarı üflenecek soğuk ve nemli havayı üretmek için su filtresine su pompalamaya başlar.

SALINIM

- Cihazın salınımını etkinleştirmek için SALINIM tuşunu kullanın. Kumanda panelindeki gösterge yanar.
- SALINIM tuşuna tekrar basarak işlevi devre dışı bırakabilirsiniz.

NOT *Bu işlev sayesinde üflenen hava sağa ve sola dağıtılabilir. Böylece oda içinde yatay hava dağılımı elde edersiniz.*

DOĞRU KULLANIM İPUÇLARI

Hava soğutucudan en iyi performansı almanız için bazı ipuçlarını burada bulabilirsiniz:

Odayı perdeler, jaluzi veya panjurlarla doğrudan güneş ışığına karşı koruyun. Böylece enerji tasarrufu sağlarsınız.	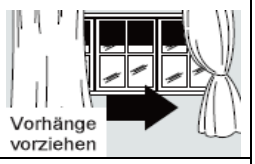
Cihazın üzerine bir cisim koyup hava çıkışını kapamayın.	
Izgaraları açık tutun.	
Odada ısı kaynağı bulunmadığından emin olun.	
Cihazı asla çok nemli ortamlarda kullanmayın (çamaşırhane).	
Cihazı açık havada kullanmayın.	
Cihazın düz bir zemin üzerinde durduğundan ve sabitleme frenlerinin ayarlandığından emin olun.	

BAKIM VE TEMİZLİK

TOZ FİLTRESİNİ TEMİZLEME

Hava soğutucunun verimli çalışmasını sağlamak için her çalışma haftasından sonra toz filtresini temizlemeniz gerekir.

1. Temizlemeden önce cihazı kapatın, ardından birkaç dakika bekleyin ve daha sonra elektrik bağlantısını kesmek için cihazın fişini çekin.
2. Izgarayı çıkarmak için bağlantı parçasına basın.
3. Ardından altındaki toz filtresini cihazdan çıkarın.
4. Filtrede biriken tozu temizlemek için elektrikli süpürge kullanın.
5. Filtre çok kirliyse, ılık suya batırın ve birkaç kez durulayın - ancak su sıcaklığı 40°C' üzerinde olmamalıdır.
6. Yıkadıktan sonra toz filtresinin iyice kurumasını bekleyin ve ardından yeniden cihaza yerleştirin.
7. Izgarayı yeniden takın.

NOT
Cihazı asla filtre olmadan kullanmayın.

GÖVDEYİ TEMİZLEME

Temizlemeden önce cihazı kapatın, ardından birkaç dakika bekleyin ve daha sonra elektrik bağlantısını kesmek için cihazın fişini çekin.

Cihazı orta nemli bir bezle temizleyin ve ardından kuru bir bezle silin.

- Tehlikeli olabileceğinden cihazı temizlemek için asla benzin, alkol veya çözücü kullanmayın.
- Hava soğutucuya böcek ilacı veya benzeri maddeler püskürtmeyin.

SU TANKINI BOŞALTMA

Kullanım süresince su tankını 2-3 haftada bir boşaltmanız ve temizlemeniz önerilir. Bunun için aşağıdaki adımları uygulayın:

1. Fişi prizden çekin. Cihazın arkasındaki su çıkışının altına bir kap yerleştirin.
2. Kapağı çıkarın ve suyun kaba akmasını sağlayın. Sona doğru hava soğutucuyu hafifçe eğebilirsiniz - ancak 30°'yi geçmemelidir.
3. Tank tamamen boşaldığında, kapağı yeniden takın ve yerine iyice oturduğundan emin olun.
4. Fişi prize takın ve cihazı yeniden başlatın.

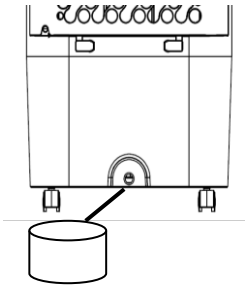

SEZON BAŞI/SONU YAPILACAKLAR

SEZON SONU YAPILACAKLAR

- Cihazı kapatın ve elektrik fişini çekin.
- Su tankını dikkatlice boşaltın ve temizleyin.
- Filtreyi temizleyin ve kuruduktan sonra yeniden takın (bkz. "Toz filtresini temizleme" bölümü).
- Cihazı paketleyin ve soğuk, kuru bir yerde saklayın.

SEZON BAŞI KONTROLLERİ

- Elektrik kablosunun ve topraklamanın çalışır durumda olup olmadığını kontrol edin.
- Kurulum ve güvenlik talimatlarını tam olarak uygulayın.

SORUN GİDERME

Müşteri yardım hattı/servis merkezlerimiz ile irtibata geçmeden önce, hatanın aşağıdaki ipuçları aracılığıyla giderilebilip giderilemeyeceğini kontrol edin.

SORUN	OLASI NEDEN	ÇÖZÜM
Hava soğutucu açılmıyor.	Elektrik kesintisi	Elektriğin gelmesini bekleyin.
	Uzaktan kumandanın pilleri boş.	Pilleri değiştirin veya bunun yerine kumanda panelini kullanın.
	Cihaz elektriğe bağlı değil.	Cihazı elektriğe bağlayın/takın ve 30 dakika bekleyin!!
Hava soğutucu sadece kısa süreliğine çalışıyor.	Su tankı boş.	Su tankını doldurun.
	Bir şey hava çıkışını engelliyor.	Hava yolunu tıkayan tüm engelleri kontrol edin ve kaldırın.
Çalışma esnasında odaya nahoş bir koku yayılıyor.	Hava filtresi veya su tankı kirlenmiş.	Hava filtresini ve/veya su tankını açıklandığı üzere temizleyin.
Cihaz çok gürültülü.	Hava soğutucunun durduğu zemin düz değil.	Hava soğutucuyu başka bir yere yerleştirin.

Teknik bilgiler			
Nominal gerilim	220V~240V		
Frekans	50 Hz		
Nominal giriş gücü	80W		
Su tankı kapasitesi	4,5 l		
Ad	Sembol	Değer	Birim
Azami hacimsel debi	F	3.6	m³/dk
Fanın çektiği akım	P	45.8	W
Güç oranı	SV	0.079	(m³/dk) W
Fan ses gücü seviyesi	LWA	56.6	dB(A)
Azami hava hızı	C	5.6	m/sn
Bekleme modunda tüketim	PSB	0.3	W
Diğer bilgiler ve servis hattı için irtibat adresleri:	**Schuss Home Electronic GmbH** Scheringgasse 3, A-1140 Viyana Tel: +43 (1) 97 0 21 – 0 Servis hattı: +43 (1) 97 0 21 – 502 www.becool.at Firma sicil no.: 236974 t / Firma sicil mahkemesi: Viyana		

GARANTİ

Bu kaliteli BE COOL ürününü satın alarak yenilik, dayanıklılık ve güvenilirliği tercih ettiniz.

Bu BE COOL cihazı için Avusturya'da geçerli olmak üzere satın alma tarihinden itibaren 2 yıl garanti veriyoruz!

Bu süre zarfında beklenenin aksine cihazınız için servise ihtiyaç olmazsa, sizin için ücretsiz onarım (yedek parça ve iş süresi) veya (Schuss şirketinin takdirine bağlı olarak) ürün değişimi garanti ediyoruz. Ekonomik nedenlerden ötürü cihaz tamir edilemez veya değiştirilemezse, zaman değeri kredisi oluşturma hakkımızı saklı tutarız.
Klima cihazları için her koşulda ilk adımda müşteri yardım hattına (bkz. cihaz üzerindeki veya kullanma kılavuzu iç kapağındaki etiket), vantilatörler içinse yetkili bayinize veya doğrudan bize başvurun. Avusturya'daki yetkili servisler tarafından gerçekleştirilmeyen onarım çalışmalarının bu garantinin geçerliliğini derhal sona erdireceğini belirtmek isteriz.

Bu garanti şunları kapsamaz:

- Amaca uygun olmayan kullanımdan kaynaklanan hasarları karşılamayız
- Genel aşınma belirtileri nedeniyle parça onarımı veya değişimi
- Kullanım talimatlarına uyulmamasından kaynaklanan hasarlar
- Kısmen de olsa endüstriyel amaçlı kullanılan cihazlar
- Dış etkiler nedeniyle mekanik hasar gören cihazlar (düşme, çarpma, kırılma, yanlış kullanım vs.) ve estetik aşınmalar
- Amaca uygun kullanılmamış cihazlar
- Yetkili servislerimizce açılmamış cihazlar
- Tüketiciden beklenenlerin karşılanmaması
- Mücbir sebepler, su, yıldırım çarpması, aşırı gerilim nedeniyle oluşan hasarlar
- Üzerindeki tip tanımı ve/veya seri numarasının değiştirildiği, silindiği, okunaksız hale geldiği veya çıkarıldığı cihazlar
- Yetkili servislerimiz dışındaki yerlerden alınan hizmetler, yetkili servise veya tarafımıza gönderim ve masrafları ile bununla bağlantılı riskler

Garanti süresi içinde işletim hatalarında veya herhangi bir hata tespit edilemediğinde 60 avroluk bir tutarın (gösterge bazı TÜFE 2010, Haziran 2015) faturalanacağını açıkça belirtmek isteriz.

Garanti sağlanmasından ötürü (cihazın onarımı veya değiştirilmesi) satın alma tarihinden itibaren geçerli olan 2 yıllık garanti süresi uzatılmaz.

2 yıllık garanti sadece satın alma belgesi (bayinin adı ve adresi ile tam cihaz adını içermelidir) ve üzerinde cihaz tipi ile seri numarasının (kutu üzerinde ve cihazın arka veya ön tarafında görülebilir) yazdığı ilgili garanti sertifikasının ibraz edilmesi halinde geçerlidir! Garanti sertifikası ibraz edilmediği sürece sadece yasal güvence geçerlidir!
Yasal güvence haklarının bu garantiden etkilenmediğini ve eksilmeksizin baki kalacağını açıkça belirtmek isteriz.

Schuss Home Electronic GmbH ve yardımcıları taraflı bir zarar sorumluluğu yalnızca ağır ihmal veya kast durumunda söz konusu olur. Kaçırılmış kazanç, beklenen ancak gerçekleşmeyen tasarruflar, dolaylı zararlar ve üçüncü taraf taleplerinden kaynaklanan zararlara yönelik sorumluluk her koşulda hariç tutulur. Kayıtlı verilere yönelik zararlar, zarar yükümlülüğünden her daim hariç tutulur.

Seçiminiz için sizi tebrik ederiz. BE COOL cihazınızla güzel günler geçirmenizi diliyoruz!

ADRES
SHE Vertrieb
Schuss Home Electronic GmbH
A-1140 Wien, Scheringgasse 3
Tel.: +43 (0)1/ 970 21

Tip tanımı:.....
Seri numarası:.....

Bu garanti sertifikası, garanti durumlarında cihazla birlikte yetkili servise veya cihazı satın aldığınız bayiye teslim edilmelidir!